ELICOTTERO A109A PS48 ORE TOTALI 4341,25

DENOMINAZIONE E NUMERO DEL PARTICOLARE		Serie N.	Ubicazione	Sostituzione ogni	Tempo funz. precedente	Installato a a ore Totali	Sostituzione a				
INSTALLAZIONE	ROTORE P.										
GHIERA DI RIT.	109-0101-79-1	FR026	ELIC.	1800	DUR 1464,30	4.341,25	4.676,55				
BULLONE	109-0101-62-1	--	ELIC.	1800	DUR 1464,30	4.341,25	4.676,55				
BULLONE	109-0101-62-3	--	ELIC.	1800	DUR 1464,30	4.341,25	4.676,55				
ANELLO CONICO	109-0101-80-1	75	ELIC.	1800	DUR 1464,30	4.341,25	4.676,55				
ANELLO CONICO	109-0101-21-1	PRIVO	DI	PARTIC.							
INSTALLAZIONE	MOZZO R.P.			PRIVO DI MOZZO ROTORE PRINCIPALE							
PALA R.P.	109.0103.01.115	K20	ELIC.	3000	1.035,05	4.341,25	6.306,20				
PALA R.P.	109.0103.01.115	J136939	ELIC.	3000	1.231,10	4.341,25	6.110,15				
PALA R.P.	109.0103.01.115	K2	ELIC.	3000	1.231,10	4.341,25	6.110,15				
PALA R.P.	109.0103.01.115	Q192	ELIC.	3000	575,40	4.341,25	6.765,45				

IL PRESENTE FOGLIO NON E' UN DOCUMENTO UFFICIALE MA SOLO UN ESTRATTO NON PREVISTO DA ALCUNA NORMATIVA

Soz. Fedelta 8° Rgt. F1

ELICOTTERO A109A PS48 ORE TOTALI 4341,25

DENOMINAZIONE E NUMERO DEL PARTICOLARE		Serie N	Ubicazione	Sostituzione ogni	Tempo funz. precedente	Installato a a ore Totali	Sostituzione a				
INSTALLAZIONE COMANDI ROTORE PRINCIPALE											
BIELLETTA	**109-8110-17-105**	**PRIVO**	**DI**	**PARTIC.**							
MANICOTTO	**109-0110-69-105**	**PRIVO**	**DI**	**PARTIC.**							
MANICOTTO	**109-0110-69-107**	**PRIVO**	**DI**	**PARTIC.**							
BIELLETTA	**109-8110-16-1**	**PRIVO**	**DI**	**PARTIC.**							
LEVA SCISSORIA	**109-0110-60-1**	**L121**	**ELIC.**	**1800R**	**892,20**	**4.341,25**	**5.249,05**				
LEVA SCISSORIA	**109-0110-54-1**	**F119270**	**ELIC.**	**1800R**	**892,20**	**4.341,25**	**5.249,05**				
MANICOTTO	**109-0110-21-3**	**D98952**	**ELIC.**	**1800R**	**1.721,25**	**4.341,25**	**4.420,00**				
MANICOTTO	**109-0110-21-3**	**D98953**	**ELIC.**	**1800R**	**1.721,25**	**4.341,25**	**4.420,00**				

IL PRESENTE FOGLIO NON E' UN DOCUMENTO UFFICIALE MA SOLO UN ESTRATTO NON PREVISTO DA ALCUNA NORMATIVA

ELICOTTERO A109A PS48 ORE TOTALI 4341,25

DENOMINAZIONE E NUMERO DEL PARTICOLARE		Serie N.	Ubicazione	Sostituzione ogni	Tempo funz. precedente	Installato a a ore Totali	Sostituzione a				
MARTINETTO	109-0110-42-4	1150	ELIC.	1800R	DUR 940,15	4.341,25	5.201,10				
SUPPORTO MART.	28007GR90	4861	ELIC.	18000	940,15	4.341,25	21.401,10				
MARTINETTO	109-0110-42-5	239	ELIC.	1800R	DUR 639,25	4.341,25	5.502,00				
SUPPORTO MART.	28007GR90	4578	ELIC.	18000	639,25	4.341,25	21.702,00				
MARTINETTO	109-0110-42-6	163	ELIC.	1800R	DUR 38,30	4.341,25	6.102,55				
SUPPORTO MART.	28007GR90	4524	ELIC.	18000	38,30	4.341,25	22.303,55				
BIELLETTA C/P R/P	109-0110-59-105	PRIVO	DI	PARTIC.							
BIELLETTA C/P R/P	109-0110-59-105	PRIVO	DI	PARTIC.							
BIELLETTA C/P R/P	109-0110-59-105	PRIVO	DI	PARTIC.							
BIELLETTA C/P R/P	109-0110-59-105	PRIVO	DI	PARTIC.							
ASS.PIATTO OSCI.	109-0110-01-109	211	ELIC.	1800R	DUR 173,30	4.341,25	5.967,55				
ATTACCO	109-0110-38-1	R644	ELIC.	23400	173,30	4.341,25	27.567,55				
ASS.TRASMISSIONE	109-0400-02-107	240	ELIC.	1800	dur 232,55	4.341,25	5.908,30				
ATTACCO	109-0110-53-1	A0348	TRASM.	2300	391,00	4.341,25	6.250,25				
ATTACCO PUNTONE	109-0402-27-113	A1980	TRASM.	5000	1.185,25	4.341,25	8.156,00				
ATTACCO PUNTONE	109-0402-27-113	A1808	TRASM.	5000	1.939,25	4.341,25	7.402,00				

IL PRESENTE FOGLIO NON E' UN DOCUMENTO UFFICIALE MA SOLO UN ESTRATTO NON PREVISTO DA ALCUNA NORMATIVA

ELICOTTERO A109A PS48 ORE TOTALI 4341,25											
DENOMINAZIONE E NUMERO DEL PARTICOLARE		Serie N.	Ubicazione	Sostituzione ogni	Tempo funz. precedente	Installato a a ore Totali	Sostituzione a				
INSTALLAZIONE SUPPORTI GRUPPO SOSTENTATORE											
PUNTONE	**109-0325-02-3**	**ILS2122F**	**ELIC.**	**1800**	**892,20**	**4.341,25**	**5.249,05**				
PUNTONE	**109-0325-02-3**	**ILS2123F**	**ELIC.**	**1800**	**892,20**	**4.341,25**	**5.249,05**				
PUNTONE	**109-0325-03-5**	**MO 010**	**ELIC.**	**1800**	**1.041,20**	**4.341,25**	**5.100,05**				
PUNTONE	**109-0325-03-5**	**MO 011**	**ELIC.**	**1800**	**1.041,20**	**4.341,25**	**5.100,05**				
ATTACCO	**109-0325-08-109**	**H77026**	**ELIC.**	**1800**	**0,00**	**3.401,10**	**5.201,10**				
ATTACCO	**109-0325-08-109**	**H77020**	**ELIC.**	**1800**	**0,00**	**3.401,10**	**5.201,10**				
ATTACCO	**109-0325-08-109**	**H77022**	**ELIC.**	**1800**	**0,00**	**3.401,10**	**5.201,10**				
ATTACCO	**109-0325-08-109**	**H77024**	**ELIC.**	**1800**	**0,00**	**3.401,10**	**5.201,10**				
INSTALLAZIONE COMANDI ROTORE CODA											
MARTINETTO R.C.	**109-0040-51-103**	**133**	**ELIC.**	**2400**	**dur 578,25 tot 2714.15**	**3.599,20**	**5.420,55**				

IL PRESENTE FOGLIO NON E' UN DOCUMENTO UFFICIALE MA SOLO UN ESTRATTO NON PREVISTO DA ALCUNA NORMATIVA

ELICOTTERO A109A PS48 ORE TOTALI 4341,25

DENOMINAZIONE E NUMERO DEL PARTICOLARE		Serie N.	Ubicazione	Sostituzione ogni	Tempo funz. precedente	Installato a a ore Totali	Sostituzione a				
INSTALLAZIONE	**ROTORE CODA**										
FLANGIA	**109-0130-86-1**	--	**ELIC.**	**1800**	**dur 779,10**	**4.341,25**	**5.362,15**				
DADO	**109-0130-85-1**	--	**ELIC.**	**1800**	**dur 779,10**	**4.341,25**	**5.362,15**				
FERMO STATICO	**109-0130-27-5**	--	**ELIC.**	**1800**	**dur 779,10**	**4.341,25**	**5.362,15**				
BIELLETTA	**109-0130-05-9**	**818**	**ELIC.**	**1800**	**197,35**	**4.341,25**	**5.943,90**				
BIELLETTA	**109-0130-05-9**	**678**	**ELIC.**	**1800**	**197,35**	**4.341,25**	**5.943,90**				
BILANCIERE	**109-0130-08-1**	**FR00**	**ELIC.**	**1800**	**dur 380,50**	**4.341,25**	**5.760,35**				
				2600	**dur 380,50**	**4.341,25**	**6.560,35**				
BIELLETTA	**109-0130-20-1**	--	**ELIC.**	**1800**	**dur 779,10**	**4.341,25**	**5.362,15**				
BIELLETTA	**109-0130-20-1**	--	**ELIC.**	**1800**	**dur 779,10**	**4.341,25**	**5.362,15**				
LEVA	**109-0130-62-1**	**A0016**	**ELIC.**	**1800**	**dur 779,10**	**4.341,25**	**5.362,15**				
LEVA	**109-0130-21-1**	--	**ELIC.**	**1800**	**dur 779,10**	**4.341,25**	**5.362,15**				
ALBERO TORS.	**109-0130-33-1**	**J121525**	**ELIC.**	**1800**	**779,10**	**4.341,25**	**5.362,15**				
BIELLETTA	**109-0130-60-3**	--	**ELIC.**	**1800**	**779,10**	**4.341,25**	**5.362,15**				
LEVA	**109-0130-43-7**	--	**ELIC.**	**1800**	**407,05**	**4.341,25**	**5.734,20**				
MANICOTTO	**109-0130-44-1**	**A0059**	**ELIC.**	**1800**	**dur 779,10**	**4.341,25**	**5.362,15**				
SCORREVOLE	**109-0130-11-7**	**L38**	**ELIC.**	**1800**	**779,10**	**4.341,25**	**5.362,15**				

IL PRESENTE FOGLIO NON E' UN DOCUMENTO UFFICIALE MA SOLO UN ESTRATTO NON PREVISTO DA ALCUNA NORMATIVA

ELICOTTERO A109A PS48 ORE TOTALI 4341,25

DENOMINAZIONE E NUMERO DEL PARTICOLARE		Serie N.	Ubicazione	Sostituzione ogni	Tempo funz. precedente	Installato a a ore Totali	Sostituzione a				
INSTALLAZIONE	ASS. MOZZO R.C.										
ASS.MOZZO R.C.	109-0131-02-15	135X	ELIC.	1800	dur 312,45	4.341,25	5.828,40				
BALESTRINO	109-0131-12-1	112	MOZZO	5000 S	2.626,05	4.341,25	6.715,20				
BALESTRINO	109-0131-12-1	309	MOZZO	5000 S	2.626,05	4.341,25	6.715,20				
SPINOTTO	109-0131-14-1	62	MOZZO	5000 S	2.626,05	4.341,25	6.715,20				
SPINOTTO	109-0131-14-1	109	MOZZO	5000 S	2.626,05	4.341,25	6.715,20				
RITEGNO	109-0131-17-1	144	MOZZO	5000 S	2.626,05	4.341,25	6.715,20				
RITEGNO	109-0131-17-1	FR172	MOZZO	5000 S	2.626,05	4.341,25	6.715,20				
MOZZO	109-0131-06-101	FR112	MOZZO	5000 S	2.626,05	4.341,25	6.715,20				
PERNO	109-0131-05-115	L1423	MOZZO	5000 S	2.626,05	4.341,25	6.715,20				
BULLONE	109-0131-15-5	C16080	MOZZO	1400 S	249,30	4.341,25	5.491,55				
BULLONE	109-0131-15-5	C16096	MOZZO	1400 S	249,30	4.341,25	5.491,55				
PALA R.C.	109-0132-02-121	M128	MOZZO	1400 S	312,45	4.341,25	5.828,40				
PALA R.C.	109-0132-02-121	M129	MOZZO	1400 S	312,45	4.341,25	5.828,40				
INSTALLAZIONE ALBERO MOTORE TRAX											
ACCOPPIATORE	109-0619-36-3	A0728	ELIC.	1800	dur 1477,00 tot 3200.45	4.341,25	4.664,25				
FLANGIA	109-0600-10-9	68	ELIC.	1800	dur 1477,00 tot 3200.45	4.341,25	4.664,25				
ALBERO	109-0405-22-103	110	ELIC.	1800	3636,05 dur 1477.00	4.341,25	4.664,25				

IL PRESENTE FOGLIO NON E' UN DOCUMENTO UFFICIALE MA SOLO UN ESTRATTO NON PREVISTO DA ALCUNA NORMATIVA

ELICOTTERO A109A PS48 ORE TOTALI 4341,25

DENOMINAZIONE E NUMERO DEL PARTICOLARE		Serie N.	Ubicazione	Sostituzione ogni	Tempo funz. precedente	Installato a a ore Totali	Sostituzione a				
INSTALLAZIONE ALBERO MOTO TRAX											
ACCOPPIATORE	**109-0619-36-3**	**A0734**	**ELIC.**	**1800**	**dur 1477,00 tot 3200.45**	**4.341,25**	**4.664,25**				
FLANGIA	**109-0600-10-9**	**A0177**	**ELIC.**	**1800**	**dur 1477,00 tot 3200.45**	**4.341,25**	**4.664,25**				
ALBERO	**109-0405-22-103**	**585**	**ELIC.**	**1800**	**dur 1477,00 tot 4341.25**	**4.341,25**	**4.664,25**				
INSTALLAZIONE ALBERO VENTOLA											
GIUNTO	**109-0619-33-1**	**--**	**ELIC.**	**1800**	**dur 1477,00 tot 3200.45**	**4.341,25**	**4.664,25**				
ADATTATORE	**109-0619-37-1**	**--**	**ELIC.**	**1800**	**dur 1477,00 tot 3200.45**	**4.341,25**	**4.664,25**				
ALBERO	**109-0619-34-1**	**10**	**ELIC.**	**1800**	**dur 736,15 tot 5236.45**	**4.341,25**	**5.405,10**				
INSTALLAZIONE ALBERO VENTOLA											
GIUNTO	**109-0619-33-1**	**--**	**ELIC.**	**1800**	**dur 1477,00 tot 3200.45**	**4.341,25**	**4.664,25**				
ADATTATORE	**109-0619-37-1**	**--**	**ELIC.**	**1800**	**dur 1477,00 tot 3200.45**	**4.341,25**	**4.664,25**				
ALBERO	**109-0619-34-1**	**27**	**ELIC.**	**1800**	**dur 736,15 tot 5236.45**	**4.341,25**	**5.405,10**				
INSTALLAZIONE VENTOLE DI RAFFREDDAMENTO											
SUPPORTO ANT.	**109-0616-07-1**	**--**	**ELIC.**	**1800**	**dur 536,45 tot 2260.30**	**3.401,10**	**4.664,25**				
SUPPORTO POST.	**109-0616-07-2**	**A0004**	**ELIC.**	**1800**	**dur 309,15**	**4.165,15**	**5.656,00**				
ALBERO E VENTOLA	**109-0617-14-1**	**A0135**	**ELIC.**	**1800**	**dur 536,45**	**3.401,10**	**4.664,25**				

IL PRESENTE FOGLIO NON E' UN DOCUMENTO UFFICIALE MA SOLO UN ESTRATTO NON PREVISTO DA ALCUNA NORMATIVA

ELICOTTERO A109A PS48 ORE TOTALI 4341,25											
DENOMINAZIONE E NUMERO DEL PARTICOLARE		Serie N.	Ubicazione	Sostituzione ogni	Tempo funz. precedente	Installato a a ore Totali	Sostituzione a				
INSTALLAZIONE VENTOLE DI RAFFREDDAMENTO											
SUPPORTO ANT.	109-0616-07-1	--	ELIC	1800	dur 536,45 tot 2260.30	3.401,10	4.664,25				
SUPPORTO POST.	109-0616-07-2	--	ELIC.	1800	dur 536,45 tot 1126.35	3.401,10	4.664,25				
ALBERO E VENTOLA	109-0617-14-1	A0111	ELIC.	1800	dur 536,45	3.401,10	4.664,25				
VENTOLA	202303-1	--	ELIC.	O/C	--	3.401,10	O/C				
VENTOLA	202303-1	--	ELIC.	O/C	--	3.401,10	O/C				
CONTENITORE V.	109-0616-02-41	--	ELIC.	1800	1.762,50	4.341,25	4.378,35				
CONTENITORE V.	109-0616-02-43	--	ELIC.	1800	1.762,50	4.341,25	4.378,35				
INSTALLAZIONE ALBERO ANT. R.C.											
ALBERO ANTERIORI	109-0425-41-1	104	ELIC.	1800	dur 309,15 2111.05	4.341,25	5.832,10				
ADATTATORE	109-0425-01-3	A0406	ELIC.	1800	dur 1477,00 tot 3200.45	4.341,25	4.664,25				
ADATTATORE	109-0425-01-3	A0428	ELIC.	1800	dur 1477,00 tot 3200.45	4.341,25	4.664,25				
ADATTATORE	109-0425-01-3	PRIVO	DI	PARTIC.							
ALBERO CENTRALE	109-8412-02-3	299	ELIC.	1800	dur 1427,20 tot 3151.05	4.291,45	4.664,25				
GIUNTO	109-0425-02-5	--	ELIC.	1800	940,15	4.341,25	5.201,10				
INSTALLAZIONE ALBERO POST. R.C.											
GIUNTO	109-0425-02-5	--	ELIC.	1800	940,15	4.341,25	5.201,10				
ALBERO LUNGO	109-8412-02-1	G67152	ELIC.	1800	1.771,40	4.341,25	4.359,45				
ADATTATORE	109-0425-01-3	A0429	ELIC.	1800	dur 1477,00 tot 3200.45	4.341,25	4.664,25				
GIUNTO	109-0425-02-5	PRIVO	DI	PARTIC.							
GIUNTO	109-0425-02-5	--	ELIC.	1800	940,15	4.341,25	5.201,10				

IL PRESENTE FOGLIO NON E' UN DOCUMENTO UFFICIALE MA SOLO UN ESTRATTO NON PREVISTO DA ALCUNA NORMATIVA

ELICOTTERO A109A PS48 ORE TOTALI 4341,25

DENOMINAZIONE E NUMERO DEL PARTICOLARE		Serie N.	Ubicazione	Sostituzione ogni	Tempo funz. precedente	Installato a a ore Totali	Sostituzione a				
INSTALLAZIONE SCATOLA R.C.											
ASS.SCATOLA R.C.	**109-0440-01-115**	**286**	**ELIC.**	**1800**	**4356,10 dur 779.10**	**4.341,25**	**5.362,20**	**SCATOLA DA BONIFICARE**			
MANICOTTO	**109-0435-31-1**	**L69**	**ELIC.**	**1900**	**779,10**	**4.341,25**	**5.462,20**				
IMPIANTO IDRAULICO											
POMPA	**109-0760-37-103**	**444**	**ELIC.**	**1800**	**dur 625,05**	**4.341,25**	**5.516,20**				
POMPA	**109-0760-37-103**	**246**	**ELIC.**	**1800**	**dur 449,00**	**4.341,25**	**5.692,25**				
GRUPPO ACCUM	**109-0512-40-103**	**93**	**ELIC.**	**O/C**	**dur 536,45**	**3.401,10**	**O/C**				
CENTRALINA IDR.	**109-0512-39-1**	**34**	**ELIC.**	**4800**	**3.401,10**	**3.401,10**	**4.800,00**				
DISTRIBUTORE	**109-0512-43-1**	**44**	**ELIC.**	**O/C**	**536,45**	**3.401,10**	**O/C**				
CARRELLO DI ATTERRAGGIO											
GAMBA DI FORZA	**109-0500-12-1**	**122**	**ELIC.**	**1200**	**dur 534,20 tot 2819.30**	**4.341,25**	**5.007,05**				
ATTUATORE	**109-0500-10-3**	**247**	**GAMBA**	**O/C**	**--**	**4.252,55**	**O/C**				
GAMBA DI FORZA	**109-0500-13-102**	**MN28**	**ELIC.**	**O/C**	**3.347,05**	**4.341,25**	**O/C**				
				12ANNI	**--**	**isp.ta 14-07-16**	**14-07-2028**				
				1800 ore	**--**	**4.341,25**	**6.141,25**				
				6ANNI	**--**	**isp.ta 14-07-16**	**14-07-2020**				
GAMBA DI FORZA	**109-0500-13-101**	**129**	**ELIC.**	**O/C**	**4.105,35**	**4.341,25**	**O/C**				
				12ANNI	**--**	**isp.ta 14-07-16**	**14-07-2028**				
				1800 ore	**--**	**4.341,25**	**6.141,25**				
				6ANNI	**--**	**isp.ta 14-07-16**	**14-07-2020**				

IL PRESENTE FOGLIO NON E' UN DOCUMENTO UFFICIALE MA SOLO UN ESTRATTO NON PREVISTO DA ALCUNA NORMATIVA

ELICOTTERO A109A PS48 ORE TOTALI 4341,25

DENOMINAZIONE E NUMERO DEL PARTICOLARE		Serie N.	Ubicazione	Sostituzione ogni	Tempo funz. precedente	Installato a a ore Totali	Sostituzione a				
IMPIANTO COMBUSTIBILE											
POMPA COMB.	**109-0611-53-1**	**B421**	**ELIC.**	**O/C**	**dur 2488,35 tot 4268.40**	**4.252,55**	**O/C**				
POMPA COMB.	**109-0611-53-1**	**B160**	**ELIC.**	**O/C**	**dur 756,05 tot 2931.50**	**4.252,55**	**O/C**				
POMPA COMB.	**109-0611-53-1**	**B887**	**ELIC.**	**O/C**	**dur 1179,10 tot 2433.15**	**4.252,55**	**O/C**				
POMPA COMB.	**109-0611-53-1**	**B242**	**ELIC.**	**O/C**	**dur 1336,20 tot 2386.20**	**4.252,55**	**O/C**				
INSTALLAZIONE CASTELLO MOTORE DX											
GAMBA	**109-0605-22-1**	**--**	**ELIC.**	**1800**	**dur 536,45 tot 2260.30**	**3.401,10**	**4.664,25**				
GAMBA	**109-0605-23-1**	**--**	**ELIC.**	**1800**	**dur 536,45 tot 2260.30**	**3.401,10**	**4.664,25**				
GAMBA	**109-0605-20-1**	**--**	**ELIC.**	**1800**	**dur 536,45 tot 2260.30**	**3.401,10**	**4.664,25**				
GAMBA	**109-0605-21-1**	**--**	**ELIC.**	**1800**	**dur 536,45 tot 2260.30**	**3.401,10**	**4.664,25**				
GAMBA	**109-0640-84-1**	**--**	**ELIC.**	**1800**	**dur 536,45 tot 2260.30**	**3.401,10**	**4.664,25**				
GAMBA	**109-0640-85-1**	**--**	**ELIC.**	**1800**	**dur 536,45 tot 2260.30**	**3.401,10**	**4.664,25**				
INSTALLAZIONE CASTELLO MOTORE SX											
GAMBA	**109-0605-22-2**	**--**	**ELIC.**	**1800**	**dur 536,45 tot 2260.30**	**3.401,10**	**4.664,25**				
GAMBA	**109-0605-23-2**	**--**	**ELIC.**	**1800**	**dur 536,45 tot 2260.30**	**3.401,10**	**4.664,25**				
GAMBA	**109-0605-20-2**	**--**	**ELIC.**	**1800**	**dur 536,45 tot 2260.30**	**3.401,10**	**4.664,25**				
GAMBA	**109-0605-21-2**	**--**	**ELIC.**	**1800**	**dur 536,45 tot 2260.30**	**3.401,10**	**4.664,25**				
GAMBA	**109-0640-84-2**	**--**	**ELIC.**	**1800**	**dur 536,45 tot 2260.30**	**3.401,10**	**4.664,25**				
GAMBA	**109-0640-85-2**	**--**	**ELIC.**	**1800**	**dur 536,45 tot 2260.30**	**3.401,10**	**4.664,25**				

IL PRESENTE FOGLIO NON E' UN DOCUMENTO UFFICIALE MA SOLO UN ESTRATTO NON PREVISTO DA ALCUNA NORMATIVA

ELICOTTERO A109A PS48 ORE TOTALI 4341,25

DENOMINAZIONE E NUMERO DEL PARTICOLARE		Serie N.	Ubicazione	Sostituzione ogni	Tempo funz. precedente	Installato a a ore Totali	Sostituzione a				
GRUPPO MOTORE											
T/MOTORE C20B	**6893660**	**831048**	**ELIC.**	**scad. Mod.**	**3.997,55**	**4.341,25**	**scad. Mod.**	**MOTORE BONIFICATO**			
T/MOTORE C20B	**6893660**	**270387**	**ELIC.**	**scad. Mod.**	**2.826,25**	**4.341,25**	**scad. Mod.**	**MOTORE BONIFICATO**			
STARTER G.	**23032-027**	**11284**	**ELIC.**	**1000**	**dur 742,05 tot 1721,50**	**4.341,25**	**4.599,20**				
STARTER G.	**23032-027**	**24257**	**ELIC.**	**1000**	**dur 940,15 tot 3042,45**	**4.341,25**	**4.401,10**				
FUSOLIERA											
BULLONI	**NAS626-20**	**--**	**ELIC.**	**600**	**0,00**	**3.986,45**	**4.586,45**				
EQILIBRATORE SX	**109-0200-02-93**	**EM107**	**"**	**36000**	**4.341,25**	**4.341,25**	**36.000,00**				
EQILIBRATORE DX	**109-0200-02-94**	**EM103**	**"**	**36000**	**4.341,25**	**4.341,25**	**36.000,00**				
TUBO TORSIONE	**109-0210-02-5**	**--**	**"**	**36000**	**3.401,10**	**3.401,10**	**36.000,00**				
SOSTITUZIONI CALENDARIALI											
CINGHIE	**109-0700-21-1**	**--**	**"**	**5ANNI**	**--**	**inst. 04-08**	**scaduto**				
ROCCHETTO	**0108007-01**	**--**	**"**	**5ANNI**	**--**	**inst. 04-08**	**scaduto**				
ROCCHETTO	**0108007-01**	**--**	**"**	**5ANNI**	**--**	**inst. 04-08**	**scaduto**				
SERBATOIO CARB.	**109-0611-02-114**	**29**	**"**	**Isp. Ogni 5 ANNI**	**cos. 04-06**	**isp. 16-04-13**	**16/4/18**				
SERBATOIO CARB.	**109-0611-02-113**	**027**	**"**	**Isp. Ogni 5 ANNI**	**cos. 06-06**	**isp. 16-04-13**	**16/4/18**				
ESTINTORE	**A072A02**		**ELIC.**	**pesata 12 MESI**	**--**	**--**	**pesata scaduta**				
				SOST 10 ANNI	**--**	**--**	**OTT 2020**				

IL PRESENTE FOGLIO NON E' UN DOCUMENTO UFFICIALE MA SOLO UN ESTRATTO NON PREVISTO DA ALCUNA NORMATIVA

ELICOTTERO A109A PS48 ORE TOTALI 4341,25

DENOMINAZIONE E NUMERO DEL PARTICOLARE	Serie N.	Ubicazione	Sostituzione ogni	Tempo funz. precedente	Installato a a ore Totali	Sostituzione a				
N O T E										
ULTIMA PRESERVAZIONE ALLA TRX P.LE E SCATOLA 90°					**EFF.TA**	**19/06/19**				
ISPEZIONE MAGGIORE 1800 ORE/ 96 MESI					**scaduta**	**per LIC il**	**16/06/16**			
I SERBATOI CONTENGONO CARBURANTE JA1										
ALL'INTERNO DELLA TRAVE DI CODA - DOVE SONO INSTALLATI GLI APPARATI RADIO - I RIPIANI DI APPOGGIO E DUE ANGOLARI										
RISULTANO CRICCATI										

IL PRESENTE FOGLIO NON E' UN DOCUMENTO UFFICIALE MA SOLO UN ESTRATTO NON PREVISTO DA ALCUNA NORMATIVA

MODULARIO
Difesa - 5068

DP/5068 (ex 743 A.M.)

MINISTERO DELLA DIFESA

LIBRETTO DI IDENTITA'

del VEIVOLO tipo ~~A109A~~ CH 109 A → Vedi AER(EP) 00.12 del 19/2/09 Ed 1 del 16/4/10

Matricola Militare PS 48 Hc. 7204

20 NOV. 2019

COPIA CONFORME
ALL'ORIGINALE
IL RESPONSABILE UTA
V. Isp. della Polizia di Stato
VEZZANI ROBERTO

Stabilimento Grafico Militare - Gaeta (10916) del 1991 Bl. 250 di 4 cc.

ELICOTTERO CH109A PS 48

SITUAZIONE RIASSUNTIVA RELATIVA ALLA APPLICAZIONE DELLE PTA AFFERENTI I PARTICOLARI POTENZIALMENTE CONTENENTI AMIANTO:

AER.1H.A109-337 EDIZ. 01/02/2006

INSTALLAZIONE DI NUOVE PASTIGLIE P/N 24042-24 E P/N 24042-02 SUL CARRELLO PRINCIPALE

P/N 109.0500.14 **CW IL 24/04/2008**

AER.1H.A109-420 EDIZ. 08/10/2013

ASSIEME PINZA FRENO ROTORE P/N 109.0506.56.1

PARTE II^ SOTITUZIONE DELLE PASTIGLIE **CW IL 28/03/2014**

AER.1H.A109-422 EDIZ. 15/11/2013

APPLICAZIONE SIGILLANTE PROSEAL 700 SU GUARNIZIONI POTENZIALMENTE CONTENENTI AMIANTO, ACCESSIBILI DURANTE LE NORMALI ATTIVITA' MANUTENTIVE ED IN PRESENZA DI SURE/DANNEGGIAMENTI, IN ATTESA DELLA LORO SOSTITUZIONE **CW IL 15/01/2014**

AER.1H.A109-425 EDIZ. 04/02/2014 E SUPP.TO "A" DEL 18/07/2014

SOSTITUZIONE DELLE GUARNIZIONI POTENZIALMENTE CONTENENTI AMIANTO **CW IL 26/04/2016**

AER.1H.A109-427 EDIZ. 04/09/2014

VERIFICA ED EVENTUALE SOSTITUZIONE DEGLI ASSIEMI TUBI FLESSIBILI POTENZIALMENTE CONTENENTI AMIANTO **CW IL 17/06/2016**

AER.1H.A109-435 EDIZ. 10/11/2016

SOSTITUZIONE DELLE GUARNIZIONI POTENZIALMENTE CONTENENTI AMIANTO

PARZIALMENTE CW COME PTA 425 e 425/A. MANCA L'APPLICAZIONE ALLA SCATOLA A 90° P/N 109.0440.01.115 S/N 286

Sez. Tecnica
B° RM.FT

28 NOV 2019
COPIA CONFORME
ALL'ORIGINALE
IL RESPONSABILE UTA
V. Isp. della Polizia di Stato
VEZZANI ROBERTO

Lembo da incollare nella parte interna del primo foglio della copertina dei libretti DP/5067 e DP/5068 (ex mod. 743 e mod. 744 cat A.M.)

INDICE DEI MODELLI SPECIFICI PER ACCESSORIO CONTENUTI NEL PRESENTE LIBRETTO

A 109 A PS 48 AER.1H.CH-109A/CH-109B/MCH-109A/MRH-109A-00-102 ed 28/04/2017

NUMERO DEL MODELLO	DESCRIZIONE ACCESSORIO			FIRMA
DP 5243	ASS. MOZZO R.P.	PRIVO DI MOZZO R/P		
DP 5243	PALA R.P.	P/N 109.0103.01.115	S/N K20	IN RASTRELLIERA
DP 5243	PALA R.P.	P/N 109.0103.01.115	S/N Q192	IN RASTRELLIERA
DP 5243	PALA R.P.	P/N 109.0103.01.115	S/N J136939	IN RASTRELLIERA
DP 5243	PALA R.P.	P/N 109.0103.01.115	S/N K2	IN RASTRELLIERA
DP 5243	Ass. MOZZO R.C.	P/N 109.0131.02.15	S/N 135X	8° RV FI
DP 5243	PALA R.C.	P/N 109.0132.02.121	S/N M128	8° RV FI
DP 5243	PALA R.C.	P/N 109.0132.02.121	S/N M129	8° RV FI
DP 5243	ASS. P.O. E SUPP.TO	P/N 109.0110.01.109	S/N 211	SCATOLA
DP 5243	Ass. MARTINETTO R.P.	P/N 109.0110.42.4	S/N 1150	SCATOLA
DP 5243	Ass. MARTINETTO R.P.	P/N 109.0110.42.5	S/N 239	SCATOLA
DP 5243	Ass. MARTINETTO R.P.	P/N 109.0110.42.6	S/N 163	SCATOLA
DP 5243	Ass. TRAX P.LE	P/N 109.0400.02.107	S/N 240	8° RV FI
DP 5243	Ass. ALBERO M/T	P/N 109.0405.22.103	S/N 110	Ditta Agusta
DP 5243	Ass. ALBERO M/T	P/N 109.0405.22.103	S/N 585	Ditta Agusta
DP 5243	Ass. ALBERO M/V	P/N 109.0619.34.1	S/N 10	SCATOLA
DP 5243	Ass. ALBERO M/V	P/N 109.0619.34.1	S/N 27	SCATOLA
DP 5243	As. ALBERO e VENTOLA	P/N 109.0617.14.1	S/N A0111	Ditta Agusta
DP 5243	As. ALBERO e VENTOLA	P/N 109.0617.14.1	S/N A0135	Ditta Agusta
DP 5243	Ass. ALBERO ANT. R/C	P/N 109.0425.41.1	S/N 104	SCATOLA
DP 5243	Ass. ALBERO C.	P/N 109.8412.02.3	S/N 299	8° RV FI
DP 5243	Ass. ALBERO LUNGO	P/N 109.8412.02.1	S/N G67152	8° RV FI
DP 5243	Ass. SCATOLA 90°	P/N 109.0440.01.115	S/N 286	8° RV FI
DP 5243	Ass. POMPA IDR.	P/N 109.0760.37.103	S/N 444	SCATOLA
DP 5243	Ass. POMPA IDR.	P/N 109.0760.37.103	S/N 246	SCATOLA
DP 5243	Ass. MARTINETTO R.C.	P/N 109.0040.51.103	S/N 133	8° RV FI
		Firenze,	09.01.2020	

AVVERTENZA : Il responsabile della tenuta dei LIBRETTI DI IDENTITA' (Velivolo e Motore) dovrà accertare che il presente INDICE sia aggiornato e che i modelli prescritti per i vari accessori siano REALMENTE contenuti nel LIBRETTO.

La scheda relativa all'accessorio dovrà seguire quest'ultimo in tutti i suoi spostamenti. Se un accessorio o particolare viene rimosso dall'elicottero o dal Motore la relativa scheda dovrà essere tolta dal LIBRETTO DI IDENTITA' e, opportunamente conservata in busta protettiva, seguirà l'accessorio o il particolare.

Per gli accessori per i quali è resa INDISPONIBILE la scheda di identità, SPETTA alla Ditta Costruttrice e/o Riparatrice con l'ausilio dell'U.T.T. competente impiantare l'eventuale DUPLICATO.

9 GEN. 2020

REPARTO ... FIRENZE

ALL'ORIGINALE

IL RESPONSABILE UTA
V. Isp. della Polizia di Stato
VEZZANI ROBERTO

INDICE DEI MODELLI SPECIFICI PER ACCESSORIO CONTENUTI NEL PRESENTE LIBRETTO

A 109 A PS 48 AER.1H.CH-109A/CH-109B/MCH-109A/MRH-109A-00-102 ed 28/04/2017

NUMERO DEL MODELLO	DESCRIZIONE ACCESSORIO			FIRMA
DP 5243	Ass. GAMBA ANT.	P/N 109.0500.12.1	S/N 122	8° RV FI
DP 5243	Ass. GAMBA DX.	P/N 109.0500.13.102	S/N MN28	8° RV FI
DP 5243	Ass. GAMBA SX.	P/N 109.0500.13.101	S/N 129	Ditta Agusta
DP 5243	Ass. SERBATOIO COMB.	P/N 109.0611.02.114	S/N 29	Ditta Agusta
DP 5243	Ass. SERBATOIO COMB.	P/N 109.0611.02.113	S/N 27	Ditta Agusta
DP 5243	Ass. POMPA COMB.	P/N 109.0611.53.1	S/N B160	8° RV FI
DP 5243	Ass. POMPA COMB.	P/N 109.0611.53.1	S/N B421	Ditta Agusta
DP 5243	Ass. POMPA COMB.	P/N 109.0611.53.1	S/N B242	Ditta Agusta
DP 5243	Ass. POMPA COMB.	P/N 109.0611.53.1	S/N B887	Ditta Agusta
DP 5243	Ass. STARTER GEN	P/N 23032-027	S/N 24257	Ditta Agusta
DP 5243	Ass. STARTER GEN	P/N 23032-027	S/N 11284	8° RV FI
DP 5243	ESTINTORE	P/N A072A02	S/N 07264	8° RV FI
DP 5243				
DP 5243				
DP 5243				
DP 5243				
		Firenze, 09.01.2020		

AVVERTENZA : Il responsabile della tenuta dei LIBRETTI DI IDENTITA' (Velivolo e Motore) dovrà accertare che il presente INDICE sia aggiornato e che i modelli prescritti per i vari accessori siano REALMENTE contenuti nel LIBRETTO.

La scheda relativa all'accessorio dovrà seguire quest'ultimo in tutti i suoi spostamenti. Se un accessorio o particolare viene rimosso dall'elicottero o dal Motore la relativa scheda dovrà essere tolta dal LIBRETTO DI IDENTITA' e, opportunamente conservata in busta protettiva, seguirà l'accessorio o il particolare.

Per gli accessori per i quali è resa INDISPONIBILE la scheda di identità, SPETTA alla Ditta Costruttrice e/o Riparatrice con l'ausilio dell'U.T.T. competente impiantare l'eventuale DUPLICATO.

9 GEN 2020
COPIA CONFORME ALL'ORIGINALE
REPARTO VOLO 2° R.S.
IL RESPONSABILE UTA
V. Isp. della Polizia di Stato
VEZZANI ROBERTO

(Tabella da allegare al Mod. DP/5239)

Stato di Ottemperanza P.T.A. AER.1H-CH-109A/CH-109B/MRH-109A/CH-109D - XXX

Edizione del XX/XX/2016

Foglio 1 di 1

Aeromobile tipo: CH109A M.M. RI 48

P/N	DESCRIZIONE	Q.TA' (*)	TIPO ISPEZIONE PROGRAMMATA	DATA APPLICAZIONE P.T.A.	NOTE
AN123027	fuoriuscita	1			CHIP INFERIORE
AN123027	fuoriuscita	1	BONIFICA		BONIF OLIO
MS25769-26	fuoriuscita	1			CHIP INFERIORE
AN123027	fuoriuscita	1	IL 24/4/2017		CHIP INFERIORE
	RIGENERATA LA TMAX P/N 109.0400.02.107 S/N 240 INSTALLATA IL 19/06/19				
AN123027	fuoriuscita	1	DA BONIFICARE		CHIP DETER.
	RIGENERATA LA SCATOLA 90° S/N 109.0440.01.115 S/N 286				
LA P.T.A. 109-437 E' PARZ. APPLICATA XCHE' MANCA LA SCATOLA A 90° S/N 286					
				08/08/2017	

28 NOV. 2019
COPIA CONFORME
ALL'ORIGINALE
IL RESPONSABILE UTA
V. Isp. della Polizia di Stato
VEZZANI ROBERTO

(*) Nel caso di Quantità > 1 riportare nel riquadro NOTE l'ubicazione esatta.

ALLEGATO 3

(Tabella da allegare al Mod. DP/5239)

Stato di Ottemperanza P.T.A.I. AER.1H-CH-109A/CH-109B/MRH-109A/CH-109D – 422

Ed. 15/11/2013

Aeromobile TIPO: CH 109 A M.M. PS 48

P/N (*)	DESCRIZIONE	Q.TA' (**)	TIPO ISPEZIONE PROGRAMMATA	DATA APPLICAZIONE P.T.A.I.	NOTE
109.0640.38.7	Guarn. PRESA D'ARIA MOTORE	1	25 h	15.01.2014	SOLO MOTORE ~~#~~ 1
109.0640.47.1	COPERCHIO PASSAGGIO ALB. MOT. VERTICALE	1	25 h	CS	SOLO MOTORE ~~#~~ 1
109.0640.52.219	CARENATURA SUP. MOTORE	2	25 h	CS	DX e SX
109.0640.18.15	CARENATURA PRESA D'ARIA	2	25 h	CS	DX e SX
109 0640.05.24	PARAFIAMMA CENTRALE	1	25 h	CS	PARTE SUPERIORE
109.0640.05.63	CARTER ALBERO ROT. CODA	1	25 h	CS	SUPERIORE - CENTRALE
109.0640.05.43	" " " "	2	25 h	CS	INFERIORE DX e SX
109.0640.02.157	APPOGGIO PARAFIAMMA	1	25 h	CS	SUP. E
109.0640.02.215	CENTRALE SU PARAF. ANT.	1	25 h	CS	INF.
109.0640.02.43	PARAFIAMMA ANTER.	1	25 h	CS	SX
109.0640.02.44	PARTE BURIA - APPOGGIO	1	25 h	CS	DX
109.0640.02.41	CARENATURA	2	25 h	CS	DX e SX
109.0850.48.15	MOTORE	2	25 h	CS	DX e SX
109.0640.03.35	PARAFIAMMA POST. SUP.	2	25 h	C.S.	DX e SX
109.0640.03.45	APPOGGIO PARAF. CENTRALE	1	25 h	C.S.	
109.0640.03.91	APP. CAR. ALBERO RC	1	25 h	C.S.	
109.0640.54.183	CARENATURA	2	25 h	C.S.	DX e SX
109.0640.54.25	CENTRALE	2	25 h	C.S.	DX e SX
109.0640.54.24	TRAX + MOTORI	2	25 h	C.S.	DX e SX
109.0640.54.29	"	2	25 h	C.S.	DX e SX
109.0640.54.31	"	2	25 h	C.S.	DX e SX
109.0640.54.189	"	2	25 h	C.S.	DX e SX
109.0640.54.191	"	2	25 h	C.S.	DX e SX

P/N COME DA FIGURA NON PRESENTI NEL MANUALE 109 A

29 MAG. 2019

COPIA CONFORME ALL'ORIGINALE

IL RESPONSABILE UTA

M. Isp. della Polizia di Stato

VEZZANI ROBERTO

NOTE

(*) Nel caso di applicazione del Sigillante su P/N già precedentemente trattato, riportare nel riquadro NOTE la motivazione.

(**) Nel caso di Quantità > 1 riportare nel riquadro NOTE l'ubicazione esatta.

PTA AER.1H-CH-109A/CH-109B/CH-109D/MRH-109A - 425 del 04/02/14
Allegato 8
425 A ed 18/7/2014

(Tabella da allegare al Mod. DP/5239)

Stato di Ottemperanza P.T.A. AER.1H-CH-109A/CH-109B/MRH-109A/CH-109D - XXX

Edizione del XX/01/2014

Foglio 1 di 1

Aeromobile tipo: CA 10 PA M.M. 8J 48

P/N	DESCRIZIONE	Q.TA' (*)	TIPO ISPEZIONE PROGRAMMATA	DATA APPLICAZIONE P.T.A.	NOTE
109.0640.57.125	SVARNIZIONE	4	SOST. NE	SVARNIZIONE	DCA
109.0640.57.127	"	4	INSTALLATE	NELLA	CARROZZATURA
109.0640.57.29	"	16	P/N	109.0640.57.17	S/N SCON.
109.0640.57.31	"	4	WR	RV	3000 1053 522 del 10/12/14
109.0640.57.183	"	1	C/O	FERROSAL	Srl
109.0640.57.189	"	2	LUISAGO	(CO)	Via Livescia 15
109.0640.57.191	"	2	Lettera	FERROSAL	n° 192/15 del 12/1/15
					Sez. Tecnica 8° RV. FI
109.0820.18.11	SVERNICIATURE	2			
109.0640.38.7	"	2			
109.0640.39.9	"	2			
109.0640.02.147	"	2	Interventi di bonifica		
109.0640.02.151	"	2			
109.0640.02.153	"	4	effettuati il	26/04/2016	
109.0640.02.157	"	1			
109.0640.02.215	"	1	presso EUROAVIA	Srl	
109.0640.47.1	"	2			
109.0850.78.21	"	2	di Rupo	Emilio	
109.0640.05.63	"	1			
109.0640.05.27	"	1	come da Rapp. di lavoro		
109.0640.03.91	"	1			
109.0640.03.49	"	2	PS/012/2016	e DCH.	
109.0640.03.35	"	2			
109.0640.03.105	"	1	di RIAMM.	in SERVIZIO	
109.0640.02.44	"	1			
109.0640.02.43	"	1	n° 12.B/PS/2016		
109.0640.02.41	"	2			
109.0850.78.15	"	2	del	26/04/2016	
109.0640.17.15	"	2			
109.0640.04.73	"	2			Sez. Tecnica 8° RV. FI
109.0640.52.219	SVERNICIATURE	2		20 MAG. 2019	

(*) Nel caso di Quantità > 1 riportare nel riquadro NOTE l'ubicazione esatta.

8° REPARTO VOLO P. di S. FIRENZE

COPIA CONFORME ALL'ORIGINALE

IL RESPONSABILE UTA
V. Isp. della Polizia di Stato
VEZZANI ROBERTO

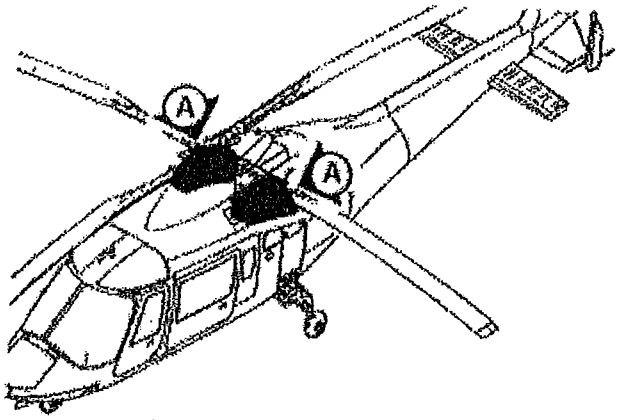

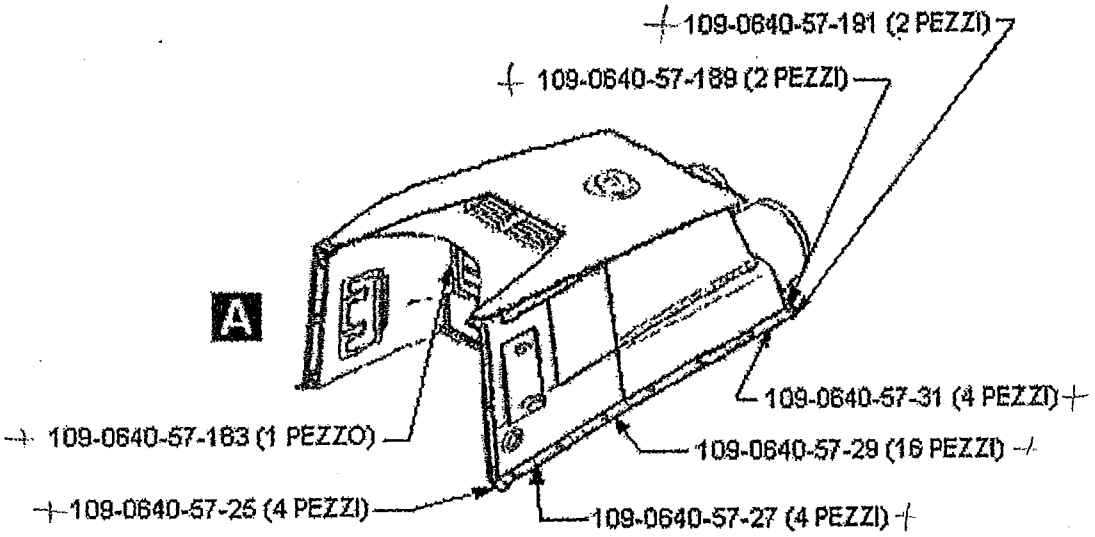

CARBURATURA BJ5. P/N 109.0640.57.17 (S/N SCON)
WR RV 3000.1053522 del 16/2/15 Agusta Westland
lettera FERTOSAC n° 192/15 del 12/1/15

FIGURA 2

20 NOV 2019
COPIA CONFORME
ALL'ORIGINALE
IL RESPONSABILE UTA
V. Isp. della Polizia di Stato
VEZZANI ROBERTO
8° REPARTO VOLO S. di FIRENZE

Allegato 6

VERIFICA ED EVENTUALE SOSTITUZIONE DEI TUBI FLESSIBILI POTENZIALMENTE CONTENENTI AMIANTO

(Tabella da allegare al Mod. DP/5239)

Stato di Ottemperanza P.T.A. AER.1H-CH-109A/CH-109B/MRH-109A - ~~XXX~~ 427

Edizione del XX/~~YY~~/2014 04/09/2014

Foglio 1 di 1

Aeromobile tipo: CH 109 A M.M. RS 48

P/N	DESCRIZIONE	DATA APPLICAZIONE P.T.A.	NOTE
000-01A13C0927	TUBO TORSIOM. SX	7	
180-01A33C0797	TUBO SPURGO COMB. SX		
180-01D33T0897	TUBO MANDATA COMB	N/A	
* 000-01A12C1277	TUBO INDIC. PRES MOT SX		Vedi Retro
000-01F13T131Z	TUBO MANDATA OLIO MOT SX	L	
000-01E13T086Z	TUBO SFIATO OLIO MOT DX		
000-01F11C390Z	TUBO RIT OLIO MOT SX		
	LATO SINISTRO (TRA #1)		
	LATO DESTRO (MOT #1)		
180-01D33T0897	TUBO MANDA COMB	7	
270-01A33C1197	TUBO SPURGO COMB DX		
000-01F13T131Z	TUBO MANDATA OLIO DX		
000-01A11C0947	TUBO INDIC. PRES OLIO DX	N/A	
000-01E13T086Z	TUBO SFIATO OLIO DX		
000-01A11C0947	TUBO INDIC PRES DX		
X 000-01F11C2907	TUBO RIT OLIO DX	L	Vedi Retro
NOTA: Verifica effettuata il 17/06/2016:			
Tutti tubi ovvero PP/NN			elencati nella
Colonna ALTERNATIVA ALTERNATIVA indicato			
nell'Allegato 3 pg 1 e pg 2 della PTA 427			

2 8 NOV. 2019
COPIA CONFORME ALL'ORIGINALE
IL RESPONSABILE UTA
V. Isp. della Polizia di Stato
VEZZANI ROBERTO

Sez. Tecnica 89° R.V. FI

PJ 48

LATO SX DOT #1

- 1) 000-01A13C092Z ok è PIL ACCENSIONE
- 2) 180-01A33C079Z ok è "
- 3) 180-01D33T089Z ok è "
- 4) 000-01A12C127Z ok è " → Nella P.T.A. 427 è indicato con 000-01A12C126Z
- 5) 000-01E13T131Z ok è "
- 6) 000-01E13T086Z ok è "
- 7) 000-01F11C390Z ok è "

è lo stesso tubo! Differisce x la lunghezza determinata dalle ultime 3 cifre precedenti la Z (P.T.A. Atr. 1H. Elicottero VAM-106 col 20/12/88 e in pj B col 25/05/11 [illegible]

LATO DX DOT #2

- 1) 180-01D33T089Z ok è PIL ACCENSIONE
- 2) 270-01A33C119Z ok è "
- 3) 000-01F13T131Z ok è "
- 4) 000-01A11C094Z ok è "
- 5) 000-01E13T086Z ok è "
- 6) 000-01A11C094Z ok è "
- 7) 000-01F11C290Z ok è " → È lo stesso tubo indicato con 000-01F11C390Z solo più corto

17/06/16

28 NOV. 2017

COPIA CONFORME ALL'ORIGINALE
IL RESPONSABILE UTA
V. Isp. della Polizia di Stato
VEZZANI ROBERTO

8° REPARTO VOLO P.S. FIRENZE

Sez. Tecnica 8° RV/FI

SERVIZIO E TRASFERIMENTI

1. Denominazione	2. Modello, tipo e ditta costruttrice	3. Matricola Militare	4. Data accettazione	5. LIC o LOF
ELICOTTERO	A109A PS-48	PS80748	dic. 80'	1200 R ~~LIC: dic '86 ± 6 mesi~~ ~~LOF ottobre 87 ± 6 mesi~~ 13

6. TRASFERIMENTI - ISPEZIONI - REVISIONI - FUNZIONAMENTO / **7. INSTALLAZIONI**

ENTE E LOCALITA' A	Data B	Tipo Ispezione o revisione C	Stato D	Ore di volo D.U.R. o IRAN E	Ore di volo Totali F	Ore a terra G	Controllo ditta o esec. AMI H	C. Q. AMI I	Installato Veliv. motore P/B - elica A	Installato M. M. B	Installato Posiz. C	Installato Ore inst. su vel. mot. P/B el. D	Ore rimoz. da vel. mot. P/B elica E
U. S. T. AGUSTA - CASCINA COSTA	27-12-80	NUOVO	E	—	11:05	—			250-C20B	PS35449	—	00.00	705.20
CORPO DELLE GUARDIE DI P.S.	27/12/80	—	E	—	11.05	—			250-C20B	PS35448	—	00.00	1140.40
1° GRUPPO VOLO PRATICA DI MARE	31/12/80		E		13.25	—							
1° GRUPPO VOLO PRATICA DI MARE	31.1.80		E		27.05	0.40'							
1° GRUPPO VOLO PRATICA DI MARE	27.2.81		E		42.00	—							
PRATICA DI MARE	31/3/81		E		62:40	—							
1° GRUPPO VOLO PRATICA DI MARE	30/4/81		E		64:10	—							
	31.5.81		E		78:20	0.40'							
1° GRUPPO VOLO PRATICA DI MARE	30.6.81		I		83.30	10'							
1° GRUPPO VOLO	30.7.81		E		97:00	—							
PRATICA DI MARE	14.8.81	ISP.100H	E		100:25	—							
1° GRUPPO VOLO PRATICA DI MARE	31/8/81	—	E		106:20	0,20							
PRATICA DI MARE	30.9.81	—	E		115.40	—							
1° GRUPPO VOLO PRATICA DI MARE	31/10/81		E		120:50	0,30							
PRATICA DI MARE	30/11/81	—	E		126:10	—							
1° GRUPPO VOLO PRATICA DI MARE	31.12.81		E		140:40	—							
1° GRUPPO VOLO PRATICA DI MARE	31.1.82		E		152.35								
1° GRUPPO VOLO PRATICA DI MARE	28.2.82		E		190.35	60'							
1° GRUPPO VOLO PRATICA DI MARE	31/3/82		E	ISP 100H	200:35	—							
1° GRUPPO VOLO PRATICA DI MARE	30.4.82		E		214.45	—							

8° REPARTO VOLO - FIRENZE - S. di S.

28 NOV. 2019

COPIA CONFORME ALL'ORIGINALE

IL RESPONSABILE UTA
V. Isp. della Polizia di Stato
VEZZANI ROBERTO

N. 746-A catalogo A. M (foglio N. 1 di ..... fogli)

6. TRASFERIMENTI - ISPEZIONI - REVISIONI - FUNZIONAMENTO									7. INSTALLAZIONI				
ENTE E LOCALITA'	Data	Tipo Ispezione o revisione	Stato	Ore di volo		Ore a terra	Controllo ditta o esec. AMI	C. O. AMI	Installato				Ore rimoz. da vel. mot. P/B elica
				D.U.R. o IRAN	Totali				Veliv. motore P/B - elica	M. M.	Posiz.	Ore inst. su vel. mot. P/B el.	
A	B	C	D	E	F	G	H	I	A	B	C	D	E
1° GRUPPO VOLO PRATICA DI MARE	31.5.82		I		226.30	—		[illegible]					
1° GRUPPO VOLO PRATICA DI MARE	30/5/82		C		230:45	—		[illegible]					
1° GRUPPO VOLO PRATICA DI MARE	31/7/82		C		257:05	—		[illegible]					
1° GRUPPO VOLO PRATICA DI MARE	31/8/82		C		276.25	—		[illegible]					
1° GRUPPO VOLO PRATICA DI MARE	30.9.82		E		296.00	—		[illegible]					
1° GRUPPO VOLO PRATICA DI MARE	31.X.82	Isp. 300 ore	I		300.20	—		[illegible]					
1° GRUPPO VOLO PRATICA DI MARE	30/11/82	ISP 300h	I		300:20	—		[illegible]					
1° GRUPPO VOLO PRATICA DI MARE	31/12/82		E		327.40	—		[illegible]					
1° GRUPPO VOLO PRATICA DI MARE	31/1/83		I		329.15	—		[illegible]					
1° GRUPPO VOLO PRATICA DI MARE	28.2.83		E		331:40	—		[illegible]					
1° GRUPPO VOLO PRATICA DI MARE	31.3.83		E		350:20	—		[illegible]					
1° GRUPPO VOLO PRATICA DI MARE	30.4.83		E		371:45	—		[illegible]					
1° GRUPPO VOLO PRATICA DI MARE	31.5.83		E		387.15	110'		[illegible]					
1° GRUPPO VOLO PRATICA DI MARE	30/6/83	ISP/100h	I		400:00	—		[illegible]					
1° GRUPPO VOLO PRATICA DI MARE	31/7/83	ISP 100 h	E		408:00	—		[illegible]					
1° GRUPPO VOLO PRATICA DI MARE	31.8.83		E		458:30	—		[illegible]					
1° GRUPPO VOLO PRATICA DI MARE	30/9/83		E		484:20	1'35		[illegible]					
1° GRUPPO VOLO PRATICA DI MARE	31/10/83	ISP/100h	I		500:40	//		[illegible]					
1° GRUPPO VOLO PRATICA DI MARE	28/11/83	ISP/100h	E		500:40	//		[illegible]					
1° GRUPPO VOLO PRATICA DI MARE	30/11/83		E		503:05	//		[illegible]					
1° GRUPPO VOLO PRATICA DI MARE	31/12/83		E		503:40	—		[illegible]					

28 NOV. 2019
COPIA CONFORME
ALL'ORIGINALE
IL RESPONSABILE UTA
V. Isp. della Polizia di Stato
VEZZANI ROBERTO

SERVIZIO E TRASFERIMENTI

1. Denominazione	2. Modello, tipo e ditta costruttrice	3. Matricola Militare	4. Data accettazione	5. LIC o LOF 1200 R
ELICOTTERO	A109 A PS 48	p/o PS 80748 PS 48	dic. 80'	UC OTTOBRE 87 ± 6 MESI

6. TRASFERIMENTI - ISPEZIONI - REVISIONI - FUNZIONAMENTO

ENTE E LOCALITÀ A	Data B	Tipo ispezione o revisione C	Stato D	Ore di volo D.U.R. o IRAN E	Ore di volo Totali F	Ore a terra G	Controllo ditta o esec. AMI H	C. O. AMI
1° GRUPPO VOLO PRATICA DI MARE	31-1-84	—	E		521.20	—		Jah.
1° GRUPPO VOLO PRATICA DI MARE	29-2-84	—	E		525:40	—		ou
1° GRUPPO VOLO PRATICA DI MARE	31-3-84	—	E		526:00			ou
1° GRUPPO VOLO PRATICA DI MARE	30-4-84	—	E		528:55	—		ou
	14-5-84	—	E		528:55	—		ou
U. S. T. AGUSTA - CASCINA COSTA	14-5-84	—	E		528-55	—		
U. S. T. AGUSTA - CASCINA COSTA	27/2/85	—	E		531:30'	—		GA 689
1° GRUPPO VOLO PRATICA DI MARE	27/2/85	—	E		531:30	—		ou
1° GRUPPO VOLO PRATICA DI MARE	28/2/85	—	E		536:00	—		ou
1° GRUPPO VOLO PRATICA DI MARE	31/3/85	—	I		550:40	—		ou
	30/4/85	—	I		575:40	10'		ou
POLIZIA DI STATO 1° GRUPPO VOLO PRATICA DI MARE	21/5/85	ISP. 2-/300	I		600.45	1h 50'		
	6.7.85		E		601.15	—		
1° GRUPPO VOLO PRATICA DI MARE	31-7-85		E		622.10	—		ou
1° GRUPPO VOLO PRATICA DI MARE	31-8-85		E		550.35	0h 10'		ou
	30-9-85		I		678.35	—		ou
POLIZIA DI STATO 1° GRUPPO VOLO PRATICA DI MARE	31/X/85		I		693:00	—		ou
	30/11/85		I		693:00	—		ou
	31/12/85	ISP 100 H	I		703.25	1h 15'		ou

7. INSTALLAZIONI

Installato: Veliv. motore P/B - elica A	M. M. B	Posiz. C	Ore inst. su vel. mot. P/B el. D	Ore rimoz. da vel. mot. P/B elica E
250C20B	PS35449	—	00.00	705.20
250C20B	PS35448	—	00.00	1140.40

28 NOV. 2019
COPIA CONFORME ALL'ORIGINALE
IL RESPONSABILE UTA
V. Isp. della Polizia di Stato
VEZZANI ROBERTO

(foglio N. 2 di ..... fogli)

DP 5238 ex N.746-A

6. TRASFERIMENTI - ISPEZIONI - REVISIONI - FUNZIONAMENTO									7. INSTALLAZIONI				
ENTE E LOCALITÀ	Data	Tipo Ispezione o revisione	Stato	Ore di volo		Ore a terra	Controllo ditta o esec. AMI	C. O. AMI	Installato				Ore rimoz. da vel. mot. P/B elica
				D.U.R. o IRAN	Totali				Veliv. motore P/B - elica	M. M.	Posiz.	Ore inst. su vel. mot. P/B el.	
A	B	C	D	E	F	G	H	I	A	B	C	D	E
POLIZIA DI STATO	25/1/86	Fine ISP 100 ore	I		703:45	—			250C20B	SN 831047	—	704.20	1139.40
I° GRUPPO VOLO	31-1-86		I		705:20	—			250C20B	SN 832601	—	00.00	1140.40
PRATICA DI MARE	6-2-86	sost. Mot. 1 imb. Mot. sn 831047			705:20								
PRATICA DI MARE	28/2/86		E		713:15	1h:05							
PRATICA DI MARE	31-3-86		E		742:05	1h:40							
PRATICA DI MARE	30-4-86		E		775:50	1:20							
PRATICA DI MARE	31-5-86	ISP. 100 H	I		805:15	0'50							
PRATICA DI MARE - GRUPPO VOLO	17-6-86		E		805:15	—							
PRATICA DI MARE	23-6-86		E		811:55	00:15'							
POLIZIA DI STATO	23-6-86		E		811:55								
SEZIONE ELICOTTERI PALERMO	30-6-86		E		813:50								
POLIZIA DI STATO	31-7-86		E		819:40								
SEZIONE ELICOTTERI PALERMO	31-8-86		E		857:15								
POLIZIA DI STATO	30-9-86		E		855:50								
4° Reparto Volo Boccadifalco - PALERMO	25-10-86	Isp. 100 (9)	I		882:10								
POLIZIA DI STATO	31-10-86	"	I		882:10								
4° Reparto Volo Boccadifalco - PALERMO	30-11-86	"	I		882:10								
	31-12-86	"	I		882:10								
POLIZIA DI STATO 4° Reparto Volo Boccadifalco - PALERMO	31-1-87	"	I		882:10								
	28-2-87	"	I		882:10								
POLIZIA DI STATO	31-3-87	"	I		882:10								
4° Reparto Volo Boccadifalco - PALERMO	30-4-87	"	I		882:10								

4° REPARTO VOLO - PALERMO

20 NOV. 2019
COPIA CONFORME
ALL'ORIGINALE
IL RESPONSABILE UTA
V. Isp. della Polizia di Stato
VEZZANI ROBERTO

SERVIZIO E TRASFERIMENTI

1. Denominazione	2. Modello, tipo e ditta costruttrice	3. Matricola Militare	4. Data accettazione	5. LIC o LOF
Elicottero	A109A PS-48	(ex 80748)	Dic. 1980	1200 R. L.I.C. 4 OTTOBRE 1987

6. TRASFERIMENTI - ISPEZIONI - REVISIONI - FUNZIONAMENTO

ENTE E LOCALITÀ A	Data B	Tipo ispezione o revisione C	Stato D	Ore di volo D.U.R. o IRAN E	Ore di volo Totali F	Ore a terra G	Controllo ditta o esec. AMI H	C. O. AMI I
POLIZIA DI STATO	31-5-87	ISP. 100h (9h)	I	—	882:10			Rei
4° Reparto Volo Boccadifalco - PALERMO	30-6-87	"	I	—	882:10			Rei
POLIZIA DI STATO	28-7-87	—	E	—	883:05			Rei
4° Reparto Volo Boccadifalco - PALERMO	31-7-87	—	E	—	885:45			Rei
POLIZIA DI STATO	31-8-87	—	E	—	928:40			Rei
4° Reparto Volo Boccadifalco - PALERMO	29-9-87	IP 25 ore	I	—	957:00			Rei
	30-9-87	"	I	—	957:00			Rei
POLIZIA DI STATO 4° Reparto Volo	7-10-87	—	E	—	957:30			Rei
Boccadifalco - PALERMO	31-10-87	—	E	—	973:00			Rei
POLIZIA DI STATO	12-11-87	ISP. 100 (10)	I	—	983:50			Rei
4° Reparto Volo Boccadifalco - PALERMO	21-11-87	—	E	—	986:00			Rei
POLIZIA DI STATO	30-11-87	—	E	—	996:40			Rei
4° Reparto Volo Boccadifalco - PALERMO	31-12-87	—	E	—	1019:15			Rei
	31-1-88	—	E	—	1043-40			Rei
POLIZIA DI STATO	25-2-88	ISP 100 (2)	I	—	1084:15			Rei
4° Reparto Volo Boccadifalco - PALERMO	29-2-88	FINE MESE	I	—	1084:15			Rei
POLIZIA DI STATO	5-3-88	FINE ISP.	E	—	1084:45			Rei
4° Reparto Volo Boccadifalco - PALERMO	31/3/88	FINE MESE	E	—	1122:50			Rei
4° Reparto Volo Boccadifalco - PALERMO	12-4-88		E	—	1140:40			Rei

7. INSTALLAZIONI

Installato: Veliv. motore P/B - elica A	M. M. B	Posiz. C	Ore inst. su vel. mot. P/B el. D	Ore rimoz. da vel. mot. P/B elica E

28 NOV. 2019

COPIA CONFORME ALL'ORIGINALE
RESPONSABILE UTA
V. Isp. della Polizia di Stato
VEZZANI ROBERTO

(foglio N. 3 di fogli)

DP 5238 ex N.746-A

6. TRASFERIMENTI - ISPEZIONI - REVISIONI - FUNZIONAMENTO									7. INSTALLAZIONI				
ENTE E LOCALITÀ	Data	Tipo ispezione o revisione	Stato	Ore di volo		Ore a terra	Controllo ditta o esec. AMI	C. O. AMI	Installato				Ore rimoz. da vel. mot. P/B elica
				D.U.R. o IRAN	Totali				Veliv. motore P/B - elica	M. M.	Posiz.	Ore inst. su vel. mot. P/B el.	
A	B	C	D	E	F	G	H	I	A	B	C	D	E
E.M. - Elicottari meridionali s.p.a.	12-4-88	Ispezione	E	—	1140:40				250-C20B	835796	EM	600.00	815:15
FROSINONE		1200h	E	—	1140:40				250-C20B	835817	EM	600.00	1369:20
			E		1155:55				250-C20B	835257	EM	689.30	1643:55
	20-4-90		E		1167:50								
[illegible]	20-4-90		E		1167:50								
[illegible]	30-4-90	FINE MESE	E		1176:05								
POLIZIA DI STATO	31-5-90	FINE MESE	E	—	1192:25	0:55							
[illegible]	30-6-90	FINE MESE	E	—	1215:55	1:10							
[illegible]	31-7-90	FINE MESE	E	—	1226:05	0:35							
[illegible]	31-8-90	FINE MESE	E	—	1237:40	0:45							
[illegible]	4-9-90	ISP. 100 ore	I	—	1238:40								
[illegible]	24-9-90	FINE ISPEZ.	E	—	1253:10								
[illegible]	31-10-90	FINE MESE	E		1259:30	4:30							
[illegible]	30-11-90	FINE MESE	E		1269:50	0:25							
[illegible]	31-12-90	FINE MESE	E		1283:15	0:55							
[illegible]	31-1-91	FINE MESE	E		1292:00	0:40							
[illegible]	28-2-91	FINE MESE	E		1301:40	1:15							
POLIZIA DI STATO	21-3-91	Ispez.	I		1313:00	0:40							
BRIGADA AEREA - PALERMO	31-3-91	FINE MESE	I		1313:00	—							
[illegible]	5-4-91	FINE ISPEZ.	E		1313:50								
[illegible]	30-4-91	FINE MESE	E		1325:40	1:00							
[illegible]	21-5-91	Isp. 100h	I		1338:00								

8° REPARTO VOLO P.S. FIRENZE

28 NOV. 2019

COPIA CONFORME ALL'ORIGINALE

IL RESPONSABILE UTA

V. Isp. della Polizia di Stato

VEZZANI ROBERTO

SERVIZIO E TRASFERIMENTI

1. Denominazione	2. Modello, tipo e ditta costruttrice	3. Matricola Militare	4. Data accettazione	5. LIC o LOF
Elicottero	A109A PS 48	(ex 80748)	Dic. 1980	

6. TRASFERIMENTI - ISPEZIONI - REVISIONI - FUNZIONAMENTO / **7. INSTALLAZIONI**

ENTE E LOCALITA' A	Data B	Tipo ispezione o revisione C	Stato D	Ore di volo D.U.R. o IRAN E	Ore di volo Totali F	Ore a terra G	Controllo ditta o esec. AMI H	C. Q. AMI I	Installato Veliv. motore P/B - elica A	Installato M. M. B	Installato Posiz. C	Installato Ore inst. su vel. mot. P/B el. D	Ore rimoz. da vel. mot. P/B elica E
[illegible]	31-5-91	Fine Mese	I	—	1338:00	0:50							
[illegible]	28-6-91	Fine Isp.ne	E		1338:30								
[illegible]	30-6-91	Fine Mese	E		1343:30	0:45							
[illegible]	31-7-91	Fine Mese	I		1353:40	0:35'							
POLIZIA DI STATO	14-8-91	Isp.ne 25hr	I		1363:35								
4° Reparto Volo [illegible]	18-8-91	Fine Isp.ne	E		1364:05								
[illegible]	31-8-91	Fine Mese	E		1375:55	1:15							
[illegible]	23-9-91	Isp. 25hr	I		1388:35								
POLIZIA DI STATO 4° Reparto Volo	27-9-91	Fine Isp.ne	E		1389:05								
Boccadifalco - PALERMO	30-9-91	Fine Mese	E		1390:00	1:15							
POLIZIA DI STATO 4° Reparto Volo	31-10-91	Fine Mese	I		1403:55	0:45'							
Boccadifalco - PALERMO	28-11-91	Isp. 25hr	I		1413:40								
	30-11-91	Fine mese	I		1413:40	0:55'							
POLIZIA DI STATO	04-12-91	Fine Isp.	E		1414:20								
4° Reparto Volo Boccadifalco - PALERMO	31-12-91	Fine Mese	E		1427:00	1hr:45'							
	16-1-92	Isp. 100hr	I		1438:00								
POLIZIA DI STATO 4° Reparto Volo	31-1-92	Fine Mese	I		1438:00	1hr:10'							
Boccadifalco - PALERMO	14-2-92	Fine Isp.ne	E		1438:30	1hr:10'							
POLIZIA DI STATO 4° Reparto Volo	29-2-92	Fine Mese	E		1456:55	2hr:5'							
Boccadifalco - PALERMO	14-3-92	Isp.ne 25hr	I		1465:25								

8° REPARTO VOLO P. di S. - FIRENZE

28 NOV. 2019

COPIA CONFORME ALL'ORIGINALE

IL RESPONSABILE UTA

V. Isp. della Polizia di Stato

VEZZANI ROBERTO

N. 746-A catalogo A.M (foglio N. 4 di ..... fogli)

6. TRASFERIMENTI - ISPEZIONI - REVISIONI - FUNZIONAMENTO									7. INSTALLAZIONI				
ENTE E LOCALITA'	Data	Tipo ispezione o revisione	Stato	Ore di volo		Ore a terra	Controllo ditta o esec. AMI	C. O. AMI	Installato				Ore rimoz. da vel. mot. P/B elica
				D.U.R. o IRAN	Totali				Veliv. motore P/B - elica	M. M.	Posiz.	Ore inst. su vel. mot. P/B el.	
A	B	C	D	E	F	G	H	I	A	B	C	D	E
POLIZIA DI STATO 4° Reparto Volo Boccadifalco - PALERMO	31-03-92	Fine Mese	I		1465:25	0:45'							
	11-04-92	Fine Ispne	E		1466:05								
POLIZIA DI STATO 4° Reparto Volo Boccadifalco - PALERMO	30-04-92	Fine Mese	E		1476:45	1:00							
	28-05-92	Ispne 25h	I		1492:50								
POLIZIA DI STATO 4° Reparto Volo Boccadifalco - PALERMO	31-05-92	Fine Mese	I		1492:50	1h:05'							
	03-06-92	Fine Ispne	E		1493:30								
POLIZIA DI STATO 4° Reparto Volo Boccadifalco - PALERMO	30-06-92	Fine Mese	E		1506:20	00:55'							
	31-07-92	Fine Mese	I		1506:20								
POLIZIA DI STATO 4° Reparto Volo Boccadifalco - PALERMO	31-08-92	Fine Mese	I		1506:20								
	30-09-92	Fine Mese	I		1506:20								
	31-10-92	Isp. 100h L.I.C.	I		1506:20								
POLIZIA DI STATO 4° Reparto Volo Boccadifalco - PALERMO	31-10-92	Fine MESE	I		1506:20								
	29-11-92	Fine Ispne	E		1507:00								
POLIZIA DI STATO 4° Reparto Volo Boccadifalco - PALERMO	30-11-92	Fine Mese	E		1507:00	1h e 45'							
	31-12-92	Fine Mese	E		1527:20	2h e 15'							
POLIZIA DI STATO 4° Reparto Volo Boccadifalco - PALERMO	12-1-93	Ispne. 25h	I		1530:20								
	19-1-93	Fine Ispne	E		1531:20								
	31-1-93	Fine Mese	E		1537:50	1h e 05'							
POLIZIA DI STATO 4° Reparto Volo Boccadifalco - PALERMO	26-2-93	Ispne RESORE	I		1555:20	01:00							
	28-2-93	Fine Mese	I		1555:20	↓							
POLIZIA DI STATO 4° Reparto Volo Boccadifalco - PALERMO	11-3-93	Fine Ispne	E		1555:45								
	31-3-93	Fine Mese	E		1571:55	01:15'							

POLIZIA DI STATO 4° REPARTO VOLO P. di S. FIRENZE

29 NOV. 2019

COPIA CONFORME ALL'ORIGINALE

IL RESPONSABILE UTA

V. Isp. della Polizia di Stato

VEZZANI ROBERTO

SERVIZIO E TRASFERIMENTI

1. Denominazione	2. Modello, tipo e ditta costruttrice	3. Matricola Militare	4. Data accettazione	5. LIC o LOF
Elicottero	A109A G. Agusta	PS 48	12-80	—

6. TRASFERIMENTI - ISPEZIONI - REVISIONI - FUNZIONAMENTO

ENTE E LOCALITÀ A	Data B	Tipo ispezione o revisione C	Stato D	Ore di volo: D.U.R. o IRAN E	Ore di volo: Totali F	Ore a terra G	Controllo ditta o esec. AMI H	C. Q. AMI I
POLIZIA DI STATO 4° Reparto Volo Boccadifalco - PALERMO	13.04.93	Ispez. 25hv	I		1580:20			
	23.04.93	Fine Ispez.	E		1580:50			
POLIZIA DI STATO 4° Reparto Volo Boccadifalco - PALERMO	30.04.93	Fine Mese	E		1590:30	1h e 25'		
	28.05.93	Ispez. 100hv	I		1607:40			
	31.05.93	Fine Mese	I		1607:40	00:50		
POLIZIA DI STATO 4° Reparto Volo Boccadifalco - PALERMO	11.06.93	Fine Ispez.	E		1608:20			
	30.06.93	Fine Mese	E		1616:55	00:50		
POLIZIA DI STATO 4° Reparto Volo Boccadifalco - PALERMO	31.07.93	Fine Mese	E		1632:25	00:50		
	07.08.93	Ispez. 25hv	I		1633:50			
	10.08.93	Fine Ispez.	E		1634:25			
POLIZIA DI STATO 4° Reparto Volo Boccadifalco - PALERMO	31.08.93	Fine Mese	E		1647:25	01:10'		
	26.09.93	Ispez. 25hv	I		1659:15			
	30.09.93	Fine Mese	I		1659:15	00:55		
POLIZIA DI STATO 4° Reparto Volo Boccadifalco - PALERMO	31.10.93	Fine Mese	I		1659:15	00:00		
	11.11.93	Fine Ispez.ne	E		1660:15			
POLIZIA DI STATO 4° Reparto Volo Boccadifalco - PALERMO	25.11.93	Ispez. 25hv	I		1684:15			
	30.11.93	Fine Mese	I		1684:15	3hv e 10'		
	03.12.93	Fine Ispez.ne	E		1685:15			
POLIZIA DI STATO 4° Reparto Volo Boccadifalco - PALERMO	31.12.93	Fine Mese	E		1701:20	1hv e 30'		
	10.01.94	Ispez. 100hv	I		1707:40			

7. INSTALLAZIONI

Installato: Veliv. motore P/B - elica A	M. M. B	Posiz. C	Ore inst. su vel. mot. P/B el. D	Ore rimoz. da vel. mot. P/B elica E

28 NOV 2019

COPIA CONFORME ALL'ORIGINALE
IL RESPONSABILE UTA
V. Isp. della Polizia di Stato
VEZZANI ROBERTO

N. 746-A *catalogo A. M.*
(foglio N. 5 di ..... fogli)

6. TRASFERIMENTI - ISPEZIONI - REVISIONI - FUNZIONAMENTO									7. INSTALLAZIONI				
				Ore di volo					Installato				Ore rimoz. da vel. mot. P/B elica
ENTE E LOCALITÀ A	Data B	Tipo ispezione o revisione C	Stato D	D.U.R. o IRAN E	Totali F	Ore a terra G	Controllo ditta o esec. AMI H	C. Q. AMI	Veliv. motore P/B - elica A	M. M. B	Posiz. C	Ore inst. su vel. mot. P/B el. D	E
POLIZIA DI STATO 8° Reparto Volo Decoadifalco - PALERMO	31.01.94	Fine Mese	I		1707:40	00:05'							
	17.02.94	Fine Ispezione	E		1710:35								
	28.02.94	Fine Mese	E		1716:15	00:40							
	30.3.94	ISP. 25 ORE	I		1732:40								
POLIZIA DI STATO 8° Reparto Volo Decoadifalco - PALERMO	31.3.94	FINE MESE	I		1732:40	00:55							
	14.4.94		I		1732:40	75'							
8° REPARTO VOLO POLIZIA FIRENZE	14.4.94	PASSAGGIO DI CARICO	I		1732:40	75'	Uff. Tecnico DICHIARA						
8° REPARTO VOLO POLIZIA FIRENZE	15.4.94	FINE ISP	E		1733:20	75'	Uff. Tecnico DICHIARA						
8° REPARTO VOLO POLIZIA FIRENZE	30.4.94	FINE MESE	E		1736.20	95'	Uff. Tecnico DICHIARA						
8° REPARTO VOLO POLIZIA FIRENZE	29.4.94	FERMO TECNICO			1736.20	95'	Uff. Tecnico DICHIARA						
8° REPARTO VOLO POLIZIA FIRENZE	31.5.94	FINE MESE	I		1736.20	95'	Uff. Tecnico DICHIARA						
8° REPARTO VOLO POLIZIA FIRENZE	22.6.94	ISP 25 H	I		1736.20	95'	Uff. Tecnico DICHIARA						
8° REPARTO VOLO POLIZIA FIRENZE	30.6.94	FINE MESE	I		1736.20	95'	Uff. Tecnico DICHIARA						
8° REPARTO VOLO POLIZIA FIRENZE	04.7.94	FINE ISP.	E		1737.40	105'	Uff. Tecnico DICHIARA						
8° REPARTO VOLO POLIZIA FIRENZE	23.7.94	AVARIA T/TOT N° 2	I		1744.00	145'	Uff. Tecnico DICHIARA						
8° REPARTO VOLO POLIZIA FIRENZE	31.7.94	FINE MESE	I		1744.00	145'	Uff. Tecnico DICHIARA						
8° REPARTO VOLO POLIZIA FIRENZE	04.8.94	INT. TEC.	E		1744.15	335'	Uff. Tecnico DICHIARA						
8° REPARTO VOLO POLIZIA FIRENZE	29/8/94	ISP 25 H	I		1763.00	550'	Uff. Tecnico DICHIARA						
8° REPARTO VOLO POLIZIA FIRENZE	31/8/94	FINE MESE	I		1763.00	555'	Uff. Tecnico DICHIARA						
8° REPARTO VOLO POLIZIA FIRENZE	1/9/94	FINE ISP	E		1763.50	555'	Uff. Tecnico DICHIARA						
8° REPARTO VOLO POLIZIA FIRENZE	20/9/94	ISP 25 H	I		1788.00	560'	Uff. Tecnico DICHIARA						
8° REPARTO VOLO POLIZIA FIRENZE	26/9/94	FINE ISP	E		1788.50	560'	Uff. Tecnico						

5.
R

8° REPARTO VOLO P. di S. FIRENZE

28 NOV. 2019

COPIA CONFORME ALL'ORIGINALE
IL RESPONSABILE UTA
V. Isp. della Polizia di Stato
VEZZANI ROBERTO

SERVIZIO E TRASFERIMENTI

Denominazione	2. Modello, tipo e ditta costruttrice	3. Matricola Militare	4. Data accettazione	5. LIC o LOF
Elicottero	A109A G. AGUSTA	PS48	12-80	/

TRASFERIMENTI - ISPEZIONI - REVISIONI - FUNZIONAMENTO

ENTE E LOCALITÀ A	Data B	Tipo Ispezione o revisione C	Stato D	Ore di volo D.U.R. o IRAN E	Ore di volo Totali F	Ore a terra G	Controllo ditta o esec. AMI H	C. O. AMI
8° REPARTO VOLO POLIZIA FIRENZE	30.9.94	FINE MESE	E		1789.50	565'	Uff. Tecnico DICHIARA	
8° REPARTO VOLO POLIZIA FIRENZE	11.10.94	ISP 100H	I		1807:40		Uff. Tecnico DICHIARA	
8° REPARTO VOLO POLIZIA FIRENZE	19.10.94	FINE ISP	E		1808.10	01'	Uff. Tecnico DICHIARA	
[illegible]	31.10.94	FINE MESE	E		1816.05	17'	Uff. Tecnico DICHIARA	
8° REPARTO VOLO POLIZIA FIRENZE	19/11/94	ISP 25H	I		1832:40	17'	Uff. Tecnico DICHIARA	
8° REPARTO VOLO POLIZIA FIRENZE	23/11/94	FINE ISP	E		1833:40	17'	Uff. Tecnico DICHIARA	
8° REPARTO VOLO POLIZIA FIRENZE	30/11/94	FINE MESE	E		1836:50		Uff. Tecnico	
8° REPARTO VOLO POLIZIA FIRENZE	19/12/94	ISP 25H	I		1857:40	27'	Uff. Tecnico	
8° REPARTO VOLO POLIZIA FIRENZE	22/12/94	FINE ISP	E		1858:25	47'	Uff. Tecnico	
8° REPARTO VOLO POLIZIA FIRENZE	31/12/94	FINE MESE	E		1865:35	52'	Uff. Tecnico	
8° REPARTO VOLO POLIZIA FIRENZE	23/1/95	ISP 25H	I		1882:40	52'	Uff. Tecnico	
8° REPARTO VOLO POLIZIA FIRENZE	27/1/95	FINE ISP	E		1883:25	62'	Uff. Tecnico	
8° REPARTO VOLO POLIZIA FIRENZE	31/1/95	FINE MESE	E		1897:45	62'	Uff. Tecnico	
8° REPARTO VOLO POLIZIA FIRENZE	5/2/95	ISP 100H	I		1910:00		Uff. Tecnico	
8° REPARTO VOLO POLIZIA FIRENZE	18/2/95	FINE ISP	E		1910:45	0	Uff. Tecnico	
8° REPARTO VOLO POLIZIA FIRENZE	28/2/95	FINE MESE	E		1918:35		Uff. Tecnico	
8° REPARTO VOLO POLIZIA FIRENZE	13/3/95	ISP 25H	I		1935:00		Uff. Tecnico	
8° REPARTO VOLO POLIZIA FIRENZE	17/3/95	FINE ISP	E		1935:30	180'	Uff. Tecnico	
8° REPARTO VOLO POLIZIA FIRENZE	31/3/95	FINE MESE	E		1958:35		Uff. Tecnico	
8° REPARTO VOLO POLIZIA FIRENZE	3/4/95	ISP 25H	I		1960:10	205	Uff. Tecnico	

7. INSTALLAZIONI

Installato: Veliv. motore P/B - elica A	M. M. B	Posiz. C	Ore inst. su vel. mot. P/B el. D	Ore rimoz. da vel. mot. P/B elica E
ALLISON 250C20B	835817	-	60.00	1369.20
ALLISON 250C20B	836597	-	115.20	479.55

29 NOV 2019

COPIA CONFORME ALL'ORIGINALE
IL RESPONSABILE UTA
V. Isp. della Polizia di Stato
VEZZANI ROBERTO

(foglio N. 6 di fogli)

Dr 5238 ex N.740-A

6. TRASFERIMENTI - ISPEZIONI - REVISIONI - FUNZIONAMENTO									7. INSTALLAZIONI				
ENTE E LOCALITÀ	Data	Tipo ispezione o revisione	Stato	Ore di volo		Ore a terra	Controllo ditta o esec. AMI	C. O. AMI	Installato				Ore rimoz. da vel. mot. P/B elica
				D.U.R. o IRAN	Totali				Veliv. motore P/B - elica	M. M.	Posiz.	Ore inst. su vel. mot. P/B el.	
A	B	C	D	E	F	G	H	I	A	B	C	D	E
8° REPARTO VOLO POLIZIA FIRENZE	7/4/95	FINE ISP	E		1960.45		Uff. Tecnico						
8° REPARTO VOLO POLIZIA FIRENZE	30/4/95	FINE MESE	E		1980:30		Uff. Tecnico						
8° REPARTO VOLO POLIZIA FIRENZE	8/05/95	ISP. 25 H	I		1985:10	265'	Uff. Tecnico						
8° REPARTO VOLO POLIZIA FIRENZE	11 5 95	FINE ISP	E		1985:55		Uff. Tecnico						
8° REPARTO VOLO POLIZIA FIRENZE	31 5 95	FINE MESE	E		2010:00		Uff. Tecnico						
8° REPARTO VOLO POLIZIA FIRENZE	29 5 95	ISP 300 H	I		2010:00	320'/0	Uff. Tecnico						
8° REPARTO VOLO POLIZIA FIRENZE	25 6 95	FINE ISP	E		2011:30		Uff. Tecnico						
8° REPARTO VOLO POLIZIA FIRENZE	30 6 95	FINE MESE	E		2019:45		Uff. Tecnico						
8° REPARTO VOLO POLIZIA FIRENZE	11.7.95	ISP 25 H	I		2035:00	100'	Uff. Tecnico						
8° REPARTO VOLO POLIZIA FIRENZE	25.7.95	FINE ISP	E		2035:40		Uff. Tecnico						
8° REPARTO VOLO POLIZIA FIRENZE	31 7 95	FINE MESE	E		2039:25		Uff. Tecnico						
8° REPARTO VOLO POLIZIA FIRENZE	31 8 95	FINE MESE	E		2052:50		Uff. Tecnico						
8° REPARTO VOLO POLIZIA FIRENZE	11 09 95	ISP 25 H	I		2060:00	150'	Uff. Tecnico						
8° REPARTO VOLO POLIZIA FIRENZE	27 9 95	FINE ISP	E		2060:30		Uff. Tecnico						
8° REPARTO VOLO POLIZIA FIRENZE	16 10 95	ISP 25 H	I		2085:00		Uff. Tecnico						
8° REPARTO VOLO POLIZIA FIRENZE	26 10 95	FINE ISP	E		2085:25	305'	Uff. Tecnico						
8° REPARTO VOLO POLIZIA FIRENZE	31 10 95	FINE MESE	E		2099:10		Uff. Tecnico						
8° REPARTO VOLO POLIZIA FIRENZE	8 11 95	ISP 100 H	I		2110:20	40'	Uff. Tecnico		250C208	835816	E	1500:20	1164.35
8° REPARTO VOLO POLIZIA FIRENZE	13 12 95	FINE ISP	E		2110:50		Uff. Tecnico						
8° REPARTO VOLO POLIZIA FIRENZE	31 12 95	FINE MESE	E		2120:20		Uff. Tecnico						
8° REPARTO VOLO POLIZIA FIRENZE	30 1 96	ISP 25 H	I		2135:20		Uff. Tecnico						
8° REPARTO VOLO POLIZIA FIRENZE	09 2 96	FINE ISP	E		2135:45		Uff. Tecnico						

REPARTO VOLO P. di S. - 8° - FIRENZE

2 8 NOV 2019

COPIA CONFORME ALL'ORIGINALE
IL RESPONSABILE UTA
V. Isp. della Polizia di Stato
VEZZANI ROBERTO

SERVIZIO E TRASFERIMENTI

Denominazione	2. Modello, tipo e ditta costruttrice	3. Matricola Militare	4. Data accettazione	5. LIC o LOF
ELICOTTERO	A 109 A	PS 48	12-80	/

TRASFERIMENTI - ISPEZIONI - REVISIONI - FUNZIONAMENTO

ENTE E LOCALITÀ A	Data B	Tipo ispezione o revisione C	Stato D	Ore di volo D.U.R. o IRAN E	Ore di volo Totali F	Ore a terra G	Controllo ditta o esec. AMI H	C. O. AMI I
8° REPARTO VOLO POLIZIA FIRENZE	29.2.96	FINE MESE	E		2143.10		Uff. Tecnico	
8° REPARTO VOLO POLIZIA FIRENZE	20.3.96	ISP. 25h	I		2160.20		Uff. Tecnico	
	28.3.96	FINE ISP.	E		2161.50		Uff. Tecnico	
8° REPARTO VOLO POLIZIA FIRENZE	31.3.96	FINE MESE	E		2167.00	520'	Uff. Tecnico	
8° REPARTO VOLO POLIZIA FIRENZE	29.4.96	ISP. 25h	I		2186.10		Uff. Tecnico	
8° REPARTO VOLO POLIZIA FIRENZE	30.4.96	FINE MESE	I		2186.10	605'	Uff. Tecnico	
8° REPARTO VOLO POLIZIA FIRENZE	08.5.96	FINE ISP.	E		2187.05	665'	Uff. Tecnico	
8° REPARTO VOLO POLIZIA FIRENZE	31.5.96	FINE MESE	E		2202.45	750'	Uff. Tecnico	
8° REPARTO VOLO POLIZIA FIRENZE	06.06.96	ISP. 300h	I		2210.30	770'	Uff. Tecnico	
8° REPARTO VOLO POLIZIA FIRENZE	07.06.96	ISP. 300h	I		2223.20	ORDINP. ITI GEN 39	Uff. Tecnico	
8° REPARTO VOLO POLIZIA FIRENZE	30.06.96	FINE ISP.	E		2224.00	75'	Uff. Tecnico	
8° REPARTO VOLO POLIZIA FIRENZE	31.07.96	FINE MESE	E		2234.50	120'	Uff. Tecnico	
8° REPARTO VOLO POLIZIA FIRENZE	19.08.96	ISP. 25h	I		2248.20	205'	Uff. Tecnico	
8° REPARTO VOLO POLIZIA FIRENZE	24.08.96	FINE ISP.	E		2249.05	255'	Uff. Tecnico	
8° REPARTO VOLO POLIZIA FIRENZE	31.08.96	FINE MESE	E		2251.50	285'	Uff. Tecnico	
8° REPARTO VOLO POLIZIA FIRENZE	27.9.96	ISP. 25h	I		2273.20	405'	Uff. Tecnico	
8° REPARTO VOLO POLIZIA FIRENZE	30.9.96	FINE MESE	I		2273.20	405'	Uff. Tecnico	
8° REPARTO VOLO POLIZIA FIRENZE	02.10.96	FINE ISP.	I		2274.35	415'	Uff. Tecnico	
8° REPARTO VOLO POLIZIA FIRENZE	31.10.96	FINE MESE	I		2274.35	415'	Uff. Tecnico	
8° REPARTO VOLO POLIZIA FIRENZE	19.3.97	ISP. SPECIALE	IT		2274.35	415	Uff. Tecnico	

7. INSTALLAZIONI

Installato: Veliv. motore P/B - elica A	M. M. B	Posiz. C	Ore inst. su vel. mot. P/B el. D	Ore rimoz. da vel. mot. P/B elica E

29 NOV. 2019

COPIA CONFORME ALL'ORIGINALE
IL RESPONSABILE UTA
V. Isp. della Polizia di Stato
VEZZANI ROBERTO

(foglio N. 1 di fogli)

DP 6238 ex N./40-A

6. TRASFERIMENTI - ISPEZIONI - REVISIONI - FUNZIONAMENTO									7. INSTALLAZIONI				
ENTE E LOCALITÀ	Data	Tipo ispezione o revisione	Stato	Ore di volo		Ore a terra	Controllo ditta o esec. AMI	C. O. AMI	Installato				Ore rimoz. da vel. mot. P/B elica
				D.U.R. o IRAN	Totali				Veliv. motore P/B - elica	M. M.	Posiz.	Ore inst. su vel. mot. P/B el.	
A	B	C	D	E	F	G	H	I	A	B	C	D	E
R U.S.T. ELIMERIDIONALI	18-3-97	ISPEZIONE	E	—	2274.35		A2 4017		250-2208	836597	E	479.55	2864,25
S FROSINONE	31-7-98	MAGGIORE		—	2286.35				250-2208	835816	E	1664.55	2864,25
R 8° REPARTO VOLO POLIZIA FIRENZE	31-7-98	RITIRO COMP. COLL.	E	—	2286.35		Uff. Tecnico						
8° REPARTO VOLO POLIZIA FIRENZE	31.7.98	FINE MESE	E	—	2287:10	20'	8° RVFI Uff. Tecnico						
8° REPARTO VOLO POLIZIA FIRENZE	31.8.98	ISP.NE DI FUNZ	I	—	2299:40	95'	8° RVFI Uff. Tecnico						
8° REPARTO VOLO POLIZIA FIRENZE	31.8.98	FINE MESE	I	—	2299:40	95'	8° RVFI Uff. Tecnico						
8° REPARTO VOLO POLIZIA FIRENZE	2.9.98	FINE ISP.NE	E	—	2300:20	115'	8° RVFI Uff. Tecnico						
8° REPARTO VOLO POLIZIA FIRENZE	30.9.98	FINE MESE	E	—	2316.45	160'	Uff. Tecnico						
8° REPARTO VOLO POLIZIA FIRENZE	6.10.98	ISP 25H	I	—	2320.50	180'	Uff. Tecnico						
8° REPARTO VOLO POLIZIA FIRENZE	9.10.98	FINE ISP	E	—	2321.50	215'	Uff. Tecnico						
8° REPARTO VOLO POLIZIA FIRENZE	31.X.98	FINE MESE	E	—	2346:05	265'	Uff. Tecnico						
8° REPARTO VOLO POLIZIA FIRENZE	2.XI.98	ISP.NE 25h.	I	—	2346:05	265'	Uff. Tecnico						
8° REPARTO VOLO POLIZIA FIRENZE	5.XI.98	FINE ISP.NE	E	—	2347:15	275'	Uff. Tecnico						
8° REPARTO VOLO POLIZIA FIRENZE	27.XI.98	ISP.NE 100 H	I	—	2373.00	335'	Uff. Tecnico		CONCESSA RIDUZIONE 5% DA DIR. SERVIZ. I° P.H.				
8° REPARTO VOLO POLIZIA FIRENZE	30.XI.98	FINE MESE	I	—	2373:00	350'	Uff. Tecnico		REGISTRATO PARTE II° DEL 26.11.1999 - [illegible]				
8° REPARTO VOLO POLIZIA FIRENZE	12.XII.98	FINE ISP.NE	E	—	2374:00	356	8° RVFI Uff. Tecnico						
8° REPARTO VOLO POLIZIA FIRENZE	31.XII.98	FINE MESE	E	—	2389:35	40'	8° RVFI Uff. Tecnico						
8° REPARTO VOLO POLIZIA FIRENZE	15.01.99	ISP.NE 25H	I	—	2398:00	60'	8° RVFI Uff. Tecnico						
8° REPARTO VOLO POLIZIA FIRENZE	21.01.99	FINE ISP.25h	E	—	2401:30	65'	8° RVFI Uff. Tecnico						
8° REPARTO VOLO POLIZIA FIRENZE	31.01.99	FINE MESE	E	—	2405:40	85'	8° RVFI Uff. Tecnico						
8° REPARTO VOLO POLIZIA FIRENZE	25.2.99	ISP.NE 25h	I	—	2423:00		8° RVFI Uff. Tecnico						
8° REPARTO VOLO POLIZIA FIRENZE	28.2.99	FINE ISP.NE	E	—	2423:00	45 / 130	8° RVFI Uff. Tecnico						

29 NOV. 2019

COPIA CONFORME ALL'ORIGINALE

IL RESPONSABILE UTA

V. Isp. della Polizia di Stato

VEZZANI ROBERTO

SERVIZIO E TRASFERIMENTI

Denominazione	2. Modello, tipo e ditta costruttrice	3. Matricola Militare	4. Data accettazione	5. LIC o LOF
ELICOTTERO	A 109A AGUSTA	PS 48	12.1980	/

TRASFERIMENTI - ISPEZIONI - REVISIONI - FUNZIONAMENTO

ENTE E LOCALITÀ A	Data B	Tipo ispezione o revisione C	Stato D	Ore di volo D.U.R. o IRAN E	Ore di volo Totali F	Ore a terra G	Controllo ditta o esec. AMI H	C. O. AMI I
8° REPARTO VOLO POLIZIA FIRENZE	28.2.99	FINE MESE	E	-	2423:00	45 / 130	8° RVFI Uff. Tecnico	
8° REPARTO VOLO POLIZIA FIRENZE	31.3.99	FINE MESE	E	-	2443:10	95 / 225	8° RVFI Uff. Tecnico	
8° REPARTO VOLO POLIZIA FIRENZE	30.4.99	FINE MESE	E	-	2443:10		8° RVFI Uff. Tecnico	
8° REPARTO VOLO POLIZIA FIRENZE	31.5.99	FINE MESE	E	-	2448:40		8° RVFI Uff. Tecnico	
8° REPARTO VOLO POLIZIA FIRENZE	31.5.99	ISP.NE 25h	I	-	2468:40	45' / 270'	8° RVFI Uff. Tecnico	
8° REPARTO VOLO POLIZIA FIRENZE	3.6.99	FINE ISP.NE	E	-	2469:30		8° RVFI Uff. Tecnico	
8° REPARTO VOLO POLIZIA FIRENZE	25.6.99	ISP.NE 100h	I	-	2478:25		8° RVFI Uff. Tecnico	CONCESSA PROROGA DI 5 ORE
8° REPARTO VOLO POLIZIA FIRENZE	30.6.99	FINE MESE	I	-	2479:25	55' / 325	8° RVFI Uff. Tecnico	DA EFFETTUARE S.C.F. A P.d.S.
8° REPARTO VOLO POLIZIA FIRENZE	3.7.99	FINE ISP.NE	E	-	2479,25	325'	8° RVFI Uff. Tecnico	SU PRATO II° 23.6.99
8° REPARTO VOLO POLIZIA FIRENZE	11.7.99	ISP 25h	I	-	2504.55		8° RVFI Uff. Tecnico	
8° REPARTO VOLO POLIZIA FIRENZE	22.7.99	FINE ISP	E	-	2505.40		8° RVFI Uff. Tecnico	
8° REPARTO VOLO POLIZIA FIRENZE	31.7.99	FINE MESE	E	-	2515.30	90' / 415 / 90'	8° RVFI Uff. Tecnico	
8° REPARTO VOLO FIRENZE	22.8.99	ISP. 25h	I	-	2533:20		Uff. Tecnico	
8° REPARTO VOLO FIRENZE	31.8.99	FINE MESE	I	-	2533:20	95' / 500' / 135'	Uff. Tecnico	
8° REPARTO VOLO FIRENZE	14.9.99	FINE ISP.NE	E	-	2534:40		Uff. Tecnico	
8° REPARTO VOLO FIRENZE	30.9.99	FINE MESE	E	-	2537:10	105' / 605' / 240	Uff. Tecnico	
8° REPARTO VOLO FIRENZE	31.10.99	FINE MESE	E	-	2543:10	40' / 645' / 320	Uff. Tecnico	
8° REPARTO VOLO FIRENZE	23.11.99	INVIO DITTA		-	2544:55		Uff. Tecnico	
		AGUSTA VA-SI	I	-	2544:55		Uff. Tecnico	
D. S. T. AGUSTA - CASCINA COSTA	23.11.99	RIGEZIONE	S.I.	-	2544.55			

7. INSTALLAZIONI

Installato: Veliv. motore P/B - elica A	M. M. B	Posiz. C	Ore inst. su vel. mot. P/B el. D	Ore rimoz. da vel. mot. P/B elica E

2 0 NOV. 2019
COPIA CONFORME ALL'ORIGINALE
IL RESPONSABILE UTA
V. Isp. della Polizia di Stato
VEZZANI ROBERTO

(foglio N. 8 di ..... fogli)

DP 5238 ex N.746-A

5

6. TRASFERIMENTI - ISPEZIONI - REVISIONI - FUNZIONAMENTO									7. INSTALLAZIONI				
ENTE E LOCALITÀ	Data	Tipo ispezione o revisione	Stato	Ore di volo		Ore a terra	Controllo ditta o esec. AMI	C. O. AMI	Installato				Ore rimoz. da vel. mot. P/B elica
				D.U.R. o IRAN	Totali				Veliv. motore P/B - elica	M. M.	Posiz.	Ore inst. su vel. mot. P/B el.	
A	B	C	D	E	F	G	H	I	A	B	C	D	E
R. AGUSTA Spa Malp.	23.11.99	SI		—	2544.55	35' 680' 355'							
S AGUSTA Sp. Malp.	21-200	SI		—	2546.05								
R AGUSTA MALPENSA	21-200	SI		—	2546.05								
S AGUSTA MALPENSA	13 300	SI		—	2546.25								
8° REPARTO VOLO POLIZIA FIRENZE	13.3.00	RITIRO DITTA	E	—	2547:35		Uff. Tecnico						
8° REPARTO VOLO POLIZIA FIRENZE		AGUSTA VA	E	—	2547:35		Uff. Tecnico						
8° REPARTO VOLO POLIZIA FIRENZE	24.3.00	ISP.NE FUNZ.	I	—	2557:25		Uff. Tecnico						
8° REPARTO VOLO POLIZIA FIRENZE	27.3.00	FINE ISP.NE	E	—	2558:35		Uff. Tecnico						
8° REPARTO VOLO POLIZIA FIRENZE	31.3.00	FINE MESE	E	—	2572:25	70' 750' 425'	Uff. Tecnico						
8° REPARTO VOLO POLIZIA FIRENZE	8.4.00	ISP. 300 H	I	—	2576:05	35' 385' 140'	Uff. Tec						
8° REPARTO VOLO POLIZIA FIRENZE	30.4.00	FINE MESE	I	—	2576:05	0x MICEH 39	Uff. Tecnico						
8° REPARTO VOLO POLIZIA FIRENZE	12.05.00	FINE ISP.	E	—	2577.00	175'	Uff. Tecnico						
8° REPARTO VOLO POLIZIA FIRENZE	31.5.00	FINE MESE	E	—	2593:05	225'	Uff. Tecnico						
8° REPARTO VOLO POLIZIA FIRENZE	10.6.00	ISP 25H	I	—	2601.40	245'	Uff. Tecnico		proroga 35' in più				
8° REPARTO VOLO POLIZIA FIRENZE	28.6.00	FINE ISP	E	—	2602.50	250'	Uff. Tecnico						
8° REPARTO VOLO POLIZIA FIRENZE	30.6.00	FINE MESE	E	—	2603.10	300'	Uff. Tecnico						
8° REPARTO VOLO POLIZIA FIRENZE	31.7.00	FINE MESE		—	2622.00	340'							
8° REPARTO VOLO POLIZIA FIRENZE	10.8.00	ISP 50 4	I	—	2626:40		Uff. Tecnico						
8° REPARTO VOLO POLIZIA FIRENZE	12.8.00	FINE ISP	E	—	2627:55		Uff. Tecnico						
8° REPARTO VOLO POLIZIA FIRENZE	31.8.00	FINE MESE	E	—	2642:35	415'	Uff. Tecnico						
8° REPARTO VOLO POLIZIA FIRENZE	8.9.00	ISP. 75H	I	—	2647:30	420'			Anticipo	ISP. 2	4:10		
8° REPARTO VOLO POLIZIA FIRENZE	30.9.00	FINE MESE	I	—	2647:30		Uff. Tecnico						

8° REPARTO VOLO P. di S. FIRENZE

28 NOV. 2010

COPIA CONFORME ALL'ORIGINALE

IL RESPONSABILE UTA
V. Isp. della Polizia di Stato
VEZZANI ROBERTO

Modulario Polstato 186

(foglio N. 9 di ..... fogli)

Mod. 160 (aeromobili) ex DP5238

SERVIZIO E TRASFERIMENTI

1. Denominazione	2. Modello, tipo e ditta costruttrice	3. Matricola Polizia di Stato	4. Data accettazione	5. LIC o LOF
Elicottero	A109 A AGUSTA	PS 48	12.1980	/

6. TRASFERIMENTI - ISPEZIONI - REVISIONI - FUNZIONAMENTO / 7. INSTALLAZIONI

ENTE E LOCALITA' A	Data B	Tipo ispezione o revisione C	Stato D	Ore di volo D.U.R. o IRAN E	Ore di volo Totali F	Ore a terra G	Controllo ditta o esec. AMI H	C.Q. AMI I	Installato Veliv. motore P/B - elica A	Installato M.M. B	Installato Posiz. C	Installato Ore inst. su vel. mot. P/B el. D	Ore rimoz. da vel. mot. P/B elica E
8° REPARTO VOLO POLIZIA FIRENZE	11.10.2000	Fine Isp. 25	E	~~2649:50~~	2649:50		Uff. Tecnico						
8° REPARTO VOLO POLIZIA FIRENZE	31.10.00	FINE MESE	E	—	2663:25	555'	Uff. Tecnico						
8° REPARTO VOLO POLIZIA FIRENZE	13/11/00	Isp. 100 h	I	—	2675:35		Uff. Tecnico						
8° REPARTO VOLO POLIZIA FIRENZE	07/01/01	FINE ISP.	E	—	2678:05		Uff. Tecnico						
8° REPARTO VOLO POLIZIA FIRENZE	31.01.01	FINE MESE	E	—	2688:35		Uff. Tecnico						
8° REPARTO VOLO POLIZIA FIRENZE	28.02.01	FINE MESE	E	—	2703:40	115'	Uff. Tecnico						
8° REPARTO VOLO POLIZIA FIRENZE	23.02.01	ISP. NE 25	I	—	2700:35		Uff. Tecnico						
8° REPARTO VOLO POLIZIA FIRENZE	27.02.01	FINE ISP. NE	E	—	2702:45		Uff. Tecnico						
8° REPARTO VOLO POLIZIA FIRENZE	28.02.01	FINE MESE	E	—	2703:40		Uff. Tecnico						
8° REPARTO VOLO POLIZIA FIRENZE	15.03.01	~~FINE MESE~~ ISP. 50 h	I	—	2726:35		Uff. Tecnico						
8° REPARTO VOLO POLIZIA FIRENZE	27.03.01	FINE ISP.	E	—	2727:35		Uff. Tecnico						
8° REPARTO VOLO POLIZIA FIRENZE	31.03.01	FINE MESE	E	—	2730:55	230'	Uff. Tecnico						
8° REPARTO VOLO POLIZIA FIRENZE	30.4.01	FINE MESE	E	—	2749:40	295'	Uff. Tecnico						
8° REPARTO VOLO POLIZIA FIRENZE	2.5.01	ISP. 75 h	I	—	2751:55		Uff. Tecnico						
8° REPARTO VOLO POLIZIA FIRENZE	23.5.01	FINE ISP.	E	—	2753:15		Uff. Tecnico						
8° REPARTO VOLO POLIZIA FIRENZE	31.5.01	FINE MESE	E	—	2760:45	420'	Uff. Tecnico						
8° REPARTO VOLO POLIZIA FIRENZE	19.6.01	ISP. 100 h	I	—	2778:30	455'	Uff. Tecnica		[illegible]	[illegible]	[illegible]	[illegible]	
8° REPARTO VOLO POLIZIA FIRENZE	3.7.01	FINE ISP	E	—	2779:30	530'	Uff. Tecnica		[illegible]				
8° REPARTO VOLO POLIZIA FIRENZE	31.7.01	FINE MESE	E	—	2796:35	130'	Uff. Tecnica						
8° REPARTO VOLO POLIZIA FIRENZE	3.8.01	ISP. 25 h	I	—	2804:05	155'	Uff. Tecnica		[illegible]				

REPARTO VOLO P. di S. FIRENZE

28 NOV. 2019

COPIA CONFORME ALL'ORIGINALE

IL RESPONSABILE UTA

V. Isp. della Polizia di Stato

VEZZANI ROBERTO

6. TRASFERIMENTI - ISPEZIONI - REVISIONI - FUNZIONAMENTO									7. INSTALLAZIONI				
ENTE E LOCALITA'	Data	Tipo ispezione o revisione	Stato	Ore di volo D.U.R. o IRAN	Ore di volo Totali	Ore a terra	Controllo ditta o esec. AMI	C. Q. AMI	Installato Vellv. motore P/B - elica	Installato M. M.	Installato Posiz.	Installato Ore inst. su vel. mot. P/B el	Ore rimoz. da vel. mot. P/B elica
A	B	C	D	E	F	G	H	I	A	B	C	D	E
8° REPARTO VOLO POLIZIA FIRENZE	11-8-01	FINE ISP.	E	–	2805:35	180'	Uff. Tecnico						
8° REPARTO VOLO POLIZIA FIRENZE	31.8.01	FINE MESE	E	–	2814:15	230'	Uff. Tecnico						
8° REPARTO VOLO POLIZIA FIRENZE	13.9.01	ISP. 504	I	–	2830:25		Uff. Tecnico						
8° REPARTO VOLO POLIZIA FIRENZE	17.9.01	FINE ISP.	E	–	2831:25		Uff. Tecnico						
8° REPARTO VOLO POLIZIA FIRENZE	30.9.01	FINE MESE	E	–	2847:20	295'	Uff. Tecnico						
8° REPARTO VOLO POLIZIA FIRENZE		TRASF. DITTA AGUSTA FR					Uff. Tecnico						
8° REPARTO VOLO POLIZIA FIRENZE	03.X.01	ISP. 754	I	–	2855:20	300'	Uff. Tecnico						
8° REPARTO VOLO POLIZIA FIRENZE	11.X.01	FINE ISP.	E	–	2855:50		Uff. Tecnico						
8° REPARTO VOLO POLIZIA FIRENZE	31.X.01	FINE MESE	E	–	2858:35	385'	Uff. Tecnico						
[illegible]	05.11.01	TRASFERITO DITTA AGUSTA		–	2864:25		Uff. Tecnico						
R AGUSTA S.p.A. -FR-	5.11.02	ISPEZIONE	E	–	286h.25				250C20B	836597	E	1069.h5	1606:30
AGUSTA S.p.A. -FR-		100 H/	E	–	286h.25				250C20B	835816	E	225h.25	2791:10
S AGUSTA S.p.A. -FR-		12 MESI	E	–									
	29.5.03	E SPECIALI	E		2877.05								
8° Reparto Volo Polizia di Stato FIRENZE	29.5.03	RITIRATO - TRASFERITO	E	–	2877:05		Sez. Tecnica 8° RV. FI						
8° Reparto Volo Polizia di Stato FIRENZE	30.5.03	FINE MESE	E	–	2879:55	35'	Sez. Tecnica 8° RV. FI						
8° Reparto Volo Polizia di Stato FIRENZE	28.5.03	ISP. 254	I	–	2876:05	15' / 50'	Sez. Tecnica 8° RV. FI						
	30.6.03	FINE M.	E	–	2896:15	50' / 100'	Sez. Tecnica 8° RV. FI						
	07.7.03	ISP 504	I	–	2901:05		Sez. Tecnica 8° RV. FI						
8° Reparto Volo Polizia di Stato FIRENZE	12.7.03	FINE ISP	E	–	2902:05	30' / 130'	Sez. Tecnica 8° RV. FI						
8° Reparto Volo Polizia di Stato FIRENZE	31.7.03	FINE MESE	E	–	2910:10	15 / 145'	Sez. Tecnica 8° RV. FI						
8° Reparto Volo Polizia di Stato FIRENZE	31/08/03	FINE MESE	E	–	2918:20	65 / 210	Sez. Tecnica 8° RV. FI						

28 NOV. 2013

COPIA CONFORME ALL'ORIGINALE

IL RESPONSABILE UTA
V. Isp. della Polizia di Stato
VEZZANI ROBERTO

Modulario Polstato 186

SERVIZIO E TRASFERIMENTI

1. Denominazione	2. Modello, tipo e ditta costruttrice	3. Matricola Polizia di Stato	4. Data accettazione	5. LIC o LOF
ELICOTTERO	AGUSTA A 109 A	PS 48	12.1980	

6. TRASFERIMENTI - ISPEZIONI - REVISIONI - FUNZIONAMENTO

ENTE E LOCALITA' A	Data B	Tipo ispezione o revisione C	Stato D	Ore di volo D.U.R. o IRAN E	Ore di volo Totali F	Ore a terra G	Controllo ditta o esec. AMI H	C. O. AMI I
8° Reparto Volo Polizia di Stato FIRENZE	05.09.03	ISP. FUNZ.	I	–	2926:05		Sez. Tecnica 8° RV. FI	
8° Reparto Volo Polizia di Stato FIRENZE	20.09.03	FINE ISP.	E	–	2926:05	125' / 335'	Sez. Tecnica 8° RV. FI	
8° Reparto Volo Polizia di Stato FIRENZE	30.9.03	FINE MESE	E	–	2935:10		Sez. Tecnica 8° RV. FI	
	~~23/10/03~~	~~ISP. 200 h~~ ~~FINE MESE~~			~~2952:00~~			
8° Reparto Volo Polizia di Stato FIRENZE	23/10/03	ISP. INTERM	I	–	2952:00	45' / 380'	Sez. Tecnica 8° RV. FI	
8° Reparto Volo Polizia di Stato FIRENZE	13/11/03	FINE ISP.	E	–	2953:05	0' / 0'	Sez. Tecnica 8° RV. FI	
8° Reparto Volo Polizia di Stato FIRENZE	30.11.03	FINE MESE	E	–	2960:30	20' / 20'	Sez. Tecnica 8° RV. FI	
8° Reparto Volo Polizia di Stato FIRENZE	31.12.03	FINE MESE	E	–	2966:00	20' / 40'	Sez. Tecnica 8° RV. FI	
8° Reparto Volo Polizia di Stato FIRENZE	31.1.04	FINE MESE	E	–	2977:20	55' / 95'	Sez. Tecnica 8° RV. FI	
8° Reparto Volo Polizia di Stato FIRENZE	01.02.04	ISP. 1^ FUNZ	I	–	2979:20	10' / 110'	Sez. Tecnica 8° RV. FI	
8° Reparto Volo Polizia di Stato FIRENZE	24.2.04	FINE ISP.	E	–	2980:10	35' / 140	Sez. Tecnica 8° RV. FI	
8° Reparto Volo Polizia di Stato FIRENZE	29.2.04	FINE MESE	E	–	2983:55	5' / 145'	Sez. Tecnica 8° RV. FI	
8° Reparto Volo Polizia di Stato FIRENZE	20.3.04	ISP. 50 h	I	–	3004:20	45' / 190'	Sez. Tecnica 8° RV. FI	
8° Reparto Volo Polizia di Stato FIRENZE	2.4.04	FINE ISP	E	–	3005:15	60' / 250'	Sez. Tecnica 8° RV. FI	
8° Reparto Volo Polizia di Stato FIRENZE	30.4.04	FINE MESE	E	–	3020:45	50' / 300'	Sez. Tecnica 8° RV. FI	
8° Reparto Volo Polizia di Stato FIRENZE	26.5.04	ISP. FUNZ. 3^	I	–	3028:50	40' / 340'		
8° Reparto Volo Polizia di Stato FIRENZE	30.5.04	FINE ISP.	E	–	3029:45	25' / 365'		
8° Reparto Volo Polizia di Stato FIRENZE	31.5.04	FINE MESE	E	–	3030:40	5' / 370'		
8° Reparto Volo Polizia di Stato FIRENZE	14.6.04	ISP. 100 h	I	–	3051:25	30' / 400'		
8° Reparto Volo Polizia di Stato FIRENZE	22.6.04	FINE ISP	E	–	3052:35		Sez. Tecnica 8° RV. FI	

7. INSTALLAZIONI

Installato: Velliv. motore P/B - elica A	M. M. B	Posiz. C	Ore inst. su vel. mot. P/B el. D	Ore rimoz. da vel. mot. P/B elica E

REPARTO VOLO P. di S. 8° - FIRENZE

27 NOV. 2019

COPIA CONFORME ALL'ORIGINALE
IL RESPONSABILE UTA
V. Isp. della Polizia di Stato
VEZZANI ROBERTO

(foglio N. 1 di ..... fogli)

Mod. 160 (aeromobili) ex DP5238

6. TRASFERIMENTI - ISPEZIONI - REVISIONI - FUNZIONAMENTO									7. INSTALLAZIONI				
ENTE E LOCALITA'	Data	Tipo ispezione o revisione	Stato	Ore di volo: D.U.R. o IRAN	Ore di volo: Totali	Ore a terra	Controllo ditta o esec. AMI	C. Q. AMI	Installato: Vellv. motore P/B - elica	Installato: M. M.	Installato: Posiz.	Installato: Ore inst. su vel. mot. P/B el	Ore rimoz. da vel. mot. P/B elica
A	B	C	D	E	F	G	H	I	A	B	C	D	E
8° Reparto Volo Polizia di Stato FIRENZE	30.6.04	FINE MESE	E	–	3076:05	65 / 65	Sez. Tecnica 8° RV. FI						
8° Reparto Volo Polizia di Stato FIRENZE	2.7.04	ISP. 25h	I	–	3078:05		Sez. Tecnica 8° RV. FI						
8° Reparto Volo Polizia di Stato FIRENZE	9.7.04	FINE ISP.	E	–	3078:50								
8° Reparto Volo Polizia di Stato FIRENZE	31.7.04	FINE MESE	E	–	3102:05	45 / 140	Sez. Tecnica 8° RV. FI						
8° Reparto Volo Polizia di Stato FIRENZE	3.8.04	ISP. 50h	I	–	3103:05		Sez. Tecnica						
8° Reparto Volo Polizia di Stato FIRENZE	7.8.04	FINE ISP.	E	–	3103:45	35 / 175	Sez. Tecnica 8° RV. FI						
8° Reparto Volo Polizia di Stato FIRENZE	31.8.04	FINE MESE	E	–	3107:50	45 / 130'	Sez. Tecnica 8° RV. FI						
8° Reparto Volo Polizia di Stato FIRENZE	28/09/04	ISP. NE 75h	I.	–	3128.15		Sez. Tecnica 8° RV. FI						
8° Reparto Volo Polizia di Stato FIRENZE	30/09/04	FINE MESE	I	–	3128.15	45' / 235	Sez. Tecnica 8° RV. FI						
8° Reparto Volo Polizia di Stato FIRENZE	09/10/04	FINE ISP/NE	E	–	3129.05	35 / 270	Sez. Tecnica 8° RV. FI						
8° Reparto Volo Polizia di Stato FIRENZE	31/10/04	FINE MESE	E	–	3140.50	60 / 330'	Sez. Tecnica 8° RV. FI						
8° Reparto Volo Polizia di Stato FIRENZE	13.11.04	ISP. 100h 3°	I	–	3149:05	40' / 370'	Sez. Tecnica 8° RV. FI		NOD MA 8.3 - IL 1.06.15				
8° Reparto Volo Polizia di Stato FIRENZE		E 300h/12 mesi	I				Sez. Tecnica 8° RV. FI						
8° Reparto Volo Polizia di Stato FIRENZE	20.12.04	FINE ISP.NE	E	–	3149:50		Sez. Tecnica 8° RV. FI						
8° Reparto Volo Polizia di Stato FIRENZE	31.12.04	FINE MESE	E	–	3150:50		Sez. Tecnica 8° RV. FI						
8° Reparto Volo Polizia di Stato FIRENZE	31.01.05	FINE MESE	E	–	3166:45	45' / 45'	Sez. Tecnica 8° RV. FI						
8° Reparto Volo Polizia di Stato FIRENZE	28.2.05	FINE MESE	E	–	3172:35	25' / 70'	Sez. Tecnica 8° RV. FI						
8° Reparto Volo Polizia di Stato FIRENZE	03.03.05	ISP. FUO2	I	–	3174:55		Sez. Tecnica 8° RV. FI						
8° Reparto Volo Polizia di Stato FIRENZE	17.3.05	FINE ISP	E	–	3175:55		Sez. Tecnica 8° RV. FI						
8° Reparto Volo Polizia di Stato FIRENZE	31.3.05	FINE MESE	E	–	3182:30	60' / 130'	Sez. Tecnica 8° RV. FI						
8° Reparto Volo Polizia di Stato FIRENZE	30.4.05	FINE MESE	E	–	3200:45	40' / 170'	Sez. Tecnica 8° RV. FI						
8° Reparto Volo Polizia di Stato FIRENZE	02.5.05	ISP. 50h	I	–	3201:15								

REPARTO VOLO P.S. - FIRENZE

28 NOV. 2019

COPIA CONFORME ALL'ORIGINALE

IL RESPONSABILE UTA

1. Isp. della Polizia di Stato

VEZZANI ROBERTO

Modulario Polstato 186

SERVIZIO E TRASFERIMENTI

1. Denominazione	2. Modello, tipo e ditta costruttrice	3. Matricola Polizia di Stato	4. Data accettazione	5. LIC o LOF
ELICOTTERO	AGUSTA A109A	PS 48	12-1980	

6. TRASFERIMENTI - ISPEZIONI - REVISIONI - FUNZIONAMENTO

ENTE E LOCALITA' A	Data B	Tipo ispezione o revisione C	Stato D	Ore di volo: D.U.R. o IRAN E	Ore di volo: Totali F	Ore a terra G	Controllo ditta o esec. AMI H	C. Q. AMI I
8° Reparto Volo Polizia di Stato FIRENZE	09/5/05	FINE ISP.	E	—	3202:15		Sez. Tecnica 8° RV. FI	
8° Reparto Volo Polizia di Stato FIRENZE		CONTROLLI 600 ore /	I	—	3203:25			
8° Reparto Volo Polizia di Stato FIRENZE	27/5/05	24 mesi	E	—	3203:25			
8° Reparto Volo Polizia di Stato FIRENZE	30/5/05	FINE MESE	E	—	3206:10	65' / 235'	Sez. Tecnica 8° RV. FI	
8° Reparto Volo Polizia di Stato FIRENZE	20.6.05	ISP. 300h /	I	—	3221:00		Sez. Tecnica 8° RV. FI	
8° Reparto Volo Polizia di Stato FIRENZE	23.6.05	/ 6 mesi	E	—	3222:00		Sez. Tecnica 8° RV. FI	
8° Reparto Volo Polizia di Stato FIRENZE	28.6.05	FINE MESE ISP. 25h	I	—	3228:15	55' / 290'	Sez. Tecnica 8° RV. FI	
	09.7.05	FINE ISP.	E	—	3230:45	50' / 340'	Sez. Tecnica 8° RV. FI	
8° Reparto Volo Polizia di Stato FIRENZE	31.7.05	FINE MESE	E	—	3238:30	30' / 470'	Sez. Tecnica 8° RV. FI	
8° Reparto Volo Polizia di Stato FIRENZE	31.08.05	FINE MESE	E	—	3246.25	35' / 455'	Sez. Tecnica 8° RV. FI	
	~~30.9.05~~	~~FINE MESE~~	I					
8° Reparto Volo Polizia di Stato FIRENZE	07.9.05	ISP. INT. 4^	I	—	3249:05	5' / 460'	Sez. Tecnica 8° RV. FI	
8° Reparto Volo Polizia di Stato FIRENZE	10.X.05	FINE ISP.	E	—	3250:10	90' / 90'	Sez. Tecnica 8° RV. FI	
8° Reparto Volo Polizia di Stato FIRENZE	31.X.05	FINE MESE	E	—	3261:25	25' / 115'	Sez. Tecnica 8° RV. FI	
8° Reparto Volo Polizia di Stato FIRENZE	30.11.05	FINE MESE	E	—	3264:45	20 / 135'	Sez. Tecnica 8° RV. FI	
8° Reparto Volo Polizia di Stato FIRENZE	25.11.05	300 h / 6 mesi	I	—	3264:45		Sez. Tecnica 8° RV. FI	
8° Reparto Volo Polizia di Stato FIRENZE	25.11.05	FINE ISP. MESE	E	—	3264:45		Sez. Tecnica 8° RV. FI	
8° Reparto Volo Polizia di Stato FIRENZE	20.12.05	ISP. 25h (1^)	I	—	3274:05		Sez. Tecnica 8° RV. FI	
8° Reparto Volo Polizia di Stato FIRENZE	24.12.05	FINE ISP	E	—	3274:55	100' / 235'	Sez. Tecnica 8° RV. FI	
8° Reparto Volo Polizia di Stato FIRENZE	31.12.05	FINE MESE	E	—	3275:25		Sez. Tecnica 8° RV. FI	

7. INSTALLAZIONI

Installato: Veliv. motore P/B - elica A	M. M. B	Posiz. C	Ore inst. su vel. mot. P/B el. D	Ore rimoz. da vel. mot. P/B elica E

Non ho mp A ...

REPARTO VOLO P. di S. 8° FIRENZE

20 NOV. 2019
COPIA CONFORME ALL'ORIGINALE
IL RESPONSABILE UTA
V. Isp. della Polizia di Stato
VEZZANI ROBERTO

(foglio N. 11 di ..... fogli)

Mod. 160 (aeromobili) ex DP5238

6. TRASFERIMENTI - ISPEZIONI - REVISIONI - FUNZIONAMENTO									7. INSTALLAZIONI				
ENTE E LOCALITA'	Data	Tipo ispezione o revisione	Stato	Ore di volo		Ore a terra	Controllo ditta o esec. AMI	C. O. AMI	Installato				Ore rimoz. da vel. mot. P/B elica
				D.U.R. o IRAN	Totali				Veliv. motore P/B - elica	M. M.	Posiz.	Ore inst. su vel. mot. P/B el	
A	B	C	D	E	F	G	H	I	A	B	C	D	E
8° Reparto Volo Polizia di Stato FIRENZE	31.1.06	FINE MESE	E	–	3276:40	51 / 240'	Sez. Tecnica 8° RV. FI						
8° Reparto Volo Polizia di Stato FIRENZE	28.02.06	FINE MESE	E	–	3289.30	60' / 300'	Sez. Tecnica 8° RV. FI						
8° Reparto Volo Polizia di Stato FIRENZE	31.02.06	FINE MESE	E										
8° Reparto Volo Polizia di Stato FIRENZE	09.03.06	2ª ISP. NE FUNZ.	I	–	3297.50		Sez. Tecnica 8° RV. FI						
8° Reparto Volo Polizia di Stato FIRENZE	27.03.06	FINE ISP. NE	E	–	3298:50	40' / 340'	Sez. Tecnica 8° RV. FI						
8° Reparto Volo Polizia di Stato FIRENZE	31.03.06	FINE MESE	E	–	3298.50		Sez. Tecnica 8° RV. FI						
8° Reparto Volo Polizia di Stato FIRENZE	30/4/06	FINE Pete	E	–	3311:15	60' / 400'	Sez. Tecnica 8° RV. FI						
8° Reparto Volo Polizia di Stato FIRENZE	30/05/06	ISP. NE / FUNZ. FINE MESE	E	–	3323.05	45 / 445'	Sez. Tecnica 8° RV. FI						
8° Reparto Volo Polizia di Stato FIRENZE	31/05/06	FINE MESE	I	–	3323.05		Sez. Tecnica 8° RV. FI						
8° Reparto Volo Polizia di Stato FIRENZE	09/06/06	FINE ISP. NE	E	–	3324.05		Sez. Tecnica 8° RV. FI						
8° Reparto Volo Polizia di Stato FIRENZE	30/06/06	FINE MESE	E	–	3334.05	35' / 480	Sez. Tecnica 8° RV. FI						
8° Reparto Volo Polizia di Stato FIRENZE	31/07/06	FINE MESE	E	–	3349.55	75 / 555	Sez. Tecnica 8° RV. FI						
8° Reparto Volo Polizia di Stato FIRENZE	1/8/06	5ª ISP. INTER.	I	–	3349:55		Sez. Tecnica 8° RV. FI						
8° Reparto Volo Polizia di Stato FIRENZE	19/8/06	FINE ISP	E	–	3351:05		Sez. Tecnica 8° RV. FI						
8° Reparto Volo Polizia di Stato FIRENZE	31.8.06	FINE MESE	E	–	3354:55	25'	Sez. Tecnica 8° RV. FI						
8° Reparto Volo Polizia di Stato FIRENZE	30.9.06	FINE MESE	E	–	3370.20	45 / 70'	Sez. Tecnica 8° RV. FI						
8° Reparto Volo Polizia di Stato FIRENZE	31.10.06	FINE MESE	E	–	3372.30	30 / 100'	Sez. Tecnica 8° RV. FI						
8° Reparto Volo Polizia di Stato	17.11.06	ISP. 1ª 25h	I	–	3376:10		Sez. Tecnica 8° RV. FI						
8° Reparto Volo Polizia di Stato FIRENZE	30.11.06	FINE MESE	I	–	3376:10	20' / 120	Sez. Tecnica 8° RV. FI						
8° Reparto Volo Polizia di Stato FIRENZE	2.12.06	FINE ISP	E	–	3377:10		Sez. Tecnica 8° RV. FI						
8° Reparto Volo Polizia di Stato FIRENZE	31.12.06	FINE MESE	E	–	3389.00	65' / 185'	Sez. Tecnica 8° RV. FI						
8° Reparto Volo Polizia di Stato FIRENZE	29.01.07	TRASFERITO			3401.10		Sez. Tecnica 8° RV. FI						

REPARTO VOLO P. di S. - 8° - FIRENZE -

28 NOV. 2019

COPIA CONFORME ALL'ORIGINALE

IL RESPONSABILE UTA

V. Isp. della Polizia di Stato

VEZZANI ROBERTO

Modulario Polstato 186

SERVIZIO E TRASFERIMENTI

1. Denominazione	2. Modello, tipo e ditta costruttrice	3. Matricola Polizia di Stato	4. Data accettazione	5. LIC o LOF
ELICOTTERO	AGUSTA A109A	PS48	12 - 1980	

6. TRASFERIMENTI - ISPEZIONI - REVISIONI - FUNZIONAMENTO

ENTE E LOCALITA' A	Data B	Tipo ispezione o revisione C	Stato D	Ore di volo D.U.R. o IRAN E	Ore di volo Totali F	Ore a terra G	Controllo ditta o esec. AMI H	C. O. AMI I
AGUSTA S.p.A.	29-1-07	ISPEZIONE	I	-	3401:10			
Stabilimento di Frosinone	24-4-08	MAGGIORE	E	-	3401:10	0 / 0		
AGUSTA S.p.A. Stabilimento di Frosinone	5-6-08	ISP. 25H	E	-	3418.50			
8° Reparto Volo Polizia di Stato FIRENZE	02.07.08	TRASFERITO	E	-	3420:55		Sez. Tecnica 8° RV. FI	
8° Reparto Volo Polizia di Stato FIRENZE	31.7.08	FINE MESE	E	-	3431:20	40' / 45'	Sez. Tecnica 8° RV. FI	
8° Reparto Volo Polizia di Stato FIRENZE	31-08-08	FINE MESE	E	-	3431:45	35' / 75'	Sez. Tecnica 8° RV. FI	
8° Reparto Volo Polizia di Stato FIRENZE	17/9/08	ISP.NE 50H	E	-	3438:10		Sez. Tecnica 8° RV. FI	
8° Reparto Volo Polizia di Stato FIRENZE	23/9/08	FINE ISP.NE	E	-	3439:10		Sez. Tecnica 8° RV. FI	
8° Reparto Volo Polizia di Stato FIRENZE	30/9/08	FINE MESE	E	-	3443:20	30' / 105'	Sez. Tecnica 8° RV. FI	
8° Reparto Volo Polizia di Stato FIRENZE	24/10/08	SBARCO TIM.	I	-	3452:55		Sez. Tecnica 8° RV. FI	
8° Reparto Volo Polizia di Stato FIRENZE	28/10/08	IMBARCO TIM	E	-	3452:55		Sez. Tecnica 8° RV. FI	
8° Reparto Volo Polizia di Stato FIRENZE	31/10/08	FINE MESE	E	-	3455:20	45' / 150'	Sez. Tecnica 8° RV. FI	
8° Reparto Volo Polizia di Stato FIRENZE	11/11/08	ISP. FUNZ	I	-	3464:40		Sez. Tecnica 8° RV. FI	
8° Reparto Volo Polizia di Stato	24/11/08	FINE ISP	E	-	3465:25		Sez. Tecnica 8° RV. FI	
8° Reparto Volo Polizia di Stato FIRENZE	30/11/08	FINE MESE	E	-	3471:50	40' / 190'	Sez. Tecnica 8° RV. FI	
8° Reparto Volo Polizia di Stato FIRENZE	31/12/08	FINE MESE	E	-	3473:30	25' / 215'	Sez. Tecnica 8° RV. FI	
8° Reparto Volo Polizia di Stato FIRENZE	31/01/09	FINE MESE	E	-	3480:40	75' / 290'	Sez. Tecnica 8° RV. FI	
8° Reparto Volo Polizia di Stato FIRENZE	11/2/09	ISP.NE 25H	E	-	3486:10		Sez. Tecnica 8° RV. FI	
8° Reparto Volo Polizia di Stato FIRENZE	13/2/09	FINE ISP.	E	-	3487:10		Sez. Tecnica 8° RV. FI	
8° Reparto Volo Polizia di Stato FIRENZE	28/2/09	FINE MESE	E	-	3502:20	75' / 365	Sez. Tecnica 8° RV. FI	

7. INSTALLAZIONI

Installato Vellv. motore P/B - elica A	M. M. B	Posiz. C	Ore inst. su vel. mot. P/B el. D	Ore rimoz. da vel. mot. P/B elica E
250-C20B	835769	1	2510:00	2561:45
250-C20B	833374	2	3414:35	3423.45
250-C20B	831230	2	3794.40	3599:20
250-C20B	835769	1	2561:45	2862.15

REPARTO VOLO P.S. FIRENZE

28 NOV. 2019

COPIA CONFORME ALL'ORIGINALE

IL RESPONSABILE UTA

V. Isp. della Polizia di Stato

VEZZANI ROBERTO

(foglio N. 12 di ..... fogli)

Mod. 160 (aeromobili) ex DP5238

6. TRASFERIMENTI - ISPEZIONI - REVISIONI - FUNZIONAMENTO

ENTE E LOCALITA'	Data	Tipo ispezione o revisione	Stato	Ore di volo: D.U.R. o IRAN	Ore di volo: Totali	Ore a terra	Controllo ditta o esec. AMI	C. Q. AMI
A	B	C	D	E	F	G	H	I
8° Reparto Volo Polizia di Stato FIRENZE	25/2/09	ISP. NE 1ª INTER.	E	—	3502:20		Sez. Tecnica 8° R	
8° Reparto Volo Polizia di Stato FIRENZE	11/3/09	FINE ~~MESE~~ ISP.	E	—	3503:20		Sez. Tecnica 8° RV. FI	
[illegible] FIRENZE	27/3/09	FINE MESE	E	—	3513:35	75' / 75'	Sez. Tecnica 8° RV. FI	
[illegible] FIRENZE	27/04/9	ISP. NE 25h	I	—	3524.25		Sez. Tecnica 8° RV. FI	
[illegible] FIRENZE	30/04/09	FINE MESE	I	—	3524.25	45' / 120'	Sez. Tecnica 8° RV. FI	
8° Reparto Volo Polizia di Stato	15/5/09	FINE ISP. NE	E	—	3525:15		Sez. Tecnica 8° RV. FI	
8° Reparto Volo Polizia di Stato FIRENZE	31/5/09	FINE MESE	E	—	3539:10	90' / 210'	Sez. Tecnica 8° RV. FI	
8° Reparto Volo Polizia di Stato FIRENZE	20/6/09	ISP. 50 h + CTR	I	—	3549:~~15~~ 35		[illegible]	
8° Reparto Volo Polizia di Stato FIRENZE	30/6/09	300h/6mesi	I	—	3550:05		[illegible]	
8° Reparto Volo Polizia di Stato FIRENZE	30/6/09	FINE MESE	E	—	3552:20	70' / 280'	[illegible]	
~~8° Reparto Volo Polizia di Stato FIRENZE~~	~~20/6/09~~	~~ISP. 50 +~~		~~—~~	~~3549.15~~		~~Sez. Tecnica 8° RV. FI~~	
~~8° Reparto Volo Polizia di Stato FIRENZE~~		~~CONTR. 300/6 MESI~~		~~—~~			~~Sez. Tecnica 8° RV. FI~~	
~~8° Reparto Volo Polizia di Stato FIRENZE~~	~~29/6/09~~	~~FINE ISP. NE~~	~~E~~	~~—~~	~~3550:05~~		~~Sez. Tecnica 8° RV. FI~~	
8° Reparto Volo Polizia di Stato FIRENZE	30/6/09	FINE MESE	E	—	3552:20		Sez. Tecnica 8° RV. FI	
8° Reparto Volo Polizia di Stato FIRENZE	31/7/09	FINE MESE	E	—	3566:40	60'	Sez. Tecnica 8° RV.	
8° Reparto Volo Polizia di Stato FIRENZE	20/8/09	ISP. 3ª 25H	E	—	3574:20		Sez. Tecnica 8° RV. FI	
8° Reparto Volo Polizia di Stato FIRENZE	27/8/09	FINE ISP. NE	E	—	3574:50		Sez. Tecnica 8° RV. FI	
8° Reparto Volo Polizia di Stato FIRENZE	31/8/09	FINE MESE	E	—	3574:50	65'	Sez. Tecnica 8° RV.	
[illegible] di Stato	30/9/09	FINE MESE	E	—	3588:00	55'	Sez. Tecnica 8° RV. FI	
8° Reparto Volo Polizia di Stato	24/10/09	ISP. 100 h	I	—	3599:20	60' / 525'	Sez. Tecnica 8° RV. FI	
8° Reparto Volo Polizia di Stato FIRENZE	18/11/09	FINE ISP	E	—	3600:20	75' / 75'	Sez. Tecnica 8° R.	
8° Reparto Volo Polizia di Stato FIRENZE	31/12/09	FINE MESE	E	—	3605:45	160' / 160'	Sez. Tecnica 8° RV.	

7. INSTALLAZIONI

Installato: Veliv. motore P/B - elica	Installato: M. M.	Installato: Posiz.	Installato: Ore inst. su vel. mot. P/B el	Ore rimoz. da vel. mot. P/B elica
A	B	C	D	E

REPARTO VOLO P. S. 8° FIRENZE

28 NOV. 2010

COPIA CONFORME ALL'ORIGINALE
IL RESPONSABILE UTA
V. Isp. della Polizia di Stato
VEZZANI ROBERTO

Modulario Polstato 186

SERVIZIO E TRASFERIMENTI

1. Denominazione	2. Modello, tipo e ditta costruttrice	3. Matricola Polizia di Stato	4. Data accettazione	5. LIC o LOF
Elicottero	CH 109 A (A109A)	PJ 48	12-1980	-

6. TRASFERIMENTI - ISPEZIONI - REVISIONI - FUNZIONAMENTO

ENTE E LOCALITA' A	Data B	Tipo ispezione o revisione C	Stato D	Ore di volo: D.U.R. o IRAN E	Ore di volo: Totali F	Ore a terra G	Controllo ditta o esec. AMI H	C. O. AMI I
8° Reparto Volo Polizia di Stato FIRENZE	31/01/10	FINE MESE	E	—	3613:50	45' / 205'	Sez. Tecnica 8° RV. FI	
8° Reparto Volo Polizia di Stato FIRENZE	08/02/10	ISP. 25h	I	—	3622:35		Sez. Tecnica 8° RV. FI	
8° Reparto Volo Polizia di Stato FIRENZE	13/02/10	FINE ISP.	E	—	3623:05	35' / 240'	Sez. Tecnica 8° RV. FI	
8° Reparto Volo Polizia di Stato FIRENZE	23/2/10	INT. TEC.	I	—	3630:15		Sez. Tecnica 8° RV. FI	
8° Reparto Volo Polizia di Stato FIRENZE	26/2/10	FINE INT.	E	—	3630:15		Sez. Tecnica 8° RV.	
8° Reparto Volo Polizia di Stato FIRENZE	28/2/10	FINE MESE	E	—	3630:15	30' / 270'	Sez. Tecnica 8° RV.	
8° Reparto Volo Polizia di Stato FIRENZE	31/03/10	FINE MESE	E	—	3641:50	40' / 310'	Sez. Tecnica 8° RV. FI	
8° Reparto Volo Polizia di Stato FIRENZE	16/04/10	ISP. NE 50h	I	—	3647.35	—	Sez. Tecnica 8°	
8° Reparto Volo Polizia di Stato FIRENZE	24/04/10	FINE ISP/NE	E	—	3648.35	—	Sez. Tecnica 8° RV. FI	
8° Reparto Volo Polizia di Stato FIRENZE	30/04/10	FINE MESE	E	—	3651.05	30' / 390'	Sez. Tecnica 8° RV. FI	
8° Reparto Volo Polizia di Stato FIRENZE	30/5/10	FINE MESE	E	—	3656:30	55' / 445'	Sez. Tecnica 8° RV. FI	
8° Reparto Volo Polizia di Stato FIRENZE	14/06/10	ISP. NE 25' + 600 / 24h	I	—	3664:55	—	Sez. Tecnica 8° RV. FI	
8° Reparto Volo Polizia di Stato FIRENZE	30/06/10	FINE MESE	I	—	3664:55	10' / 455'	Sez. Tecnica 8° RV. FI	
8° Reparto Volo Polizia di Stato FIRENZE	10/07/10	FINE ISP. NE	E	—	3665:55	—	Sez. Tecnica 8° RV. FI	
8° Reparto Volo Polizia di Stato FIRENZE	31/07/10	FINE MESE	E	—	3673:00	85' / 540'	Sez. Tecnica 8° RV. FI	
8° Reparto Volo Polizia di Stato FIRENZE	06/08/10	ANNUALE FOR. PO	I	—	3677:45		Sez. Tecnica	
8° Reparto Volo Polizia di Stato FIRENZE	13/8/10	DOT #1	E	—	3678:20	35' / 575'	Sez. Tecnica 8° RV. FI	
8° Reparto Volo Polizia di Stato FIRENZE	31/08/10	FINE MESE	E	—	3680:20	90' / 705'	Sez. Tecnica 8° RV. FI	
8° Reparto Volo Polizia di Stato FIRENZE	30/09/10	FINE MESE	E	—	3690:25	60' / 765'	Sez. Tecnica 8° RV. FI	
8° Reparto Volo Polizia di Stato FIRENZE	29/09/10	ISP. NE 100h	I	—	3690:25	60' / 765'	Sez. Tecnica 8° RV. FI	

7. INSTALLAZIONI

Installato: Veliv. motore P/B - elica A	M. M. B	Posiz. C	Ore inst. su vel. mot. P/B el. D	Ore rimoz. da vel. mot. P/B elica E
*				

REPARTO VOLO P. di S. 8° FIRENZE

28 NOV. 2019

COPIA CONFORME ALL'ORIGINALE

IL RESPONSABILE UTA
V. Isp. della Polizia di Stato
VEZZANI ROBERTO

(foglio N. 13 di ..... fogli)

* HA SUPERATO IL 10% : ASSOLUTE ORE 11:35 Vedi la nota a fianco alla ff successiva

Mod. 160 (aeromobili) ex DP5238

6. TRASFERIMENTI - ISPEZIONI - REVISIONI - FUNZIONAMENTO									7. INSTALLAZIONI				
ENTE E LOCALITA'	Data	Tipo ispezione o revisione	Stato	Ore di volo		Ore a terra	Controllo ditta o esec. AMI	C. Q. AMI	Installato				Ore rimoz. da vel. mot. P/B elica
				D.U.R. o IRAN	Totali				Veliv. motore P/B - elica	M. M.	Posiz.	Ore inst. su vel. mot. P/B el	
A	B	C	D	E	F	G	H	I	A	B	C	D	E
[illegible]	29/9/10	ISP 100h 3°	I	–	3702:00	0' / 0'	Sez. Tecnica 8° RV/FI						
[illegible] Polizia di Stato	20/11/10	FINE ISP	E	–	3703:50	130' / 130'	Sez. Tecnica 8° RV/FI						
8° Reparto Volo Polizia di Stato FIRENZE	30/11/10	FINE MESE	S	–	3710:55	50' / 180'							
8° Reparto Volo Polizia di Stato FIRENZE	31/12/10	FINE MESE	S	–	3717:45	25' / 205'							
8° Reparto Volo Polizia di Stato FIRENZE	31/1/11	FINE MESE ISP. 25h	E	–	3727:25	50' / 255'	Sez. Tecnica 8° RV/FI						
8° Reparto Volo Polizia di Stato FIRENZE	11/2/11	FINE ISP.	E	–	3728:25	5' / 260'	Sez. Tecnica 8° RV/FI						
8° Reparto Volo Polizia di Stato FIRENZE	28/2/11	FINE MESE	E	–	3728:25	15' / 275'	Sez. Tecnica 8° RV/FI						
8° Reparto V[illegible] Polizia di Stato F[illegible]	31/3/11	FINE MESE	E	–	3745:15	45' / 320'	Sez. Tecnica 8° RV/FI						
8° Reparto Volo Polizia di Stato FIRENZE		ISP 50h	I		3752:25	40' / 360	Sez. Tecnica 8° RV/FI						
8° Re[illegible] Polizia di Stato	30/4/11	FINE MESE	I	–	–	–	Sez. Tecnica 8° RV/FI						
8° Reparto Volo Polizia di Stato FIRENZE	02/5/11	SBARCO T/M	I		3752.25	–	Sez. Tecnica 8° RV/FI						
8° Reparto Volo Polizia di Stato FIRENZE	02/5/11	IMBARCO T/M	I		3752.25		Sez. Tecnica 8° RV/FI		250-C20B	831048	#1	3421.55	
8° Reparto Volo Polizia di Stato FIRENZE	31/5/11	FINE MESE	I		/	30' / 390'	Sez. Tecnica 8° RV/FI						
8° Reparto Volo Polizia di Stato FIRENZE	04/06/11	FINE ISP	E	–	3723:40	–	Sez. Tecnica 8° RV/FI						
8° Reparto Volo Polizia di Stato FIRENZE	30/6/11	FINE MESE	E	–	3767:45	100' / 490'	Sez. Tecnica 8° RV/FI						
8° Reparto Volo Polizia di Stato FIRENZE	11/7/11	ISP. 25h	I	–	3777.25		Sez. Tecnica 8° RV/FI						
8° Reparto Volo Polizia di Stato FIRENZE	20/7/11	FINE ISP	E	–	3778:05		Sez. Tecnica 8° RV/FI						
8° Reparto Volo Polizia di Stato FIRENZE	31/7/11	FINE MESE	S	–	3778:30	90' / 580'	Sez. Tecnica 8° RV/FI						
8° Reparto Volo Polizia di Stato FIRENZE	31/8/11	FINE MESE	S	–	3782:00	70' / 650'	Sez. Tecnica 8° RV/FI						
8° Reparto Volo Polizia di Stato FIRENZE	30/9/11	FINE MESE	I	–	3814:45	0' / 0'	Sez. Tecnica 8° RV/FI		X IT JEN 39 SOMMARE ORE 12:30 A				
8° Reparto Volo Polizia di Stato FIRENZE	02/11/11	ISP. INT. 4h	I	–	–	–	Sez. Tecnica 8° RV/FI		3802:45				
8° Reparto Volo Polizia di Stato FIRENZE	02/11/11	FINE ISP	E	–	3815:45	55' / 55'	Sez. Tecnica 8° RV/FI						

REPARTO VOLO P. di S. 8° - FIRENZE

28 NOV 2019

COPIA CONFORME ALL'ORIGINALE
IL RESPONSABILE UTA
V. Isp. della Polizia di Stato
VEZZANI ROBERTO

Modulario Polstato 186

SERVIZIO E TRASFERIMENTI

1. Denominazione	2. Modello, tipo e ditta costruttrice	3. Matricola Polizia di Stato	4. Data accettazione	5. LIC o LOF
ELICOTTERO	CH 100 A	PJ 48	12-1980	-

6. TRASFERIMENTI - ISPEZIONI - REVISIONI - FUNZIONAMENTO / 7. INSTALLAZIONI

ENTE E LOCALITA' A	Data B	Tipo ispezione o revisione C	Stato D	Ore di volo D.U.R. o IRAN E	Ore di volo Totali F	Ore a terra G	Controllo ditta o esec. AMI H	C. O. AMI I	Installato ~~Vstiv. motore P/B - elica~~ A	Installato M. M. B	Installato Posiz. C	Installato Ore inst. su vel. mot. P/B el. D	Ore rimoz. da vel. mot. P/B elica E
8° Reparto Volo Polizia di Stato FIRENZE	30.11.11	FINE ISP.	B	—	3820.50	30' / 85'	Sez. Tecnica 8° RV. FI		Rip. sotto	Vg			
8° Reparto Volo Polizia di Stato FIRENZE	30.11.11	FINE MESE	E	—	3820:50	35' / 80'	Sez. Tecnica 8° RV. FI						
8° Reparto Volo Polizia di Stato FIRENZE	31.12.11	FINE MESE	E	—	3837:10	40' / 130'	Sez. Tecnica 8° RV. FI						
8° Reparto Volo Polizia di Stato FIRENZE	18/01/12	ISP. 25h	I	—	3840:10		Sez. Tecnica 8° RV. FI						
8° Reparto Volo Polizia di Stato FIRENZE	20/01/12	FINE ISP.	E	—	3841:10	20' / 150'	Sez. Tecnica 8° RV. FI						
8° Reparto Volo Polizia di Stato FIRENZE	31/01/12	FINE MESE	E	—	3861:00	45' / 165'	Sez. Tecnica 8° RV. FI						
8° Reparto Volo Polizia di Stato FIRENZE	13/02/12	ISP/NE 50h	I	—	3865 30	15' / 180'	Sez. Tecnica 8° RV. FI						
8° Reparto Volo Polizia di Stato FIRENZE	18/02/12	FINE ISP/NE	B	—	3866 25	15' / 195'	Sez. Tecnica 8° RV. FI						
8° Reparto Volo Polizia di Stato FIRENZE	29.2.12	FINE MESE	E	—	3866:25	10' / 205'	Sez. Tecnica 8° RV. FI						
8° Reparto Volo Polizia di Stato FIRENZE	31/8/12	FINE MESE	E	—	3880:55	25 / 230'							
8° Reparto Volo Polizia di Stato FIRENZE	30/4/12	FINE MESE	E	—	3887:05	25' / 255'	Sez. Tecnica 8° RV. FI			SCRAPA	TRASCRIZIONE		
8° Reparto Volo Polizia di Stato FIRENZE	19/4/12	ISP. NE 25'	I	—	3887:05	25' / 255'	Sez. Tecnica 8° RV. FI		25002013	83568	#2	3185:20	4164:00
8° Reparto Volo Polizia di Stato FIRENZE	30/4/12	FINE MESE	I	—	3887:05	25' / 255'	Sez. Tecnica 8° RV. FI						
8° Reparto Volo Polizia di Stato FIRENZE	17/5/12	FINE ISP.	E	—	3889:05	155 / 420'							
8° Reparto Volo Polizia di Stato FIRENZE	31/5/12	FINE MESE	E	—	3906:45	70 / 490'	Sez. Tecnica 8° RV. FI						
8° Reparto Volo Polizia di Stato FIRENZE	08/6/12	ISP. NE 100h	I	—	3914:45 25h	30' / 540'	Sez. Tecnica 8° RV. FI		Non ha sup. il 10%	Vg			
8° Reparto Volo Polizia di Stato FIRENZE	30/6/12	FINE MESE	I	—	3914:45 25h	540'	Sez. Tecnica 8° RV. FI						
8° Reparto Volo Polizia di Stato FIRENZE	28/7/12	FINE ISP	E	—	3915:25	60' / 60'	Sez. Tecnica 8° RV. FI						
8° Reparto Volo Polizia di Stato FIRENZE	31/7/12	FINE MESE	E	—	3915:25	0' / 60'	Sez. Tecnica 8° RV. FI						
8° Reparto Volo Polizia di Stato FIRENZE	31/8/12	FINE MESE	E	—	3925:45	30' / 90'	Sez. Tecnica 8° RV. FI						

(foglio N. 1 di ..... fogli)

28 NOV. 2019

COPIA CONFORME ALL'ORIGINALE
IL RESPONSABILE UTA
V. Isp. della Polizia di Stato
VEZZANI ROBERTO

Mod. 160 (aeromobili) ex DP5238

6. TRASFERIMENTI - ISPEZIONI - REVISIONI - FUNZIONAMENTO									7. INSTALLAZIONI				
ENTE E LOCALITA'	Data	Tipo ispezione o revisione	Stato	Ore di volo		Ore a terra	Controllo ditta o esec. AMI	C. O. AMI	Installato				Ore rimoz. da vel. mot. P/B elica
				D.U.R. o IRAN	Totali				Veliv. motore P/B - elica	M. M.	Posiz.	Ore inst. su vel. mot. P/B el	
A	B	C	D	E	F	G	H	I	A	B	C	D	E
8° Reparto Volo Polizia di Stato FIRENZE	7/9/12	PERDITA FLUIDO IDR.	I	–	3926:50								
	–	CARRELLO MOLLISTRO		–	–								
	18.9.12	INT. TEC. MINUTA	E	–	3926:50								
8° Reparto Volo Polizia di Stato FIRENZE	30.9.12	FINE MESE	E		3937:40	55' / 140'		Sez. Tecnica 8° RV. FI					
8° Reparto Volo Polizia di Stato FIRENZE	3/10/12	ISP. FUNZ	I		3939:25			Sez. Tecnica 8° RV. FI					
8° Reparto Volo Polizia di Stato FIRENZE	15/10/12	FINE ISP	E		3940:25			Sez. Tecnica 8° RV. FI					
8° Reparto Volo Polizia di Stato FIRENZE	30/10/12	FINE MESE	E		3941:30	55' / 195'		Sez. Tecnica 8° RV. FI					
8° Reparto Volo Polizia di Stato FIRENZE	30/11/12	FINE MESE	E		3947.35	50' / 245'		Sez. Tecnica 8° RV. FI					
8° Reparto Volo Polizia di Stato FIRENZE	31/12/12	FINE MESE	E		3963:25	30' / 275'		Sez. Tecnica 8° RV. FI					
2013 – 8° Reparto Volo Polizia di Stato FIRENZE		ISPEZ. FUNZ.			–	–							
8° Reparto Volo Polizia di Stato FIRENZE	23/1/13	FINE ISP.	E		3964:25	15' / 290'		Sez. Tecnica 8° RV. FI					
8° Reparto Volo Polizia di Stato FIRENZE	31/1/13	FINE MESE	E		3965:35	20' / 310'		Sez. Tecnica 8° RV. FI					
8° Reparto Volo Polizia di Stato FIRENZE	28/2/13	FINE MESE	E		3976.15	20' / 330		Sez. Tecnica 8° RV. FI					
8° Reparto Volo Polizia di Stato FIRENZE	28/3/13	ISP/NZ FUNZ	I		~~3988.25~~ 3986:45			Sez. Tecnica 8° RV. FI					
8° Reparto Volo Polizia di Stato FIRENZE	27/5/13	FINE ISP.	E		3987:50			Sez. Tecnica 8° RV. FI					
8° Reparto Volo Polizia di Stato FIRENZE	31/5/13	FINE MESE	E		3994:10			Sez. Tecnica 8° RV. FI					
	30/6/13	FINE MESE	I		4023:55	(x in vel 39	Vendere blocco fe : 4023:55 - 4011:45 + 12:10)						
FIRENZE	1/7/13	ISP. 100 h	(6^)										
8° Reparto Volo Polizia di Stato FIRENZE	24/8/13	FINE ISP			4028:15	120' / 120'		Sez. Tecnica 8° RV. FI					
8° Reparto Volo Polizia di Stato FIRENZE	31/8/13	FINE MESE	E		4030:05	90' / 210'		Sez. Tecnica 8° RV. FI					
8° Reparto Volo Polizia di Stato FIRENZE	25/9/13	ISP. 25h	I		4047:05			Sez. Tecnica 8° RV. FI					
8° Reparto Volo Polizia di Stato FIRENZE	30/9/13	FINE MESE	I		4047.05	70' / 280'		Sez. Tecnica 8° RV. FI					

REPARTO VOLO P. di S. 8° - FIRENZE

2 4 NOV 2019

COPIA CONFORME ALL'ORIGINALE

IL RESPONSABILE UTA

V. Isp. della Polizia di Stato

VEZZANI ROBERTO

Modulario Polstato 186

SERVIZIO E TRASFERIMENTI

1. Denominazione	2. Modello, tipo e ditta costruttrice	3. Matricola Polizia di Stato	4. Data accettazione	5. LIC o LOF
ELICOTTERO	CH 109 A	PS 48	DIC '80	-

6. TRASFERIMENTI - ISPEZIONI - REVISIONI - FUNZIONAMENTO

ENTE E LOCALITA' A	Data B	Tipo ispezione o revisione C	Stato D	Ore di volo D.U.R. o IRAN E	Ore di volo Totali F	Ore a terra G	Controllo ditta o esec. AMI H	C. Q. AMI I
[illegible]	31/10/13	FINE MESE	E	–	4048:15	175' / ~~455~~		Sez. Tecnica 8° RV. FI
8° Reparto Volo Polizia di Stato FIRENZE	18/11/13	SOST. R/C	I		4052:15			
8° Reparto Volo Polizia di Stato FIRENZE	22/11/13	"	E	–	4052:15			Sez. Tecnica 8° RV. FI
8° Reparto Volo Polizia di Stato FIRENZE	30/11/13	FINE MESE	E		4057:55	60' / 515'		
8° Reparto Volo Polizia di Stato FIRENZE	31/12/13	FINE MESE	I		4072:25	30' / 545'		Sez. Tecnica 8° RV. FI
[illegible] FIRENZE	14/3/14	FINE ISP/NOT	E		4076:20			
[illegible]	27/3/14	2° REG. IDIA	I		4084:30			
8° Reparto Volo Polizia di Stato FIRENZE	28/3/14	RIENTRO	E		4085:50			Sez. Tecnica 8° RV. FI
8° Reparto Volo Polizia di Stato FIRENZE	31/3/14	FINE MESE	E		4085:50	270' / ~~270~~ 815'		Sez. Tecnica 8° RV. FI
8° Reparto Volo Polizia di Stato FIRENZE	7/4/14	ISP. AL NOTZ	I		"			Sez. Tecnica 8° RV. FI
8° Reparto Volo Polizia di Stato FIRENZE	24/4/14	FINE ISP	E		4086:25			Sez. Tecnica 8° RV. FI
8° Reparto Volo Polizia di Stato FIRENZE	30/4/14	FINE MESE	E		4090:20	35' / 85'		Sez. Tecnica 8° RV. FI
8° Reparto Volo Polizia di Stato	16/5/14	ISP. 25 h	I		4097:40			
8° Reparto Volo Polizia di Stato FIRENZE	28/5/14	FINE ISP	E		4098:50			
8° Reparto Volo Polizia di Stato FIRENZE	31/5/14	FINE MESE	E		4101:00	45' / 895'		Sez. Tecnica 8° RV. FI
8° Reparto Volo Polizia di Stato FIRENZE	26/6/14	ISP. INT.	I		4122:40	75' / 965'		Sez. Tecnica 8° RV. FI
8° Reparto Volo Polizia di Stato FIRENZE	30/6/14	100 H (7°)			4138:50			
8° Reparto Volo Polizia di Stato FIRENZE	27/7/14	FINE ISP	E		4140:40			
8° Reparto Volo Polizia di Stato FIRENZE	31/7/14	FINE MESE	E		4140:40	50' / 50'		Sez. Tecnica 8° RV. FI
8° Reparto Volo Polizia di Stato FIRENZE	31/8/14	FINE MESE	E		4159:00	65' / 115'		Sez. Tecnica 8° RV. FI

7. INSTALLAZIONI

Installato: Velliv. motore P/B - elica A	M. M. B	Posiz. C	Ore inst. su vel. mot. P/B el. D	Ore rimoz. da vel. mot. P/B elica E

REPARTO VOLO P.S. - FIRENZE

2 8 NOV. 2019
COPIA CONFORME ALL'ORIGINALE
IL RESPONSABILE UTA
V. Isp. della Polizia di Stato
VEZZANI ROBERTO

17 FEB 79
T. = 16:10 + 4122:40 = 4138:50

(foglio N. 1 di ..... fogli)

Mod. 160 (aeromobili) ex DP5238

6. TRASFERIMENTI - ISPEZIONI - REVISIONI - FUNZIONAMENTO									7. INSTALLAZIONI				
				Ore di volo					Installato				Ore rimoz. da vel. ~~mot.~~ ~~P/B elica~~
ENTE E LOCALITA'	Data	Tipo ispezione o revisione	Stato	D.U.R. o IRAN	Totali	Ore a terra	Controllo ditta o esec. AMI	C. O. AMI	~~Velly~~ motore ~~P/B~~ - elica	M. M.	Posiz.	Ore inst. su vel. ~~mot. P/B el~~	
A	B	C	D	E	F	G	H	I	A	B	C	D	E
8° Reparto Volo Polizia di Stato FIRENZE	8/9/14	ISP. 25h	I	–	4164:00	20' / 135'		Sez. Tecnica 8° RV. FI	250123	270387	#2	2646:10 ~~4164:00~~	~~25:00~~
~~8° Reparto Volo Polizia di Stato FIRENZE~~	30/9/14	FINE MESE	I	–	–								
~~8° Reparto Volo Polizia di Stato~~ FIRENZE	17/X/14	FINE ISP	E	–	4165:15	~~280'~~ / 415'		Sez. Tecnica 8° RV. FI					
8° Reparto Volo Polizia di Stato FIRENZE	19/X/14	ACCENSI CHIP DET #2 (1^)			4166:35			Sez. Tecnica 8° RV. FI					
~~8° Reparto Volo Polizia di Stato FIRENZE~~	31/X/14	FINE MESE	E	–	4175:10	405' / 540'		Sez. Tecnica 8° RV. FI					
8° Reparto Volo Polizia di Stato	26/11/14	ISP/NIR 25h	I	–	4189.00								
~~8° Reparto Volo Polizia di Stato FIRENZE~~	30/11/14	FINE MESE	I	–	4189.00	45' / 585'		Sez. Tecnica 8° RV. FI					
8° Reparto Volo Polizia di Stato	04/12/14	FINE ISP/NIR	E		4190.10								
~~8° Reparto Volo Polizia di Stato~~	17/12/14	SOSPETTA CONT. NR OMB. 18	I	–	4201:05	35' / 620'		Sez. Tecnica 8° RV. FI					
~~8° Reparto Volo Polizia di Stato~~	31/12/14	FINE MESE	I		"			~~Sez. Tecnica 8° RV. FI~~					
8° Reparto Volo Polizia di Stato	22/1/15	RIPRESA ATTIVITA'	E		4203:15	10' / 630'		Sez. Tecnica 8° RV. FI					
~~8° Reparto Volo Polizia di Stato FIRENZE~~	31/1/15	FINE MESE	E		4207:40	25' / 655'		Sez. Tecnica 8° RV. FI					
8° Reparto Volo Polizia di Stato FIRENZE	07/02/15	ISP. 25h	I		4214:25			Sez. Tecnica 8° RV. FI					
~~8° Reparto Volo Polizia di Stato FIRENZE~~	23/2/15	FINE ISP	E		4215:35	30' / 685'		Sez. Tecnica 8° RV. FI					
8° Reparto Volo Polizia di Stato FIRENZE	28/2/15	FINE MESE	E		4215:35	15' / 700'		Sez. Tecnica 8° RV. FI					
~~8° Reparto Volo Polizia di Stato~~ FIRENZE	31/3/15	FINE MESE	E		4233:00	60' / 760'		Sez. Tecnica 8° RV. FI					
8° Reparto Volo Polizia di Stato FIRENZE	9/4/15	ISP. 100h	I		4252:55			Sez. Tecnica 8° RV. FI	OPERCEN ACC. TO x ITI/ELI 39.				
~~8° Reparto Volo Polizia di Stato FIRENZE~~	8/5/15	FINE ISP/NIR	E		4255.05			Sez. Tecnica 8° RV. FI					
8° Reparto Volo Polizia di Stato FIRENZE	9/5/15	INEFF. x SOST. TRAX. P.10	I		4255.05			Sez. Tecnica 8° RV. FI					
~~8° Reparto Volo Polizia di Stato FIRENZE~~	16/5/15	FINE ISP.NIR	E		4255.45			Sez. Tecnica 8° RV. FI					
~~8° Reparto Volo Polizia di Stato FIRENZE~~	31/5/15	FINE MESE	E		4261:10	325' / 325'		Sez. Tecnica 8° RV. FI					
8° Reparto Volo Polizia di Stato FIRENZE	30/6/15	FINE MESE	E		4276:10	~~425'~~ / 375'		Sez. Tecnica 8° RV. FI					

REPARTO VOLO P. di S. 8. - FIRENZE

28 NOV. 2019

COPIA CONFORME ALL'ORIGINALE
IL RESPONSABILE UTA
V. Isp. della Polizia di Stato
VEZZANI ROBERTO

Modulario Polstato 186

(foglio N. 16 di ..... fogli)

Mod. 160 (aeromobili) ex DP5238

SERVIZIO E TRASFERIMENTI

1. Denominazione	2. Modello, tipo e ditta costruttrice	3. Matricola Polizia di Stato	4. Data accettazione	5. LIC o LOF
Elicottero	CALIORA	PS 48		

6. TRASFERIMENTI - ISPEZIONI - REVISIONI - FUNZIONAMENTO

ENTE E LOCALITA' A	Data B	Tipo ispezione o revisione C	Stato D	Ore di volo: D.U.R. o IRAN E	Ore di volo: Totali F	Ore a terra G	Controllo ditta o esec. AMI H	C. Q. AMI I
8° Reparto Volo Polizia di Stato FIRENZE	11/7/15	ISP. 25h	I	–	4277:55			Sez. Tecnica 8° RV.FI
8° Reparto Volo Polizia di Stato FIRENZE	27/7/15	FINE ISP	E	–	4278:40			Sez. Tecnica 8° RV.FI
8° Reparto Volo Polizia di Stato FIRENZE	31/7/15	FINE MESE	E	–	4278:40	40' / 415'		Sez. Tecnica 8° RV.FI
8° Reparto Volo Polizia di Stato FIRENZE	31/8/15	FINE MESE	E	–	4291:45	85' / 500'		Sez. Tecnica 8° RV.FI
8° Reparto Volo Polizia di Stato FIRENZE	9/9/15	SEP. LIV PTA 430.AGU	I	–	4291:45			Sez. Tecnica 8° RV.FI
8° Reparto Volo Polizia di Stato FIRENZE	11/9/15	AUSCH LIV. CERTIFICATO PIC	E	–	4292:05	25 / 525'		Sez. Tecnica 8° RV.FI
8° Reparto Volo Polizia di Stato FIRENZE	30/9/15	FINE MESE	E	–	4301.55	30 / 555'	35' / 550'	Sez. Tecnica 8° RV.FI
8° Reparto Volo Polizia di Stato FIRENZE	02/10/15	ISP/NIZ 25h	I	–	4302.55	10 / 560'		Sez. Tecnica 8° RV.FI
8° Reparto Volo Polizia di Stato FIRENZE	04/11/15	FINE ISP	E	–	4304:25			Sez. Tecnica 8° RV.FI
8° Reparto Volo Polizia di Stato FIRENZE	30/11/15	FINE MESE	E	–	4312:30	100' / 660'		Sez. Tecnica 8° RV.FI
8° Reparto Volo Polizia di Stato FIRENZE	31/12/15	FINE MESE	E	–	4320:45	65' / 725'		Sez. Tecnica 8° RV.FI
8° Reparto Volo Polizia di Stato FIRENZE	18/1/16	ISP. FUNZ.	I	–	4328:55	25' / 750'		Sez. Tecnica 8° RV.FI
8° Reparto Volo Polizia di Stato FIRENZE	31/1/16	FINE MESE	I	–	4328.55	750' / 126:30		Sez. Tecnica 8° RV.FI
8° Reparto Volo Polizia di Stato FIRENZE	29/2/16	FINE MESE	I	–	"			Sez. Tecnica 8° RV.FI
8° Reparto Volo Polizia di Stato FIRENZE	31/3/16	FINE MESE	I	–	"			Sez. Tecnica 8° RV.FI
8° Reparto Volo Polizia di Stato FIRENZE	30/4/16	FINE MESE	I		"			Sez. Tecnica 8° RV.FI
8° Reparto Volo Polizia di Stato FIRENZE	09/5/16	ISP 100h (97)	I	–	4341:25	0'		Sez. Tecnica 8° RV.FI
8° Reparto Volo Polizia di Stato FIRENZE	31/5/16	FINE MESE	I		"			Sez. Tecnica 8° RV.FI
8° Reparto Volo Polizia di Stato FIRENZE	30/6/16	FINE MESE	I		"			Sez. Tecnica 8° RV.FI
8° Reparto Volo Polizia di Stato FIRENZE	31/7/16	FINE MESE	I		"			Sez. Tecnica 8° RV.FI

7. INSTALLAZIONI

Installato: Velliv. motore P/B - elica A	M. M. B	Posiz. C	Ore inst. su vel. mot. P/B el. D	Ore rimoz. da vel. mot. P/B elica E

REGISTRAZIONE ORE 12:30 alle ore 4377:55 x 111:30 h

REPARTO VOLO P. di S. 8° - FIRENZE

28 NOV. 2019

COPIA CONFORME ALL'ORIGINALE

IL RESPONSABILE UTA

V. Isp. della Polizia di Stato

VEZZANI ROBERTO

6. TRASFERIMENTI - ISPEZIONI - REVISIONI - FUNZIONAMENTO									7. INSTALLAZIONI				
ENTE E LOCALITA'	Data	Tipo ispezione o revisione	Stato	Ore di volo		Ore a terra	Controllo ditta o esec. AMI	C. O. AMI	Installato				Ore rimoz. da vel. mot. P/B elica
				D.U.R. o IRAN	Totali				Veliv. motore P/B - elica	M. M.	Posiz.	Ore inst. su vel. mot. P/B el	
A	B	C	D	E	F	G	H	I	A	B	C	D	E
8° Reparto Volo Polizia di Stato	31/8/16	FINE MSE	I	/	4341:25	0' / 0'							
8° Reparto Volo Polizia di Stato FIRENZE	30/9/16	FINE MSE	I	/	4341:25			Sez. Tecnica 8° RV FI					
8° Reparto Volo Polizia di Stato FIRENZE	31/10/16	FINE MSE	I	/	4341:25			Sez. Tecnica 8° RV FI					
8° Reparto Volo Polizia di Stato FIRENZE	30/11/16	FINE MSE	I	/	4341:25			Sez. Tecnica 8° RV FI					
8° Reparto Volo Polizia di Stato FIRENZE	31/12/16	FINE MSE	I		4341:25			Sez. Tecnica 8° RV FI			28 NOV. 2019		
8° Reparto Volo Polizia di Stato FIRENZE	31/12/17	FINE MSE	I		4341:25	0' / 0'		Sez. Tecnica 8° RV FI			COPIA CONFORME		
8° Reparto Volo Polizia di Stato	31/1/18	FINE MSE	I		"			Sez. Tecnica 8° RV FI			ALL'ORIGINALE		
8° Reparto Volo Polizia di Stato FIRENZE	28/2/18	FINE M.	I		"		Sez. Tecnica 8° RV FI				IL RESPONSABILE UTA		
8° Reparto Volo Polizia di Stato FIRENZE	31/3/18	FINE MSE	I		"			Sez. Tecnica 8° RV FI			V. Isp. della Polizia di Stato		
FIRENZE	30/4/18	FINE MSE	I		"			Sez. Tecnica 8° RV FI			VEZZANI ROBERTO		
8° Reparto Volo Polizia di Stato FIRENZE	31/5/18	F. MSE	I		"			Sez. Tecnica 8° RV FI					
8° Reparto Volo Polizia di Stato FIRENZE	30/6/18	F. MSE	I		"			Sez. Tecnica 8° RV FI					
8° Reparto Volo Polizia di Stato FIRENZE	31/7/18	F. MSE	I		"			Sez. Tecnica 8° RV FI					
8° Reparto Volo Polizia di Stato FIRENZE	31/8/18	F. MSE	I		"			Sez. Tecnica 8° RV FI					
8° Reparto Volo Polizia di Stato FIRENZE	30/9/18	F. MSE	I		"			Sez. Tecnica 8° RV FI					
8° Reparto Volo Polizia di Stato FIRENZE	31/10/18	F. MSE	I		"		Sez. Tecnica 8° RV FI						
8° Reparto Volo Polizia di Stato FIRENZE	30/11/18	"	I		"			Sez. Tecnica 8° RV FI					
8° Reparto Volo Polizia di Stato FIRENZE	31/12/18	"	I		"			Sez. Tecnica 8° RV FI					
8° Reparto Volo Polizia di Stato FIRENZE	31/1/19	"	I		"			Sez. Tecnica 8° RV FI					
8° Reparto Volo Polizia di Stato	28/2/19	"	I		4341:25			Sez. Tecnica 8° RV FI					
8° Reparto Volo Polizia di Stato FIRENZE	31/3/19	"	I		4341:25			Sez. Tecnica 8° RV FI					
8° Reparto Volo Polizia di Stato FIRENZE	30/4/19	"	I		4341:25			Sez. Tecnica 8° RV FI					

SERVIZIO E TRASFERIMENTI

1. Denominazione	2. Modello, tipo e ditta costruttrice	3. Matricola Polizia di Stato	4. Data accettazione	5. LIC o LOF
EUROCOPTER	CHLOR A	PJ 48	DIC 80	

6. TRASFERIMENTI - ISPEZIONI - REVISIONI - FUNZIONAMENTO

ENTE E LOCALITA' A	Data B	Tipo ispezione o revisione C	Stato D	Ore di volo D.U.R. o IRAN E	Ore di volo Totali F	Ore a terra G	Controllo ditta o esec. AMI H	C. Q. AMI
8° Reparto Volo Polizia di Stato FIRENZE	30/5/19	F. [illegible]	I	—	4341:25			Sez. Tecnica 8° RV. FI
8° Reparto Volo Polizia di Stato FIRENZE	30/6/19	F [illegible]	I	—	4341:25			Sez. Tecnica 8° RV. FI
8° Reparto Volo Polizia di Stato FIRENZE	31/7/19	F. [illegible]	I	—	4341:25			Sez. Tecnica
8° Reparto Volo Polizia di Stato FIRENZE	31/8/19	F [illegible]	F	—	4341:21			
8° Reparto Volo Polizia di Stato FIRENZE	30/9/19	F [illegible]	I	—	4341:25			
8° Reparto Volo Polizia di Stato FIRENZE	31/10/19	F [illegible]	F	—	4341:25			
8° Reparto Volo Polizia di Stato FIRENZE	30/11/19	F [illegible]	I	—	4341:25			Sez. Tecnica
8° Reparto Volo Polizia di Stato FIRENZE	31/12/19	F [illegible]	F	—	4341:25			Sez. Tecnica

7. INSTALLAZIONI

Installato: Velliv. motore P/B - elica A	M. M. B	Posiz. C	Ore inst. su vel. mot. P/B el. D	Ore rimoz. da vel. mot. P/B elica E

08 GEN 2020

COPIA CONFORME ALL'ORIGINALE

8° REPARTO VOLO POLIZIA DI STATO - FIRENZE

IL RESPONSABILE UTA
V. Isp. della Polizia di Stato
VEZZANI ROBERTO

Modulario Polstato 186

(foglio N. 17 di ..... fogli)

Mod. 160 (aeromobili) ex DP5238

REGISTRAZIONE OTTEMPERANZA PRESCRIZIONI TECNICHE

Data P.T. A	Classifica P.T. B				TITOLO P.T. C	Data ultimazione D	Contr.Ditta o Esecuz. AMI E	Controllo Qualità AMI F	Ente G
17/04/1978	AER.1H-	A109-	101		SOSTIT. PIGNONE 109-0403-06-1 DI TRASMISSIONE P.				VEDI SCHEDA TRASMISSIONE
20/05/1978	AER.1H-	A109-	102		ISPEZIONE DELLE PALE R.P. 109-0193-01-7 ED APPLIC. SUL BORDO D'ATTACCO DELLE STESSE DI UN NASTRO				VEDI SCHEDA PALA R.P.
26/05/1979	AER.1H-	A109-	103		SOSTIT. DEI DADI E DEI BULLONI DI FISSAGGIO DELLA TRAVE DI CODA	NA	A4 218		ELIC. NON INTERESSATO
05/07/1978	AER.1H-	A109-	104		ISPEZIONE DELLA PISTA INTERNA 109-0404-14-9 DEL CUSCINETTO SUP. DELL'ALBERO				VEDI SCHEDA TRASMISSIONE
22/05/1978	AER.1H-	A109-	105		AGGIORNAMENTO DELLA CONFIGURAZIONE DEGLI ELIC. A 109	NA	A4 218		ELIC. NON INTERESSATO
26/05/1979	AER.1H-	A109-	106		SOSTITUZ. ED ISPEZIONE DEI CUSCINETTI SJ355/IR7855				VEDI SCHEDA MOZZO R.P.
13/01/1979	AER.1H-	A109-	107		ISPEZIONE CORPO AMMORT. CARRELLO ANT. 1808REV.C				VEDI SCHEDA CARRELLO
16/10/1979	AER.1H-	A109-	108		MODIFICA DEL PERCORSO DEI SENSORI DI RILEVAMENTO INCEN.	NA	A4 218		ELIC. NON INTERESSATO
28/02/1984	AER.1H-	A109-	109	C	SOSTIT. DELL'ASS. SEGNALATORE GIRI T/M - R/P 109-0729-22-3 IN SEGNALAT. 109-0729-22-5	NA	A4 218		ELIC. NON INTERESSATO
29/04/1980	AER.1H-	A109-	110		CONTR. UNATANTUM COPPIA SERR. DADO PERNO AD OCCHIO				VEDI SCHEDA MOZZO R.P.
07/06/1980	AER.1H-	A109-	111		ISPEZIONE ATTACCO ESTERNO T/M SINISTRO 109-0320-97-4	NA	A4 218		ELIC. NON INTERESSATO

REPARTO VOLO P. di S. - 8 - FIRENZE

28 NOV. 2019
COPIA CONFORME ALL'ORIGINALE
IL RESPONSABILE UTA
V. Isp. della Polizia di Stato
VEZZANI ROBERTO

AGUSTA Stabilimento di Frosinone

REGISTRAZIONE OTTEMPERANZA PRESCRIZIONI TECNICHE

Data P.T. A	Classifica P.T. B				TITOLO P.T. C	Data ultimazione D	Contr.Ditta o Esecuz. AMI E	Controllo Qualità AMI F	Ente G
16/07/1981	AER.1H-	A109-	112		INSTALL. MASSE ALLE ESTREMITA' DEGLI EQUILIBRATORI	NA	A4 218		AGUSTA Stabilimento di Frosinone ELIC. NON INTERESSATO
17/01/1984	AER.1H-	A109-	113	A	INSTALL. DEI RINFORZI STRUTTURALI SULLA TRAVE DI CODA	NA	A4 218		AGUSTA Stabilimento di Frosinone ELIC. NON INTERESSATO
30/10/1984	AER.1H-	A109-	114	A	PREDISP. DEGLI ELIC. A 109 A PER IL LORO IMPIEGO FINO AD UN PESO TOT. MASSIMO 2600 KG.	NA	A4 218		AGUSTA Stabilimento di Frosinone ELIC. NON INTERESSATO
01/09/1983	AER.1H-	A109-	115	C	MODIFICA DELL'INSTALL. PORTELLO PAVIMENTO VANO MOT.	NA	A4 218		AGUSTA Stabilimento di Frosinone ELIC. NON INTERESSATO
06/08/1980	AER.1H-	A109-	116		ISPEZIONE DEL MANICOTTO 109-0435-29-3 DI ATTACCO				VEDI SCHEDA SCATOLA R.C.
09/09/1980	AER.1H-	A109-	117		ISPEZIONE UNATANTUM ALL'ATT. SPERRY 4023373-9051 ECC.	NA	A4 218		AGUSTA Stabilimento di Frosinone ELIC. NON INTERESSATO
24/04/1981	AER.1H-	A109-	119		SOSTITUZIONE ASS. SERBATOIO 109-0514-03-1 DI IMPIANTO IDRAULICO N.2 CON ASS. SERBATOIO 109-0514-03-9	NA	A4 218		AGUSTA Stabilimento di Frosinone ELIC. NON INTERESSATO
30/07/1981	AER.1H-	A109-	120		ISPEZIONE ASS. PALE R.C. 109-0132-02/5/7/9/11				VEDI SCHEDA PALA R.C.
24/06/1981	AER.1H-	A109-	121		MODIFICA SERVOCOMANDO 01.28007REV.A 109-0110-42-4/5/6				VEDI SCHEDA MARTINETTO
31/07/1981	AER.1H-	A109-	122		ISPEZIONE DELLA PISTA INTERNA 109-0404-14 TUTTI I DASH				VEDI SCHEDA TRASMISSIONE
01/09/1983	AER.1H-	A109-	123	B	SOSTIT. DELLE GAMBE CENTRALI CASTELLO 109-0605-06-13/14 E 109-0605-07-13/14 CON LE NUOVE GAMBE	NA	A4 218		AGUSTA Stabilimento di Frosinone ELIC. NON INTERESSATO

REPARTO VOLO P. di S. - FIRENZE

28 NOV. 2019
COPIA CONFORME
ALL'ORIGINALE
IL RESPONSABILE UTA
V. Isp. della Polizia di Stato
VEZZANI ROBERTO

REGISTRAZIONE OTTEMPERANZA PRESCRIZIONI TECNICHE

Data P.T. A	Classifica P.T. B				TITOLO P.T. C	Data ultimazione D	Contr.Ditta o Esecuz. AMI E	Controllo Qualità AMI F	Ente G
21/09/1981	AER.1H-	A109-	124		MODIFICA DEL CABLAGGIO DEL CIRC. DI ALLARME SOVRATEMP. BATTERIA	NA	A4 218		AGUSTA ELIC. NON INTERESSATO Stabilimento di Frosinone
11/04/1984	AER.1H-	A109-	125		MANUTENZIONE DEI CUSCINETTI 109-0424-01-1 DELL'ALBERO DI TRASMISSIONE R.C.	NA	A4 218		AGUSTA INSTALLA -103 Stabilimento di Frosinone
27/03/1984	AER.1H-	A109-	126	A	PROCEDURE DI MANUT. RIP. DELL'INTERRUTTORE A GRILLETTO	PCW	A4 218		AGUSTA Stabilimento di Frosinone
31/12/1985	AER.1H-	A109-	127	B	ISPEZIONE DEL GRUPPO CORPO DELLA GAMBA CARRELLO ANT.1808REV.C				VEDI SCHEDA CARRELLO
21/06/1982	AER.1H-	A109-	128		AGGIORNAMENTO DELLA CONFIGURAZIONE DEGLI ELIC. A 109 IN VERSIONE TOW	NA	A4 218		AGUSTA ELIC. NON INTERESSATO Stabilimento di Frosinone
01/09/1983	AER.1H-	A109-	129	C	SOSTIT. DELLE GAMBE ESTERNE 109-0605-02-23 E 24 109-0605-03-23 E 24 INTERNE ECC.	PCW	A4 218		AGUSTA Stabilimento di Frosinone
27/03/1984	AER.1H-	A109-	130	B	APPLICAZIONE DI UNA DECALCOMANIA INDIC. UNA LIMITAZIONE	NA	A4 218		AGUSTA P/N NON INTERESSATO Stabilimento di Frosinone
21/11/1983	AER.1H-	A109-	131	A	ISPEZIONE VISIVA DI PALE R.P. 109-0109-01 TUTTI I DASH				VEDI SCHEDA PALA R.P.
14/12/1983	AER.1H-	A109-	132		MODIFICA MARTINETTO CARRELLO PRINCIPALE 1.3578				Annullata dalla 184
14/12/1983	AER.1H-	A109-	133		SOSTITUZ. DEGLI ASS. TUBO 109-0600-34-1 DI SFIATO DEI RIDUTTORI MOT. CON NUOVI ASS.	PCW	A4 218		AGUSTA Stabilimento di Frosinone
06/01/1984	AER.1H-	A109-	134		SOSTIT. DELL'INDICATORE TORSIOMETRICO 109-0729-30-1	PCW	A4 218		AGUSTA Stabilimento di Frosinone

REPARTO VOLO P. di S. - FIRENZE

COPIA CONFORME ALL'ORIGINALE

IL RESPONSABILE UTA
V.Isp. della Polizia di Stato
MEZZANI ROBERTO

REGISTRAZIONE OTTEMPERANZA PRESCRIZIONI TECNICHE

Data P.T. A	Classifica P.T. B				TITOLO P.T. C	Data ultimazione D	Contr.Ditta o Esecuz. AMI E	Controllo Qualità AMI F	Ente G
23/01/1984	AER.1H-	A109-	135		MODIFICA SERVOCOMANDO R.C. 0-28013				VEDI SCHEDA MARTINETTO R.C.
06/04/1985	AER.1H-	A109-	136		POMPE IDRAULICHE 109-0760-37-1 MAGNAGHI 0-8077/ 0-8077A	NA	A4 218		AGUSTA INSTALLA 103 Stabilimento di Frosinone
22/11/1984	AER.1H-	A109-	137	A	KIT 109-0820-18-1 RIPARAZIONE MONTANTI PORTE CABINA	PCW	A4 218		AGUSTA Stabilimento di Frosinone
17/04/1984	AER.1H-	A109-	138		KIT 109-0820-25 MODIFICA IMPIANTO RILEVAM. BASSO LIVELLO	PCW	A4 218		AGUSTA Stabilimento di Frosinone
17/04/1984	AER.1H-	A109-	139		KIT 109-0820-47-1 MODIFICA DELL'ASS. MOZZO R.P.				VEDI SCHEDA MOZZO R.P.
16/05/1984	AER.1H-	A109-	140		AGGIORNAMENTO DELL'ASS. MOZZO R.C. CON INST. KIT RETR.				VEDI SCHEDA MOZZO R.C.
02/07/1984	AER.1H-	A109-	141		SOSTIT. DEI CUSCINETTI 109-0424-01-1 DEGLI ALBERI DI TRC	NA	A4 218		AGUSTA INSTALLA 103 Stabilimento di Frosinone
30/04/1986	AER.1H-	A109-	142	A	ISPEZIONE A PALE R.C. 109-0132-02-11 E -15				VEDI SCHEDA PALA R.C.
23/07/1984	AER.1H-	A109-	143		MODIFICA DEL CIRCUITO GANCIO BARICENTRICO	NCW			NON A CORREDO
23/07/1984	AER.1H-	A109-	144		PARTE I INSTA. DELL'ASS. SCAT. 90 109-0440-01-13 ED INST. ASS. SCORR. 109-0130-11-7 PARTE II MOD. DELL'ASS. SCAT. 90 109-0440-01-9 IN 109-0440-01-13				VEDI SCHEDA SCATOLA R.C.
19/09/1984	AER.1H-	A109-	145		SOSTITUZ. DEGLI ASS. TUBO DI SCARICO MOTORI ELIC. A 109 A ED A 109 AII	PCW	A4 218		AGUSTA Stabilimento di Frosinone

REPARTO VOLO P. di S. 8° - FIRENZE

28 NOV. 2019
COPIA CONFORME ALL'ORIGINALE
IL RESPONSABILE UTA
V. Isp. della Polizia di Stato
VEZZANI ROBERTO

REGISTRAZIONE OTTEMPERANZA PRESCRIZIONI TECNICHE

Data P.T. A	Classifica P.T. B				TITOLO P.T. C	Data ultimazione D	Contr.Ditta o Esecuz. AMI E	Controllo Qualità AMI F	Ente G
19/09/1984	AER.1H-	A109-	146		MODIFICA DEL COMPASSO DI TRASCINAMENTO COM. R.P. CON L'INSTALL. DEL KIT 109-0820-50-101	PCW	A4 218		AGUSTA Stabilimento di Frosinone
26/10/1984	AER.1H-	A109-	147	A	SOSTIT. DEL PERNO SFERICO 28013-16 DEL SERVOCOM. R.C.				VEDI SCHEDA MARTINETTO R.C.
22/10/1985	AER.1H-	A109-	148	B	ISPEZ. E RIPAR. DEL RIVESTIMENTO EST. SUL LATO SX TRAVE	NA	A4 218		AGUSTA Stabilimento di Frosinone ELIC. NON INTERESSATO
04/10/1985	AER.1H-	A109-	149	A	ISPE. E RIPARAZ. DEL RIVESTIMENTO DELLA TRAVE DI CODA NELLA ZONA DEL PRIMO ATTACCO SUPP. ALBERO R.C.	NA	A4 218		AGUSTA Stabilimento di Frosinone ELIC. NON INTERESSATO
22/10/1985	AER.1H-	AB212-	150	B	ISPEZIONE E RIPARAZ. DEL LONGHERONE POST. DELLA DERIVA SUP.	NA	A4 218		AGUSTA Stabilimento di Frosinone ELIC. NON INTERESSATO
22/10/1985	AER.1H-	A109-	151	B	ISPEZIONE E SOSTITUZIONE DELL'ORDINATA FINALE DELLA TRAVE DI CODA	NA	A4 218		AGUSTA Stabilimento di Frosinone ELIC. NON INTERESSATO
22/10/1985	AER.1H-	A109-	152	B	ISPEZIONE E RIPARAZ. DELLE ORDINATE DI FISSAGGIO SUPP.I EQUILIBRATORE SINCRONIZZATO	NA	A4 218		AGUSTA Stabilimento di Frosinone ELIC. NON INTERESSATO
16/01/1985	AER.1H-	A109-	153		ISPEZIONE E RIPARAZ. DELLE ORDINATE SUPPORTO EQUILIBR.	PCW	A4 218		AGUSTA Stabilimento di Frosinone
16/02/1985	AER.1H-	A109-	154		SOSTITUZIONE DEI CUSCINETTI ESJ7355 DELLE CERNIERE				VEDI SCHEDA MOZZO R.P.
02/07/1985	AER.1H-	A109-	155	A	ASS. PREDISPOSIZIONE PER IL KIT PATTINI DA NEVE	NCW			A DISCREZ. OPERATORE
14/05/1985	AER.1H-	A109-	156	A	INSTALLAZIONE DEL KIT PATTINI DA NEVE 109-0810-25-				Annullata dalla 163

COPIA CONFORME ALL'ORIGINALE
IL RESPONSABILE UTA
V.Isp. della Polizia di Stato
VEZZANI ROBERTO

REGISTRAZIONE OTTEMPERANZA PRESCRIZIONI TECNICHE

Data P.T. A	Classifica P.T. B				TITOLO P.T. C	Data ultimazione D	Contr.Ditta o Esecuz. AMI E	Controllo Qualità AMI	Ente G
04/05/1985	AER.1H-	A109-	157		MODIFICA SMORZATORE PALE R.P. 0-3584REV.B				VEDI SCHEDA MOZZO R.P.
29/03/1993	AER.1H-	A109-	158	C	ISPEZIONE ALLE PALE R.P. 109-0103-01				VEDI SCHEDA PALA R.P.
13/02/1986	AER.1H-	A109-	159	B	SOSTIT. DELL'INTERRUTTORE A PRESSIONE OLIO MOTORE	PCW	A4 218		AGUSTA Stabilimento di Frosinone
26/07/1985	AER.1H-	A109-	160		ASS. PREDISP. PER IL KIT GALL. EMERG. ELIC. A109A DEI C.C.				Annullata dalla 176
26/07/1985	AER.1H-	A109-	161		INSTALLAZIONE DEL KIT 109-0810-23 GALL. EMERG. ELIC. A 109 A DEI C.C.				Annullata dalla 177
04/10/1985	AER.1H-	A109-	162		MODIFICA DELLA TRAVE DI CODA CON L'INSTALLAZIONE DEL KIT 109-0820-23-3	NA	A4 218		AGUSTA Stabilimento di Frosinone ELIC. NON INTERESSATO
09/12/1985	AER.1H-	A109-	163	A	INSTALL. DEL KIT 109-0810-25 PATTINI DA NEVE ELIC. A109	NCW			A DISCREZ. OPERATORE
16/12/1985	AER.1H-	A109-	164		INSTALL. SUGLI ELIC. A 109 A APPARATO VHF/AM TIPO ART.151 IN SOSTIT. DEL VHF/AM AN/ARC-134	NA	A4 218		AGUSTA Stabilimento di Frosinone ELIC. NON INTERESSATO
16/12/1985	AER.1H-	A109-	165		INSTALL. SUGLI ELIC. A109 A DELL'E.I. APPARATO VHF/FM TIPO ART-132A IN SOSTIT. DEL VHF/FM AN/ARC-131	NA	A4 218		AGUSTA Stabilimento di Frosinone ELIC. NON INTERESSATO
19/02/1986	AER.1H-	A109-	166		MODIFICA DELL'INSTALL. ALBERI MOTORE TRASM. 109-0401-15-5	PCW	A4 218		AGUSTA Stabilimento di Frosinone
13/04/1988	AER.1H-	A109-	167	B	ISPEZ. E SOSTIT. DEI BULLONI DI FISSAGGIO DEGLI ATTACCHI 109-0502-05 DEL MARTINETTO CARRELLO PRINCIPALE	24/04/2008	A4 218		AGUSTA Stabilimento di Frosinone

28 NOV 2019
COPIA CONFORME ALL'ORIGINALE
IL RESPONSABILE DELLA
V. Isp. della Polizia di Stato
VEZZANI ROBERTO

REGISTRAZIONE OTTEMPERANZA PRESCRIZIONI TECNICHE

Data P.T. A	Classifica P.T. B				TITOLO P.T. C	Data ultimazione	Contr.Ditta o Esecuz. AMI	Controllo Qualità AMI	Ente G
23/07/1990	AER.1H-	A109-	179	A	ISPEZIONE PER INCRINATURA AT PALE R.C. 109-0132-02				VEDI SCHEDA PALA R.C.
15/09/1987	AER.1H-	A109-	180	A	SOSTIT. DEL TUBO FLESS. 9100H1050C0E DI MANDATA DEL COMBUSTIBILE CON IL TUBO 9100H1180C0E				Annullata dalla 201
28/07/1987	AER.1H-	A109-	181		ISPEZIONE ALLE GAMBE POST. DESTRE 109-0605-23-1 ECC.	PCW	A4 218		AGUSTA Stabilimento di Frosinone
04/11/1987	AER.1H-	A109-	182		ASSEGNAZIONE LIC PER ASS. MATASSE DI RITEGNO MOZZO P.				VEDI SCHEDA MOZZO R.P.
02/02/1988	AER.1H-	A109-	183		COMPONENTI A VITA LIMITATA IMPIEGATI SUGLI ELIC. A109A A109AII A109TOW	PCW	A4 218		AGUSTA Stabilimento di Frosinone
13/04/1988	AER.1H-	A109-	184		MODIFICA MARTINETTO CARRELLO PRINCIPALE P/N 1.3578	PCW	A4 218		AGUSTA Stabilimento di Frosinone
03/05/1988	AER.1H-	A109-	185		INSTALLAZIONE DEL KIT 109-0810-75 GALLEGGIANTI DI EMERGENZA TIPO ALLEGERITO	NCW			A DISCREZ. OPERATORE
03/05/1988	AER.1H-	A109-	186		SOSTITUZIONE DELLA SCATOLA CONTROLLO INVERTER 109-0729-44-7 CON UNA NUOVA 109-0729-44-109	NA	A4 218		AGUSTA ELIC. NON INTERESSATO
14/05/1988	AER.1H-	A109-	187		ISPEZIONE UNATANTUM PROTEZIONI AUTOMATICHE TIPO MS22073-1 SINO A -5 ED MS26574-1/-2 SINO A -5	PCW	A4 218		AGUSTA Stabilimento di Frosinone
27/10/1988	AER.1H-	A109-	188	A	MODIFICA DEL SISTEMA DI FISSAGGIO DELLE TRAVERSE DI RIN.DEGLI ATTACCHI CARRELLO PRINCIPALE	24/04/2008	A4 218		AGUSTA PARTE II Stabilimento di Frosinone
08/07/1988	AER.1H-	A109-	189		INSTALL. KIT 109-0810-33 SEPARATORE DI PARTICELLE	NA	A4 218		AGUSTA ELIC. NON INTERESSATO Stabilimento di Frosinone

REPARTO VOLO DI S. - FIRENZE - 8

28 NOV. 2019

COPIA CONFORME ALL'ORIGINALE

IL RESPONSABILE
V. Isp. della Polizia di Stato
VEZZANI ROBERTO

REGISTRAZIONE OTTEMPERANZA PRESCRIZIONI TECNICHE

Data P.T. A	Classifica P.T. B				TITOLO P.T. C	Data ultimazione D	Contr.Ditta o Esecuz. AMI E	Controllo Qualità AMI F	Ente G
16/04/1986	AER.1H-	A109-	168		MIGLIORIA COSTRUTT. DEI PARTICOLARI E SOSTIT. DEI CUSCINETTI NELLA POMPA SM2232		COPIA CONFORME ALL'ORIGINALE IL RESPONSABILE UTA V. Isp. della Polizia di Stato GIANNI ROBERTO		VEDI SCHEDA POMPE
23/04/1986	AER.1H-	A109-	169		KIT 109-0820-40 MODIFICA IMPIANTO IDRAULICO	PCW	A4 218		AGUSTA Stabilimento di Frosinone
25/06/1986	AER.1H-	A109-	170	B	ALBERI MOTORE TRASMISSIONE 109-0405-22-103				VEDI SCHEDA ALBERO MOTO-TRASM.
30/04/1986	AER.1H-	A109-	171		MODIFICA DELLE BIELLETTE CAMBIO PASSO E PERNI AD OCCHIO COMANDO R.P.	PCW	A4 218		AGUSTA Stabilimento di Frosinone
09/05/1986	AER.1H-	A109-	172		INSTALL. DEL KIT 109-0810-59 MARTINETTI A GAS PORTE PIL/COPILOTI	PCW	A4 218		AGUSTA Stabilimento di Frosinone
09/05/1986	AER.1H-	A109-	173		KIT 109-0820-27-101 INSTALL. NUOVA LINEA ROTORE DI CODA	PCW	A4 218		AGUSTA Stabilimento di Frosinone
25/06/1986	AER.1H-	A109-	174		MODIFICA SERVOCOMANDO ROTORE PRINCIPALE				VEDI SCHEDA MARTINETTO
14/10/1986	AER.1H-	A109-	175		MIGLIORIA GAMBA CARRELLO PRINCIPALE 1809REV.C E 1.1809				VEDI SCHEDA GAMBA CARR. PRINC.
14/10/1986	AER.1H-	A109-	176		ASS. PREDISPOSIZ. PER IL KIT GALLEGGIANTI DI EMERGENZA	PCW	A4 218		AGUSTA Stabilimento di Frosinone
18/12/1986	AER.1H-	A109-	177		INSTALL. DEL KIT 109-0810-23 GALLEGGIANTI DI EMERG.	NCW			A DISCREZ. OPERATORE
05/01/1987	AER.1H-	A109-	178		ISPEZ. E MODIFICA DEGLI ASS. GAMBE CARR. PRINCIPALE				VEDI SCHEDA GAMBA CARR. PRINC.

REGISTRAZIONE OTTEMPERANZA PRESCRIZIONI TECNICHE

Data P.T. A	Classifica P.T. B				TITOLO P.T. C	Data ultimazione D	Contr.Ditta o Esecuz. AMI E	Controllo Qualità AMI F	Ente G
25/07/1988	AER.1H-	A109-	190		MODIFICA GRUPPO ACCUMULATORI 0-6082REV.B, 1-6082, ECC.	PCW	A4 218		AGUSTA Stabilimento di Frosinone
14/09/1988	AER.1H-	A109-	191		CUSCINETTO DOPPIO 109-0110-35-3 DELL'ASS. PIATTO O.				VEDI SCHEDA PIATTO O.
02/12/1988	AER.1H-	A109-	192	A	ISPEZIONE E LUBRIFICAZIONE DEL MARTINETTO 109-0500-10-1/3/105 CARRELLO ANT.				VEDI SCHEDA CARRELLO
02/12/1988	AER.1H-	A109-	193	A	KIT 109-0820-80 MODIFICA ED ISPEZIONE DEL DISPOSITIVO DI SGANCIO D'EMERGENZA DELLE PORTE PIL. ECC.	24/04/2008	A4 218		AGUSTA Stabilimento di Frosinone PARTESI
01/02/1988	AER.1H-	A109-	194		ISPEZIONE UNATANTUM DEI CONNETTORI ELETTRICI MS3456W14S-5S	PCW	A4 218		AGUSTA Stabilimento di Frosinone
18/09/1989	AER.1H-	A109-	195	A	SOSTITUZ. DELL'INTERRUTTORE A PRESSIONE 888617(7G205)	PCW	A4 218		AGUSTA Stabilimento di Frosinone
09/08/1989	AER.1H-	A109-	196		MODIFICA IMPIANTO DI NAVIGAZIONE LRN85	NA	A4 218		AGUSTA Stabilimento di Frosinone ELIC. NON INTERESSATO
08/09/1989	AER.1H-	A109-	197		TRASFORMAZIONE E ISPEZIONE DELL'ASS. VERRICELLO				VEDI SCHEDA VERRICELLO
21/04/1990	AER.1H-	A109-	198	A	KIT 109-0820-47-109 MODIFICA DELL'ASS. MOZZO R.P.				VEDI SCHEDA MOZZO R.P.
21/10/1989	AER.1H-	A109-	199		ISPEZIONE PER INCRINATURE AT PALE R.P. 109-0103-01				VEDI SCHEDA PALA R.P.
19/12/1989	AER.1H-	A109-	200	A	ISPEZIONE PER INCRINATURE AT PALE 109-0103-01 TUTTI I DASH				VEDI SCHEDA PALA R.P.

28 MAG. 2019
COPIA CONFORME ALL'ORIGINALE
IL RESPONSABILE UTA
V. Isp. della Polizia di Stato
VEZZANI ROBERTO

REGISTRAZIONE OTTEMPERANZA PRESCRIZIONI TECNICHE

Data P.T. A	Classifica P.T. B				TITOLO P.T. C	Data ultimazione D	Contr.Ditta o Esecuz. AMI E	Controllo Qualità AMI F	Ente G
28/11/1989	AER.1H-	A109-	201		SOSTIT. DEL TUBO FLESSIBILE 9100H1050C0E DI MANDATA DEL COMBUSTIBILE CON IL NUOVO TUBO FLESSIBILE	NA	A4 218		AGUSTA Stabilimento di Frosinone ELIC. NON INTERESSATO
28/11/1989	AER.1H-	A109-	202		MODIFICA DELL'ASS. PIASTRA RELE' 109-0750-25-3/-5	PCW	A4 218		AGUSTA Stabilimento di Frosinone
19/02/1990	AER.1H-	A109-	203	A	ALBERI POTENZA 109-0619-52-101 ISPEZIONE PER INTERFER. CON SEMIFLANGE PARATIA	NA	A4 218		AGUSTA Stabilimento di Frosinone ELIC. NON INTERESSATO
07/03/1990	AER.1H-	A109-	204		SOSTITUZ. DELL'INTERRUTTORE DI BASSO LIVELLO	NA	A4 218		AGUSTA Stabilimento di Frosinone ELIC. NON INTERESSATO
10/05/1991	AER.1H-	A109-	205	A	MODIFICA DELLE CERNIERE VARIAZIONE PASSO DEL MOZZO P.				VEDI SCHEDA MOZZO R.P.
23/09/1991	AER.1H-	A109-	206	B	CONTROLLO DEL GIOCO TRA SCORREVOLE 109-0130-11 E ALB.				VEDI SCHEDA SCATOLA R.C.
16/04/1991	AER.1H-	A109-	207	B	ISPEZIONE AGLI ASS. GALL. DI EMERG. DI TIPO ALLEGGERITO				VEDI SCHEDA GALLEGGIANTI
18/01/1991	AER.1H-	A109-	208	A	MODIFICA DELLA CERNIERA PORTELLINO 109-0311-44-117	NA	A4 218		AGUSTA Stabilimento di Frosinone ELIC. NON INTERESSATO
12/11/1990	AER.1H-	A109-	209		SOSTITUZIONE DEI BULLONI 109-0406-69-1 DI COLLEGAMENTO				VEDI SCHEDA TRASMISSIONE
20/11/1990	AER.1H-	A109-	210		ISPEZIONE ATTACCHI BIPODE 109-0402-27				VEDI SCHEDA TRASMISSIONE
10/05/1991	AER.1H-	A109-	211	A	MODIFICA DEGLI ASS. GAMBA CARRELLO PRINCIPALE				VEDI SCHEDA GAMBA CARR. PRINC.

REPARTO VOLO P. di S. 8° - FIRENZE

COPIA CONFORME ALL'ORIGINALE
IL RESPONSABILE
V. Isp. della Polizia di Stato
VEZZANI ROBERTO

REGISTRAZIONE OTTEMPERANZA PRESCRIZIONI TECNICHE

Data P.T. A	Classifica P.T. B				TITOLO P.T. C	Data ultimazione D	Contr.Ditta o Esecuz. AMI E	Controllo Qualità AMI F	Ente G
02/08/1993	AER.1H-	A109-	212	A	MODIFICA DELL'IMPIANTO FRENO ROTORE	NA	A4 218		AGUSTA ELIC. NON INTERESSATO Stabilimento di Frosinone
05/03/1992	AER.1H-	A109-	213	A	ISPEZIONE PER DIFETTI ALLE PALE R.P. 109-0103-01				VEDI SCHEDA PALA R.P.
29/11/1991	AER.1H-	A109-	214	A	INTRODUZIONE TARGHETTA AVVISO PER GANCI BARIC.				VEDI SCHEDA GANCIO
20/08/1991	AER.1H-	A109-	215		ISPEZIONE ASS. FORCELLA 109-8131-05-109 ET 113				VEDI SCHEDA MOZZO R.C.
01/08/1996	AER.1H-	A109-	216	A	KIT 109-0810-93-101 E -103 MODIFICA INSTALLAZ. SENSORE	PCW	A4 218		AGUSTA Stabilimento di Frosinone
27/03/1992	AER.1H-	A109-	217	A	ISPEZIONE E SOSTITUZIONE DEGLI ATTACCHI BIPODE				VEDI SCHEDA TRASMISSIONE
24/02/1992	AER.1H-	A109-	218		SOSTIT. DELLA BATTERIA DI BORDO ESISTENTE CON ALTRA MAGGIORATA				Annullata dalla 223
28/02/1992	AER.1H-	A109-	219		ISPEZIONE PER INCRINATURE A PALE R.C. 109-0132-02				VEDI SCHEDA PALA R.C.
13/04/1992	AER.1H-	A109-	220		SOSTITUZIONE DELLA BATTERIA DI BORDO ESISTENTE	NA	A4 218		AGUSTA ELIC. NON INTERESSATO Stabilimento di Frosinone
02/06/1992	AER.1H-	A109-	221		SOSTITUZIONE DEI COMPASSI IN ALLUMINIO SULLE GAMBE CARRELLO PRINCIPALE CON NUOVI				VEDI SCHEDA GAMBA CARR. PRINC.
16/06/1992	AER.1H-	A109-	222		TRASFORMAZIONE DEL SISTEMA DI NAVIGAZIONE DOPPLER INSTALLATO SUGLI ELIC. A109 EOA	NA	A4 218		AGUSTA ELIC. NON INTERESSATO Stabilimento di Frosinone

REPARTO VOLO S.B.S. FIRENZE
2 9 NOV. 2019
COPIA CONFORME ALL'ORIGINALE
IL RESPONSABILE UTA
V. Isp. della Polizia di Stato
VEZZANI ROBERTO

REGISTRAZIONE OTTEMPERANZA PRESCRIZIONI TECNICHE

Data P.T. A	Classifica P.T. B				TITOLO P.T. C	Data ultimazione D	Contr.Ditta o Esecuz. AMI E	Controllo Qualità AMI F	Ente G
23/11/1992	AER.1H-	A109-	223		SOSTITUZIONE DELLA BATTERIA DI BORDO ESISTENTE CON ALTRA DI MAGGIORE POTENZA				Annullata dalla 243
18/03/1993	AER.1H-	A109-	224		DISATTIVAZIONE DEL SISTEMA DI CONTROLLO ELETTRONICO SUPERGIRI N2 250-C20R/1	NA	A4 218		AGUSTA Stabilimento di Frosinone ELIC. NON INTERESSATO
14/04/1993	AER.1H-	A109-	225		RIPOSIZIONAMENTO ANTENNE NAV/COM KIT 109-0821-69-101				Annullata dalla 267
17/06/1993	AER.1H-	A109-	226		LIMITI DI VITA DELL'ASS. MOZZO R.P. 109-0101-01				VEDI SCHEDA MOZZO R.P.
17/06/1993	AER.1H-	A109-	227		SOSTITUZIONE DELL'ASS. ALBERO LUNGO 109-0425-10-1/-5	PCW	A4 218		AGUSTA Stabilimento di Frosinone
27/12/1995	AER.1H-	A109-	228	A	RIMOZIONE DEL TAPPO IN SUGHERO DELL'ASS. PIGNONE				VEDI SCHEDA TRASMISSIONE
03/08/1998	AER.1H-	A109-	229	B	ISPEZIONE PALE R.C. 109-0132-02-11 E 15				VEDI SCHEDA PALA R.C.
03/08/1998	AER.1H-	A109-	230	A	AGGIORNAMENTO CONFIGURAZIONE AGLI ELIC. A109 E.I.	NA	A4 218		AGUSTA Stabilimento di Frosinone ELIC. NON INTERESSATO
04/08/1993	AER.1H-	A109-	231		MODIFICA DELL'IMPIANTO IDRAULICO SERV. BLOCCO RUOTINO	NA	A4 218		AGUSTA Stabilimento di Frosinone ELIC. NON INTERESSATO
04/08/1993	AER.1H-	A109-	232		MODIFICA DELL'IMPIANTO IDRAULICO FRENO ROTORE CON L'APPLICAZIONE DEL KIT 109-0821-40-103	NA	A4 218		AGUSTA Stabilimento di Frosinone ELIC. NON INTERESSATO
13/03/1994	AER.1H-	A109-	233		VERIFICA DELLA COPPIA DI SERRAGGIO DEI BULLONI DI FISSAGGIO MARTINETTI				VEDI SCHEDA MARTINETTO

REPARTO VOLO P. di S. 8° - FIRENZE

24 NOV. 2019
COPIA CONFORME ALL'ORIGINALE
IL RESPONSABILE
V. Isp. della Polizia di Stato
VEZZANI ROBERTO

REGISTRAZIONE OTTEMPERANZA PRESCRIZIONI TECNICHE

Data P.T. A	Classifica P.T. B				TITOLO P.T. C	Data ultimazione D	Contr.Ditta o Esecuz. AMI E	Controllo Qualità AMI F	Ente G
05/12/1997	AER.1H-	A109-	234	A	KIT 109-0815-90 INSTALLAZIONE COMPLESSO COPA-H	NA	A4 218		AGUSTA Stabilimento di Frosinone ELIC. NON INTERESSATO
20/01/1995	AER.1H-	A109-	235	A	PROCEDURA DI ISPEZIONE SPECIALE A 1800 ORE OPPURE 6 ANNI GAMBE CARRELLO PRINCIPALE				VEDI SCHEDA GAMBA CARR. PRINC.
09/12/1994	AER.1H-	A109-	236		CONTROLLO PER CONDIZIONI DEL SISTEMA DI FISSAGGIO SUPP.	NA	A4 218		AGUSTA Stabilimento di Frosinone ELIC. NON INTERESSATO
13/02/1995	AER.1H-	A109-	237		SOSTITUZIONE DEI BULLONI 109-0406-69-1 DI COLLEGAMENTO				VEDI SCHEDA TRASMISSIONE
27/02/1995	AER.1H-	A109-	238		MODIFICA SISTEMA DI CHIUSURA GALLEGGIANTI DI EMERGENZA				VEDI SCHEDA GALLEGGIANTI
17/06/1997	AER.1H-	A109-	239	A	ISPEZIONE PER CRICCHE DELI ATTACCHI TRAVE DI CODA	24/04/2008	A4 218		AGUSTA Stabilimento di Frosinone
05/04/1995	AER.1H-	A109-	240		ISPEZIONE PER GIOCO ECCESSIVO DEGLI ASS. BIELLETTE	NA	A4 218		AGUSTA Stabilimento di Frosinone P/N NON INTERESSATO
26/09/1995	AER.1H-	A109-	241		INSTALLAZIONE APPARATO ADF ARG-80	NA	A4 218		AGUSTA Stabilimento di Frosinone P/N NON INTERESSATO
25/11/1996	AER.1H-	A109-	242	A	KIT P/N 109-0822-38-101 E 103 MODIFICA PER ISPEZIONE ZONA DI ATTACCO LONGHERONE POST. DELLA DERIVA SUP.	24/04/2008	A4 218		AGUSTA Stabilimento di Frosinone PARTE II
05/02/2001	AER.1H-	A109-	243	A	SOSTITUZIONE DELLA BATTERIA DI BORDO ESISTENTE CON ALTRA DI MAGGIORE POTENZA	NA	A4 218		AGUSTA Stabilimento di Frosinone ELIC. NON INTERESSATO
04/03/1996	AER.1H-	A109-	244		KIT 109-0822-39 INST. VALVOLA BY-PASS LINEA DI RITORNO IMPIANTO IDRAULICO SERVOCOMANDI	NA	A4 218		AGUSTA Stabilimento di Frosinone ELIC. NON INTERESSATO

REPARTO VOLO P.S. FIRENZE

COPIA CONFORME ALL'ORIGINALE
IL RESPONSABILE UTA
V. Isp. della Polizia di Stato
MAZZANI ROBERTO

REGISTRAZIONE OTTEMPERANZA PRESCRIZIONI TECNICHE

Data P.T. A	Classifica P.T. B				TITOLO P.T. C	Data ultimazione D	Contr.Ditta o Esecuz. AMI E	Controllo Qualità AMI F	Ente G
02/02/2001	AER.1H-	A109-	245	B	ISPEZIONE ALLE PALE ROTORE PRINCIPALE 109-0103-01				VEDI SCHEDA PALA R.P.
26/11/1997	AER.1H-	A109-	246	A	MODIFICA ASS. MANICOTTO R.C. 109-0401-04 DELL'ASS. TRASMISSIONE TRINCIPALE				VEDI SCHEDA TRASMISSIONE
03/10/1996	AER.1H-	A109-	247	A	MIGLIORIA PER ASS. SCATOLA A 90° P/N 109-0440-01-13 E 109-0440-01-115	PCW	A4 218		AGUSTA Stabilimento di Frosinone
25/09/1996	AER.1H-	A109-	248		MIGLIORIA PER ASSIEME POMPA OLIO P/M 109-0401-14-5 ELIC. A 109				VEDI SCHEDA TRASMISSIONE
26/11/1996	AER.1H-	A109-	249		KIT P/N 109-0820-40-115 INSTALLAZIONE ACCUMULATORI PER IMPIANTO IDRAULICO SERVOCOMANDI	NA	A4 218		AGUSTA Stabilimento di Frosinone ELIC. NON INTERESSATO
28/02/1997	AER.1H-	A109-	250		ALTERNATIVA AI PART NUMBERS FORNIBILI COME PARTI DI RICAMBIO	--			aggiornamento catalogo
03/03/1997	AER.1H-	A109-	251		TRASDUTTORE DI PRESSIONE P/N 109-0729-24-111/-113/-115 -117/-119	NCW			AD ESURIM. SCORTE
13/03/1997	AER.1H-	A109-	252		IMPIEGO POMPA AUTOREGOLATRICE P/N 109-0760-37-103	PCW	A4 218		AGUSTA Stabilimento di Frosinone
10/04/1997	AER.1H-	A109-	253		MIGLIORIA PER GAMBA CARRELLO PRINCIPALE				VEDI SCHEDA GAMBA CARR. PRINC.
10/04/1997	AER.1H-	A109-	254		ASS. MOZZO R.P. 109-0101-01-113 ALTERNATIVA COME PARTE DI RICAMBIO				VEDI SCHEDA MOZZO R.P.
17/04/1997	AER.1H-	A109-	255		ISPEZIONE DI UN LOTTO DI PALE R.C. P/N 109-8121-01-107 PER PRESENZA DI VUOTI DI INCOLLAGGIO				VEDI SCHEDA PALA R.C.

REPARTO VOLO P. di S. - FIRENZE

28 NOV. 2019
COPIA CONFORME
ALL'ORIGINALE
IL RESPONSABILE
V. Isp. della Polizia di Stato
VEZZANI ROBERTO

REGISTRAZIONE OTTEMPERANZA PRESCRIZIONI TECNICHE

Data P.T. A	Classifica P.T. B				TITOLO P.T. C	Data ultimazione D	Contr.Ditta o Esecuz. AMI E	Controllo Qualità AMI F	Ente G
23/04/1997	AER.1H-	A109-	256		ALTERNATIVA AI PART NUMBERS FORNIBILI COME PARTI DI RICAMBIO	-			Aggiornamento catalogo
22/05/1997	AER.1H-	A109-	257		MODIFICA CABLAGGIO INTERCONNESSIONE CRIPTO COMPUTER SIT 2000T SUGLI ELIC. A 109T	NA	A4 218		ELIC. NON INTERESSATO
05/10/1999	AER.1H-	A109-	258	A	RIMOZIONE DEL SISTEMA DI CONTROLLO ELETTRONICO SUPER. N2 PER MOTORI ALLISON 250-C20R1	NA	A4 218		ELIC. NON INTERESSATO
09/06/1997	AER.1H-	A109-	259		MODIFICA SLITTA P/N 109-0030-26 DELL'ASS. GRUPPO DI MISCELAZIONE DEI COMANDI	PCW	A4 218		Stabilimento di Frosinone
12/05/1998	AER.1H-	A109-	260	B	RIPOSIZIONAMENTO STRUTTURALE E SOSTIT. DEGLI INSERTI DI FISSAGGIO DELL'ATTUATORE 109-0021-18-103	NA	A4 218		ELIC. NON INTERESSATO
05/08/2002	AER.1H-	A109-	261	A	MODIFICA INSTALLAZIONE VISORE SFIM APX334-25	NA	A4 218		ELIC. NON INTERESSATO
21/10/1997	AER.1H-	A109-	262		ISPEZIONE PER INCRINATUTA ALLE PALE R.C. P/N 109-0132-02 TUTTI I DASHES				VEDI SCHEDA PALA R.C.
18/12/1997	AER.1H-	A109-	263		KIT RETROATTIVO P/N 109-0822-41 INSTALLAZIONE SUPPORTI TUBI OLIO MOTORE	NA	A4 218		ELIC. NON INTERESSATO
10/01/2001	AER.1H-	A109-	264	A	FORNIRE LE ISTRUZIONI PER INSTALLARE LA SCATOLA CONTROLLO INVERTER 109-0729-44-109	PCW	A4 218		Stabilimento di Frosinone
18/03/1998	AER.1H-	A109-	265		MODIFICA DEL COPERCHIO PORTA GUARNIZ. P/N 109-0405-96 DELL'ASS. TRASMISSIONE P.				VEDI SCHEDA TRASMISSIONE
03/06/1998	AER.1H-	A109-	266		FORNIRE LE ISTRUZIONI PER INSTALLARE GLI ASSIEMI RETE 109-0640-67-105 E 106 IN SOSTITUZIONE DEI 109-0640-67-3/4	PCW	A4 218		Stabilimento di Frosinone

REPARTO VOLO P. di S. - FIRENZE

28 NOV. 2019

COPIA CONFORME ALL'ORIGINALE

IL RESPONSABILE UTA
Vice Q. della Polizia di Stato
VEZZANI ROBERTO

REGISTRAZIONE OTTEMPERANZA PRESCRIZIONI TECNICHE

Data P.T. A	Classifica P.T. B				TITOLO P.T. C	Data ultimazione D	Contr.Ditta o Esecuz. AMI E	Controllo Qualità AMI F	Ente G
03/06/1998	AER.1H-	A109-	267		RIPOSIZIONAMENTO ANTENNE NAV/COM 109-0821-69-101	NA	A4 218		AGUSTA Stabilimento di Frosinone ELIC. NON INTERESSATO
01/07/1998	AER.1H-	A109-	268		SOSTITUZIONE DEGLI ASSIEMI MARTINETTI SERVOCOMANDO ROTORE PRINCIPALE P/N 109-0110-42-4/-5/-6	NCW			AD ESAURIM. SCORTE
04/08/1998	AER.1H-	A109-	269		MODIFICA DEI PANNELLI INTERFONICI AG06-1A	NA	A4 218		AGUSTA Stabilimento di Frosinone ELIC. NON INTERESSATO
18/01/1999	AER.1H-	A109-	270		ISPEZIONE AL CAPPUCCIO D'ETREMITA' PALE R.P. P/N 709-0103-01 TUTTI I DASH FINO AL S/N 1428 COMPRESO PREC. DAL PREFISSO A5 OPPURE EM PER PRESENZA DI SCOLLAGGIO E/O INCRINATURE				VEDI SCHEDA PALA R.P.
19/06/2007	AER.1H-	A109-	271	A	SOSTITUZIONE DEI CUSCINETTI P/N 109-0424-01/-3/-101 DELLA LINEA DI TRASMISSIONE DEL MOTO AL ROTORE DI CODA	24/04/2008	A4 218		AGUSTA Stabilimento di Frosinone PARTE II
10/05/1999	AER.1H-	A109-	272		MODIFICA DELLE BIELLETTE CAMBIO PASSO E PERNI AD OCCHIO COMANDI ROTANTI ROTORE PRINCIPALE CON L'INSTALLAZIONE DEL KIT P/N 109-0820-49	PCW	A4 218		AGUSTA Stabilimento di Frosinone
10/05/1999	AER.1H-	A109-	273		MODIFICA DEL COMPASSO DI TRASCINAMENTO COMANDI ROTANTI ROTORE PRINCIPALE CON L'INSTALLAZIONE DEL KIT RETROATTIVO P/N 109-0820-08	PCW	A4 218		AGUSTA Stabilimento di Frosinone
17/06/1999	AER.1H-	A109-	274		ISPEZIONE DELLA CORONA GLEASON P/N 109-0403-07 DELLA TRASMISSIONE P. P/N 109-0400-02-5/-107/-109 OPPURE 109-0400-03-105				VEDI SCHEDA TRASMISSIONE
24/06/1999	AER.1H-	A109-	275		SOSTITUZIONE DEI TERMINALI DELL'ASSIEME BIELLETTA CAMBIO PASSO P/N 109-0110-71-103/-105 DEL ROTORE PRINCIPALE	NA	A4 218		AGUSTA Stabilimento di Frosinone P/N NON INTERESSATO

REPARTO VOLO P. di S. - FIRENZE -
18 NOV. 2019
COPIA CONFORME ALL'ORIGINALE
IL RESPONSABILE UTA
V. Isp. della Polizia di Stato
MEZZANI ROBERTO

REGISTRAZIONE OTTEMPERANZA PRESCRIZIONI TECNICHE

Data P.T. A	Classifica P.T. B				TITOLO P.T. C	Data ultimazione D	Contr.Ditta o Esecuz. AMI E	Controllo Qualità AMI F	Ente G
05/07/1999	AER.1H-	A109-	276		SOSTITUZIONE DEGLI ESTINTORI PORTATILI DI BORDO	PCW	A4 218		AGUSTA Stabilimento di Frosinone
29/09/1999	AER.1H-	A109-	277		SOSTITUZIONE DEGLI ASSIEME FORCELLA P/N 109-8131-05-109 O -113 DELL'ASSIEME MOZZO E PALE ROTORE DI CODA				VEDI SCHEDA MOZZO R.C. E PALA R.C.
15/10/1999	AER.1H-	A109-	278		KIT INSTALLAZIONE TELECAMERA ATAL P/N 109-0811-07-101	NA	A4 218		AGUSTA ELIC. NON INTERESSATO
24/01/2000	AER.1H-	A109-	279		MODIFICA DELL'ASS. CABLAGGIO P/N 109-0785-86-101 MEDIANTE IL RETROFIT KIT P/N 109-0822-64-101 PER L'INST. DEL RADAR RDR1500B	NA	A4 218		AGUSTA ELIC. NON INTERESSATO
06/11/2002	AER.1H-	A109-	280	A	SOSTITUZIONE DEI CUSCINETTI P/N 109-0101-82-1 DELLE CERNIERE DI FLAPPEGGIO E RITARDO DEL MOZZO				VEDI SCHEDA MOZZO R.P.
07/03/2000	AER.1H-	A109-	281		MODIFICA DELLA FINITURA SUPERFICIALE SUGLI ALBERI TRASMISSIONE P/N 109-0405-22-103				VEDI SCHEDA ALBERO MOTO-TRASM.
10/05/2000	AER.1H-	A109-	282		FORNIRE COME PARTI DI RICAMBIO L'ASSIEME MANICOTTO DI TIPO MIGLIORATO P/N 109-0130-90-113				VEDI SCHEDA SCATOLA R.C.
16/03/2001	AER.1H-	A109-	283	C	ISPEZIONE ALLE PALE ROTORE PRINCIPALE 109-0103-01-7/-9				VEDI SCHEDA PALA R.P.
30/08/2000	AER.1H-	A109-	284	A	ISPEZIONE PER INCRINATURE SULLE PALE ROTORE DI CODA P/N 109-0132-02 (TUTTI I DASHES)				VEDI SCHEDA PALA R.C.
02/08/2000	AER.1H-	A109-	285		ELIMINAZIONE DEL REQUISITO DI ISPEZIONE SPECIALE OGNI 12 ANNI AL GRUPPO ACCUMULATORI P/N 109-0512-40 O P/N 109-0512-70 DELL'IMPIANTO IDRAULICO SERVIZI				INFORMATIVA

REPARTO VOLO P. di S. - FIRENZE

28 NOV. 2019

COPIA CONFORME ALL'ORIGINALE
IL RESPONSABILE UTA
V. Isp. della Polizia di Stato
VEZZANI ROBERTO

REGISTRAZIONE OTTEMPERANZA PRESCRIZIONI TECNICHE

Data P.T. A	Classifica P.T. B				TITOLO P.T. C	Data ultimazione D	Contr.Ditta o Esecuz. AMI E	Controllo Qualità AMI F	Ente G
10/01/2001	AER.1H-	A109-	286		ISPEZIONE AGLI ASS.MARTINETTO IDRAULICO COMANDI ROTORE PRINCIPALE P/N 109-0110-42-4/-5/-6 E P/N 109-0110-42-124/-125/-126				VEDI SCHEDA MARTINETTO
30/01/2001	AER.1H-	A109-	287		SOSTITUZIONE DELLE PALE ROTORE PRINCIPALE CON NUOVO TIPO MIGLIORATO P/N 109-0103-01-115	PCW	A4 218 DZ		AGUSTA Stabilimento di Frosinone
17/07/2001	AER.1H-	A109-	288	A	ISPEZIONE AL CAPPUCCIO D'ESTREMITA' PALE ROTORE PRINCIPALE P/N 709-0103-01 (TUTTI I DASH)				VEDI SCHEDA PALA R.P.
28/05/2001	AER.1H-	A109-	289		ISPEZIONE PER INCRINATURE ALLE PALE ROTORE DI CODA P/N 109-8132-01-107/-109				VEDI SCHEDA PALA R.C.
20/11/2001	AER.1H-	A109-	290		FORNIRE COME PARTE DI RICAMBIO IL SUPPORTO PIATTO OSCILLANTE P/N 109-0110-05-101				VEDI SCHEDA PIATTO O.
15/02/2002	AER.1H-	A109-	291		INSTALLAZIONE IMPIANTO KIT CONDIZIONAMENTO	NA	A4 218 DZ		AGUSTA Stabilimento di Frosinone ELIC. NON INTERESSATO
15/02/2002	AER.1H-	A109-	292		INSTALLAZIONE KIT ALLESTIMENTO INTERNO VERSIONE VIP	NA	A4 218 DZ		AGUSTA Stabilimento di Frosinone ELIC. NON INTERESSATO
30/04/2002	AER.1H-	A109-	293		SCHEMA DI VERNICIATURA DEGLI ELICOTTERI A109AII PS-61 E PS-64	NA	A4 218 DZ		AGUSTA Stabilimento di Frosinone ELIC. NON INTERESSATO
05/08/2002	AER.1H-	A109-	294		SOSTITUZIONE DEGLI ATTACCHI P/N 109-0325-08-1 DELL'INSTALLAZIONE SOSTEGNO TRASMISSIONE	NA	A4 218 DZ		AGUSTA Stabilimento di Frosinone ELIC. NON INTERESSATO
06/08/2002	AER.1H-	A109-	295		SOSTITUZIONE DELLE SONDE QUANTITA' COMBUSTIBILE P/N 109-0900-54-101/-103/-105/-109	NA	A4 218 DZ		AGUSTA Stabilimento di Frosinone ELIC. NON INTERESSATO
07/08/2002	AER.1H-	A109-	296		ISPEZIONE ALL'ASSIEME COMPASSO ROTANTE P/N 109-0134-09 DEL ROTORE PRINCIPALE				VEDI SCHEDA MOZZO R.P.

REPARTO VOLO P. di S. - FIRENZE -
COPIA CONFORME ALL'ORIGINALE
IL RESPONSABILE
V. Isp. della Polizia di Stato
VEZZANI ROBERTO
2 8 NOV. 2019

REGISTRAZIONE OTTEMPERANZA PRESCRIZIONI TECNICHE

Data P.T. A	Classifica P.T. B			TITOLO P.T. C	Data ultimazione D	Contr.Ditta o Esecuz. AMI E	Controllo Qualità AMI F	Ente G
08/08/2002	AER.1H-	A109-	297	MODIFICA ALL'INSTALLAZIONE PORTE PASSEGGERI SCORREVOLI P/N 109-0822-58-101/-201/-301	NA	A4 218		AGUSTA Stabilimento di Frosinone ELIC. NON INTERESSATO
09/09/2002	AER.1H-	A109-	298	INSTALLAZIONE DEL NUOVO INDICATORE DI LIVELLO OLIO P/N 109-0407-78-101	NA	A4 218		AGUSTA Stabilimento di Frosinone ELIC. NON INTERESSATO
11/11/2002	AER.1H-	A109-	299	SOSTITUZIONE DELLA POMPA IDRAULICA P/N 109-0760-42-101 CON LA POMPA IDRAULICA P/N 109-0760-42-103	NA	A4 218		AGUSTA Stabilimento di Frosinone ELIC. NON INTERESSATO
25/11/2002	AER.1H-	A109-	300	SOSTITUZIONE PALE R.C. P/N 109-8132-01-107 E -109 CON LE NUOVE PALE R.C. P/N 109-8132-01-111				VEDI SCHEDA MOZZO R.C.
26/11/2002	AER.1H-	A109-	301	SOSTITUZIONE DEI GIROSCOPI VERTICALI P/N 501-1210-01 DAL NUMERO SI SERIE 2556 AL 2694	NA	A4 218		AGUSTA Stabilimento di Frosinone ELIC. NON INTERESSATO
27/11/2002	AER.1H-	A109-	302	MODIFICA ALL'ASS. SMORZATORE P/N 109-0111-06-103 DEL MOZZO R.P.				VEDI SCHEDA MOZZO R.P.
14/01/2003	AER.1H-	A109-	303	MODIFICA AI PIANETTI SX E DX P/N 109-0200-02 MEDIANTE L'APPLICAZIONE DEL KIT P/N 109-0823-07-101	NA	A4 218		AGUSTA Stabilimento di Frosinone ELIC. NON INTERESSATO
15/01/2003	AER.1H-	A109-	304	MODIFICA DELL'INSTALLAZIONE ELETTRICA KIT TERGICRISTALLI P/N 109-0741-65 MEDIANTE IL KIT 109-0823-13	NA	A4 218		AGUSTA Stabilimento di Frosinone ELIC. NON INTERESSATO
16/01/2003	AER.1H-	A109-	305	ISPEZIONE ALLE MATASSE DEI CABLAGGI E SOSTITUZIONE BARRE DI ALIMENTAZIONE ALL'INTERNO DEL PANNELLO CIELO	NA	A4 218		AGUSTA Stabilimento di Frosinone ELIC. NON INTERESSATO
20/01/2003	AER.1H-	A109-	306	ISPEZIONE E FISSAGGIO DEI TUBI IDRAULICI P/N 000-01E13T145 E P/N 000-01D11C81	NA	A4 218		AGUSTA Stabilimento di Frosinone ELIC. NON INTERESSATO
21/01/2003	AER.1H-	A109-	307	ISPEZIONE PER INCRINATURE ALLE PALE ROTORE DI CODA P/N 109-8132-01-111 E RIDUZIONE DELLA VNE				VEDI SCHEDA PALA R.C.

REPARTO VOLO P. di S. - FIRENZE -

8 NOV. 2012

COPIA CONFORME ALL'ORIGINALE

IL RESPONSABILE UTA
Vice Questore della Polizia di Stato
VEZZANI ROBERTO

REGISTRAZIONE OTTEMPERANZA PRESCRIZIONI TECNICHE

Data P.T. A	Classifica P.T. B				TITOLO P.T. C	Data ultimazione D	Contr.Ditta o Esecuz. AMI E	Controllo Qualità AMI F	Ente G
07/02/2003	AER.1H-	A109-	308		ISPEZIONE UNATANTUM AGLI ANGOLARI DI SUPPORTO P/N BL-7252-1 E P/N BL-7252-2 DEL VERRICELLO				VEDI SCHEDA VERRICELLO
12/02/2003	AER.1H-	A109-	309		ISPEZIONE PER INCRINATURE ALLE PALE R.C. P/N 109-8132-01-111 E SOSTITUZIONE DELLE STESSE				VEDI SCHEDA PALA R.C.
14/02/2003	AER.1H-	A109-	310		VERIFICA DELLA CORRETTA INSTALLAZIONE DEL PORTELLO USCITA DI EMERGENZA PORTE SCORREVOLI	24/04/2008	A4 218		AGUSTA Stabilimento di Frosinone PARTE II
02/04/2003	AER.1H-	A109-	311		TUBO DI RITORNO P/N 109-0620-96-101 DELL'IMPIANTO OLIO MOTORE N.2	NA	A4 218		AGUSTA Stabilimento di Frosinone ELIC. NON INTERESSATO
24/06/2003	AER.1H-	A109-	312		NUOVO SCHEMA DI VERNICIATURA DEL TIPO A BASSA VISIBILITA' DEGLI ELICOTTERI SERIE A 109 IN DOTAZIONE ALL'ESERCITO ITALIANO	NA	A4 218		AGUSTA Stabilimento di Frosinone ELIC. NON INTERESSATO
27/06/2003	AER.1H-	A109-	313		ISPEZIONE UNA TANTUM PER VERIFICARE LA CORRETTA INSTALLAZIONE DELL'ASS. MOZZO E PALE R.C.				VEDI SCHEDA MOZZO R.C.
14/07/2003	AER.1H-	A109-	314		CONTROLLO CONFIGURAZIONE	--			informativa
26/08/2003	AER.1H-	A109-	315		SOSTITUZIONE DELLA CENTINA P/N 109-0111-45-101 DELLA CARENATURA DEL MOZZO ROTORE PRINCIPALE	NA	A4 218		AGUSTA Stabilimento di Frosinone ELIC. NON INTERESSATO
17/02/2004	AER.1H-	A109-	316	A	ISPEZIONE DELL'ASS. TERMINALE A ROTULA DELLO SMORZATORE P/N 109-0111-06-103 DEL MOZZO R.P.				VEDI SCHEDA MOZZO R.P.
02/12/2003	AER.1H-	A109-	317		ALTERNATIVA DI INSTALLAZIONE DELL'ASSIEME MOZZO ROTORE DI CODA P/N 109-0131-06-101 AL POSTO DEL P/N 109-0131-06-7				VEDI SCHEDA MOZZO R.C.
03/02/2004	AER.1H-	A109-	318		MODIFICA DELL'ASSIEME TRASMISSIONE PRINCIPALE P/N 109-0400-02-5 IN P/N 109-0400-02-107				VEDI SCHEDA TRASMISSIONE

8° REPARTO VOLO P.d.S. FIRENZE
28 NOV. 2019
COPIA CONFORME ALL'ORIGINALE
IL RESPONSABILE UTA
V. Isp. della Polizia di Stato
VEZZANI ROBERTO

REGISTRAZIONE OTTEMPERANZA PRESCRIZIONI TECNICHE

Data P.T. A	Classifica P.T. B				TITOLO P.T. C	Data ultimazione D	Contr.Ditta o Esecuz. AMI E	Controllo Qualità AMI F	Ente G
25/06/2004	AER.1H-	A109-	319		MODIFICA ALL'INSTALLAZIONE PORTE PASSEGGERI SCORREVOLI P/N 109-0822-58-101/201/301 MEDIANTE L'APPLICAZIONE DEL KIT P/N 109-0823-25-101/102 (SX E	NA	A4 218		AGUSTA Stabilimento di Frosinone ELIC. NON INTERESSATO
25/06/2004	AER.1H-	A109-	320		ISPEZIONE E FISSAGGIO DELLE TUBAZIONI MANDATA E RITORNO RADIATORE DELL'IMPIANTO OLIO MOTORE 1° E 2° PARTE I ISPEZIONE ALLE TUBAZIONI PARTE II	NA	A4 218		AGUSTA Stabilimento di Frosinone ELIC. NON INTERESSATO
25/06/2004	AER.1H-	A109-	321		CONTROLLO DEI BULLONI P/N NAS625-14 DI FISSAGGIO DEGLI ATTACCHI SOSTEGNO TRASM. P. ALLA STRUTTURA PARTE I ISPEZIONE AI BULLONI PARTE II	NA	A4 218		AGUSTA Stabilimento di Frosinone ELIC. NON INTERESSATO
16/07/2004	AER.1H-	A109-	322		RINFORZARE LA ZONA DELL'ATTACCO ATTUATORE CARRELLO ANTERIORE MEDIANTE L'APPLICAZIONE DEL KIT P/N 109-0823-09-201	NA	A4 218		AGUSTA Stabilimento di Frosinone ELIC. NON INTERESSATO
23/02/2005	AER.1H-	A109-	323		RIPOSIZIONAMENTO DEI PUNTI DI MASSA ELETTRICA, MEDIANTE L'APPLICAZIONE DEL KIT P/N 109-0823-62-101	NA	A4 218		AGUSTA Stabilimento di Frosinone ELIC. NON INTERESSATO
11/05/2005	AER.1H-	A109-	324		RIPOSIZIONAMENTO DEI PUNTI DI MASSA ELETTRICA, MEDIANTE L'APPLICAZIONE DEL KIT P/N 109-0823-62-101	NA	A4 218		AGUSTA Stabilimento di Frosinone ELIC. NON INTERESSATO
12/05/2005	AER.1H-	A109-	325		INSTALLAZIONE DEI SUPPORTI AMMORTIZZANTI P/N 27052-02 ALLE BASI DI SOSTEGNO DEGLI HELIPILOT COMPUTERS	NA	A4 218		AGUSTA Stabilimento di Frosinone ELIC. NON INTERESSATO
02/07/2007	AER.1H-	A109-	326	A	SOSTITUZIONE DEGLI ATTACCHI P/N 109-0325-08-1 DELLA INSTALLAZIONE SOSTEGNO TRASMISSIONE CON GLI ATTACCHI P/N 109-0325-08-109	24/04/2008	A4 218		AGUSTA Stabilimento di Frosinone
20/10/2005	AER.1H-	A109-	327		SOSTITUZIONE DELLE PALE ROTORE DI CODA P/N 109-8132-01-111 CON LE NUOVE PALE R.C. P/N 709-0160-48-101 MEDIANTE L'APPLICAZIONE DEL KIT P/N 109-0823-50-101				VEDI SCHEDA MOZZO R.C.
20/10/2005	AER.1H-	A109-	328		INSTALLLAZIONE DELL'INTERRUTTORE LUMINOSO PER L'INDICAZIONE D'AVARIA DEL SISTEMA DI RISCALDAMENTO DEI TUBI DI PITOT MEDIANTE IL KIT	NA	A4 218		AGUSTA Stabilimento di Frosinone ELIC. NON INTERESSATO
07/11/2005	AER.1H-	A109-	329		NUOVO PROGRAMMA DI MANUTENZIONE ELICOTTERO A 109 E	NA	A4 218		AGUSTA Stabilimento di Frosinone ELIC. NON INTERESSATO

28 NOV. 2019
COPIA CONFORME ALL'ORIGINALE
IL RESPONSABILE UTA
V. sp. della Polizia di Stato
VEZZANI ROBERTO

REGISTRAZIONE OTTEMPERANZA PRESCRIZIONI TECNICHE

Data P.T. A	Classifica P.T. B				TITOLO P.T. C	Data ultimazione D	Contr.Ditta o Esecuz. AMI E	Controllo Qualità AMI F	Data
07/11/2005	AER.1H-	A109-	330		MODIFICA DELL'ASSIEME CABLAGGIO P/N 109-0783-72 (TUTTI I DASHS) DEL GENERATORE ALLARMI AUDIO	NA	A4 218		V. Isp. della Polizia di Stato VEZZANI ROBERTO ELIC. NON INTERESSATO Stabilimento di Frosinone
09/11/2005	AER.1H-	A109-	331		SOSTITUZIONE DEI TUBI OLIO MOTORE P7n 109-0601-47-101 E/O -103	NA	A4 218		AGUSTA Stabilimento di Frosinone ELIC. NON INTERESSATO
09/11/2005	AER.1H-	A109-	332		MODIFICA DEL SISTEMA DI CONDIZIONAMENTO ARIA, MEDIANTE L'APPLICAZIONE DEL KIT P/N 109-0823-34-101	NA	A4 218		AGUSTA Stabilimento di Frosinone ELIC. NON INTERESSATO
09/11/2005	AER.1H-	A109-	333		MODIFICA DEL MARTINETTO P/N 109-0900-39-101 DI ESTRAZIONE E RETRAZIONE CARRELLO PRINCIPALE	NA	A4 218		AGUSTA Stabilimento di Frosinone ELIC. NON INTERESSATO
13/01/2006	AER.1H-	A109-	334		MODIFICA DELL'ADATTATORE DI COMANDO CAD62 ROCKWELL COLLINS P/N 622-6590-001/-002	NA	A4 218		AGUSTA Stabilimento di Frosinone ELIC. NON INTERESSATO
13/01/2006	AER.1H-	A109-	335		ISPEZIONE E FISSAGGIO DEI CABLAGGI DEL PANNELLO COMANDO ESTINTORI MOTORI	NA	A4 218		AGUSTA Stabilimento di Frosinone ELIC. NON INTERESSATO
13/01/2006	AER.1H-	A109-	336		RONDELLA DI FERMO P/N 109-0130-30-1 DELL'INSTALLAZIONE MOZZO E PALE ROTORE DI CODA	NA	A4 218		AGUSTA Stabilimento di Frosinone ELIC. NON INTERESSATO
01/02/2006	AER.1H-	A109-	337		INSTALLAZIONE DI NUOVE PASTIGLIE P/N 24042-24 E P/N 24042-25 SULL'ASS. FRENO RUOTA CARRELLO PRINCIPALE P/N 109-0500-14	24/04/2008	A4 218		AGUSTA Stabilimento di Frosinone
02/05/2005	AER.1H-	A109-	338	A	ISPEZIONE E FISSAGGIO DELL'ASS. CABLAGGIO P/N 109-0753-16-205 RONDELA DI FERMO P/N 109-0130-30-1 DELL'INSTALLAZIONE MOZZO E PALE R.C.	NA	A4 218		AGUSTA Stabilimento di Frosinone ELIC. NON INTERESSATO
05/04/2006	AER.1H-	A109-	339		RIDUZIONE DEL LIVELLO VIBRATORIO AVVERTIBILE DAI PILOTI DEGLI ELIC. A109AII	NA	A4 218		AGUSTA Stabilimento di Frosinone ELIC. NON INTERESSATO
10/04/2006	AER.1H-	A109-	340		RONDELLA DI FERMO P/N 109-0130-30-1 DELL'INSTALLAZIONE MOZZO E PALE R.C.	24/04/2008	A4 218		AGUSTA Stabilimento di Frosinone

COPIA CONFORME ALL'ORIGINALE
IL RESPONSABILE UTA
29 NOV. 2019

REGISTRAZIONE OTTEMPERANZA PRESCRIZIONI TECNICHE

Data P.T. A	Classifica P.T. B				TITOLO P.T. C	Data ultimazione D	Contr.Ditta o Esecuz. AMI E	Controllo Qualità AMI F	Ente G
04/05/2006	AER.1H-	A109-	341		INSTALLAZIONE ELT TIPO C406-2HM SUGLI ELIC. A109AII E A109C IN DOTAZIONE ALLA G.DI F.	NA	A4 218		AGUSTA Stabilimento di Frosinone ELIC. NON INTERESSATO
28/07/2006	AER.1H-	A109-	342		ISPEZIONE ALLA BIELLETTA CAMBIO PASSO ROTORE DI CODA	NA	A4 218		AGUSTA Stabilimento di Frosinone P/N NON INTERESSATO
11/08/2006	AER.1H-	A109-	343		INSTALLAZIONE DEL SISTEMA ELT TIPO C406-2HM MEDIANTE L'APPLICAZIONE DEL KIT P/N 109-0823-31-111	NA	A4 218		AGUSTA Stabilimento di Frosinone ELIC. NON INTERESSATO
11/08/2006	AER.1H-	A109-	344		INSTALLAZIONE DEL KIT GALLEGGIANTI DI EMERGENZA P/N 109-0811-42-205	NA	A4 218		AGUSTA Stabilimento di Frosinone ELIC. NON INTERESSATO
11/08/2006	AER.1H-	A109-	345		RIPOSIZIONAMENTO E SOSTITUZIONE DELL'ANTENNA DELL'EMERGENCY LOCATOR SYSTEM ELT-110-4 MEDIANTE L'APPLICAZIONE DEL KIT P/N 109-0823-31-115	NA	A4 218		AGUSTA Stabilimento di Frosinone ELIC. NON INTERESSATO
11/08/2006	AER.1H-	A109-	346		ISPEZIONE ALL'ASTA P/N 109-0032-02-41 DEL COMANDO PASSO COLLETTIVO E MODIFICA AL FISSAGGIO DEL CONDOTTO P/N 109-0710-52-103 DEL SISTEMA ARIA	NA	A4 218		AGUSTA Stabilimento di Frosinone ELIC. NON INTERESSATO
20/10/2006	AER.1H-	A109-	347		ELICOTTERI A109A RETROFIT KIT P/N 109-0822-77-101 INSTALLAZIONE 3° UTENZA ICS PASSEGGERI ELIC. A09A PS44 E PS 45	NA	A4 218		AGUSTA Stabilimento di Frosinone ELIC. NON INTERESSATO
24/11/2006	AER.1H-	A109-	348		ISPEZIONE ALLE FASCETTE P/N 4606C DI FISSAGGIO DEI CONDOTTI DI SCARICO MOTORE	24/04/2008	A4 218		AGUSTA Stabilimento di Frosinone
10/12/2006	AER.1H-	A109-	349		ISTRUZIONI NECESSARIE ALLA SOSTITUZIONE DELLE PROTEZIONI AUTOMATICHE RELATIVE AI SISTEMI VOR 1 E 2	NA	A4 218		AGUSTA Stabilimento di Frosinone ELIC. NON INTERESSATO
21/06/2007	AER.1H-	A109-	350		SOSTITUZIONE DELL'ASSIEME PERNO P/N 109-0131-05 (TUTTI I DASH) DEL MOZZO R.C.	NA	A4 218		AGUSTA Stabilimento di Frosinone ELIC. NON INTERESSATO
21/06/2007	AER.1H-	A109-	351		ISPEZIONE E SOSTITUZIONE DEI CORDINI DI RITEGNO DELLE PARATIE ANTISCIACQUIO DEI SERBATOI COMBUSTIBILE	NA	A4 218		AGUSTA Stabilimento di Frosinone ELIC. NON INTERESSATO

REPARTO VOLO P. S. FIRENZE

2 8 NOV 2019

COPIA CONFORME ALL'ORIGINALE

IL RESPONSABILE UTA
V. Ispettore della Polizia di Stato
VEZZANI ROBERTO

REGISTRAZIONE OTTEMPERANZA PRESCRIZIONI TECNICHE

Data P.T. A	Classifica P.T. B			TITOLO P.T. C	Data ultimazione D	Contr.Ditta o Esecuz. AMI E	Controllo Qualità AMI F	Ente G
21/06/2007	AER.1H-	A109-	352	MODIFICA DEL SISTEMA DI APERTURA PORTELLI CARRELLO ANTIERIORE	NA	A4 218 D2		AGUSTA S.p.A. ELIC. NON INTERESSATO
14/12/2007	AER.1H-	A109-	354	SGANCIO DI EMERGENZA DELLE PORTE PILOTI	NA	A4 218 D2		AGUSTA S.p.A. ELIC. NON INTERESSATO
17/12/2007	AER.1H-	A109-	355	ISPEZIONE AL CAPPUCCIO D'ESTREMITA' P/N 709-0103-29-109 DELLE PALE R.P. P/N 709-0103-01 TUTTI I NUMERI DI DASH				VEDI SCHEDA PALA RP
17/12/2007	AER.1H-	A109-	356	INSTALLARE L'ASSIEME SCATOLA 90 GRADI P/N 109-0440-01-123 DEL ROTORE DI ODA	NA	A4 218 D2		ELIC. NON INTERESSATO
17/12/2007	AER.1H-	A109-	357	MODIFICA DELL'ASS. CABLAGGIO RADIO MASTER SWITCH (B1B204) P/N 1G9B01B20401	NA	A4 218 D2		AGUSTA S.p.A. ELIC. NON INTERESSATO
17/12/2007	AER.1H-	A109-	358	INSTALLAZIONE BANDELLE DI MESSA A MASSA ELETTRICA SCATOLE EEC MOTORI	NA	A4 218 D2		ELIC. NON INTERESSATO
22/05/2008	AER.1H-	A109-	359	ELIMINAZIONE POSSIBILE INTERFERENZA TRA PORTELLO ANTERIORE SX E ASSIEME GAMBA CARRELLO DI ATTERRAGGIO ANTERIORE	NA	A4 218 D2		AGUSTA S.p.A. ELIC. NON INTERESSATO
26.11.07	AER.1H	A109	353	A109 N Verniciatura C.C. Agg.to SIW EEC motori PW207C	N/A (19.7.08)	Sez. Tecnica 8° RV. FI		8° Reparto Volo Polizia di Stato FIRENZE
16/10/08	AER-1H	A109-	369	A 109 N - INSTALLAZIONE CAPPUCCIO P/N A584A01 SUL CAVO DI COMANDO MECCANICO P/N 109.0714.75.103.	N/A	Sez. Tecnica 8° RV. FI		8° Reparto Volo Polizia di Stato FIRENZE ELICOTTERO NON INTERESSATO.
03/11/2008	AER.1H	A109.	370	A109 N - SOSTITUZIONE DEGLI STARTER GENERATORI P/N 200SGL147Q-2-1 SUI MOTORI SX E DX CON STAR. GEN. 200SGL147Q-3-1	N/A			ELICOTTERO NON INTERESSATO
13/11/2008	AER.1H.	A109	371	SOSTITUZIONE DELLA DAU P/N 109.0900.76.6A02 E DEGLI EDU P/N 109.0900.76.2A02 CON LA DAU P/N 109.0900.76.6A03	N/A			ELICOTTERO NON INTERESSATO.

2 0 NOV. 2019
COPIA CONFORME ALL'ORIGINALE
IL RESPONSABILE UTA
Isp. della Polizia di Stato
VEZZANI ROBERTO

29 NOV 2019
COPIA CONFORME
ALL'ORIGINALE
IL RESPONSABILE UTA
V. Isp. della Polizia di Stato
VEZZANI ROBERTO

REGISTRAZIONE OTTEMPERANZA PRESCRIZIONI TECNICHE

Data P. T. A	Classifica P. T. B	TITOLO P. T. C	Data ultimazione D	Contr. Ditta o Esecuz. AMI E	Controllo Qualità AMI F	Ente G
24/11/2008	AER.1H.A109. 372	A109N - SOSTITUZIONE DEL CALCOLATORE COMANDI DI VOLO	Sez. Tecnica 8° RV. FI			8° Reparto Volo Polizia di Stato FIRENZE
		P/N 109.0774.01.0A01 CON IL CALCOLATORE COMANDI DI VOLO.....	N/A			ELICOTTERO NON INTERESSATO
23/12/09	AER.1H.A109. 373	SOSTITUZIONE DEI PANNELLI ICS E DELLA SCATOLA INTERFALLIA	Sez. Tecnica 8° RV. FI			8° Reparto Volo Polizia di Stato FIRENZE
		RADIO CON I PANNELLI GEM10-LLLV-203, GEM30-LOW-203 E GEM...	N/A			ELICOTTERO NON INTERESSATO
19/02/09	AER.1H.A109 374	SOSTITUZIONE DEGLI ASSIEMI UGELLO P/N 109.0691.19.101,				
15/01/09	PTD 109-251 AGUSTA	-102,-103,-105,-108 CON GLI ASSIEMI UGELLO P/N 109.....	N/A	Sez. Tecnica 8° RV. FI		8° Reparto Volo Polizia di Stato FIRENZE ELICOTTERO NON INTER.
13/5/09	AER.1H.A109. 375	A109N - ISPEZIONE ED EVENTUALE RIPOSIZIONA=				
16/04/09	PTDI 109-263 AGUSTA	MENTO DELL'ANTENNA TRANSMITTER P/N 622.....	N/A	Sez. Tecnica 8° RV. FI		8° Reparto Volo Polizia di Stato ELICOTTERO NON INTER.
14/5/09	AER.1H.A109 376	A109A11 e A109C - SOSTITUZIONE DEL				
23/4/09	PTD 109-249 AGUSTA	CUSCINETTO DOPPIO A SFERE P/N 109.0133.05...	N/A	Sez. Tecnica 8° RV. FI		8° Reparto Volo Polizia di Stato ELICOTTERO NON INTER.
20/5/09	AER.1H.A109.377	A109E - ISPEZIONE ED EVENTUALE SOSTITUZIONE				
05/05/09	PTD 109-261 AGUSTA	DEL PANNELLO COMANDO ICS P/N 109.0900....	N/A	Sez. Tecnica 8° RV. FI		8° Reparto Volo Polizia di Stato ELICOTTERO NON INTER.
20/5/09	AER.1H.A109.378	A109N - MODIFICA DELL'ASSIEME COMPASSO				
07/07/08	PTD 109-239 AGUSTA	ROTANTE P/N 109.0134.09-101 DEL ROT...	N/A	Sez. Tecnica 8° RV. FI		8° Reparto Volo Polizia di Stato ELICOTTERO NON INTER.
11/6/09	AER.1H.A109-379	A109N - SOST.NE DIFFUSORI ARIA IMPIANTO				
29/10/07	PTD 109-236 R1	RISCALDAMENTO CABINA	N/A	Sez. Tecnica 8° RV. FI		8° Reparto Volo Polizia di Stato ELICOTTERO NON INT.
20/7/08	AER.1H.A109-381	A109N - SOST.NE DEGLI ASSY SOSPENSIONI				
27/10/07	PTD 109-237	DEI FINESTRINI P/L e CO P/L	N/A	Sez. Tecnica 8° RV. FI		8° Reparto Volo Polizia di Stato ELICOTTERO NON INT.
20/7/08	AER.1H.A109-382	A109 - RIVAVORIZZAZIONE DEI RACK CONTENITORI	02/11/08	Sez. Tecnica 8° RV. FI		
29/01/08	PTD 109-248 R1	P/N MJ3115-12A o P/N MJ3115-12L DELL'IMP.				8° Reparto Volo Polizia di Stato FIRENZE
		ELETTRICO CALEFFICIANTI MOTORE SENZA				
13/7/09	AER.1H.A108-390	A109N - SOST.NE ASSY MOSSO RIC...	N/A	Sez. Tecnica 8° RV. FI		8° Reparto Volo Polizia di Stato FIRENZE

REGISTRAZIONE OTTEMPERANZA PRESCRIZIONI TECNICHE

Data P. T. A	Classifica P. T. B	TITOLO P. T. C	Data ultimazione D	Contr. Ditta o Esecuz. AMI E	Controllo Qualità AMI F	Ente G
02-03-2010	AER. 14. A109 - 386	BULLONI FISSAGGIO ATTACCO COMPASSO ROTORE [illegible] P/A 109-010-67 OPPURE P/A 109-010-58	PARTE I^ 11-03-2010	Sez. Tecnica 8° RV. Fl		8° Reparto Volo Polizia di Stato FIRENZE
			PII^ N/A	Sez. Tecnica 8° RV. Fl		8° Reparto Volo Polizia di Stato FIRENZE
09.01.1989	AER. 14. ALTIMETRI. 101	CONTROLLO E CALIBRAZIONE ALTIMETRI SU VELIVOLI AER. IFR	20.04.2010	[illegible]		8° Reparto Volo Polizia di Stato FIRENZE
14/4/10	AER. 14. A109 - 387	Gancetto [illegible] verricello	N/A	Sez. Tecnica		8° Reparto Volo Polizia di Stato FIRENZE
10/5/10	4 - 388	A109N - Riposizionamento	N/A		Sez. Tecnica 8° RV. Fl	
10/5/10	4 - 389	A109N - Aggiornamento	N/A			8° Reparto Volo Polizia di Stato FIRENZE
10/5/10	4 - 390	A109N - Aggiornamento	N/A			
10/5/10	4 - 391	A109N - Aggiornamento	N/A			
10/5/10	4 - 392	A109N - Aggiornamento	N/A		Sez. Tecnica 8° RV. Fl	8° Reparto Volo Polizia di Stato FIRENZE
28/5/10	4 - 393	A109 - Modifica del montante	NCN	(Solo se [illegible])		
16/12/10	4 - 394	A109N - Aggiornamento	N/A		Sez. Tecnica 8° RV. Fl	8° Reparto Volo Polizia di Stato FIRENZE
12/5/11	4 - 395	A109N Sostituzione pulegge ICS	N/A		Sez. Tecnica 8° RV. Fl	8° Reparto Volo Polizia di Stato FIRENZE
12/5/11	4 - 396	A109N Fissaggio condotti olio spillato	N/A		Sez. Tecnica 8° RV. Fl	8° Reparto Volo Polizia di Stato FIRENZE
03/06/11	4 - 397	A109N Sostituzione delle scatole LCR-B3	N/A		Sez. Tecnica 8° RV. Fl	8° Reparto Volo Polizia di Stato FIRENZE
02/08/11	4 - 398	A109N Modifica del cuscinetto principale	N/A		[illegible]	8° Reparto Volo Polizia di Stato FIRENZE
11/08/11	4 - 399	A109N Ispezione cofani motori	N/A		Sez. Tecnica 8° RV. Fl	8° Reparto Volo Polizia di Stato FIRENZE
13.9.11	4 - 400	A109N Sostituzione amortizzatore	N/A		Sez. Tecnica 8° RV. Fl	8° Reparto Volo Polizia di Stato FIRENZE
19.9.11	4 - 401	A109N Ispezione agli inserti del pavimento cabina pilota e sostituzione di bulloni di fissaggio dei supporti pedaliere	13/01/12		Sez. Tecnica 8° RV. Fl	8° Reparto Volo Polizia di Stato FIRENZE

8° REPARTO VOLO POLIZIA DI STATO FIRENZE

28 NOV. 2019

COPIA CONFORME ALL'ORIGINALE

RESPONSABILE UTA
V. Isp. della Polizia di Stato
VEZZANI ROBERTO

Bimospa-Roma - Comm. 12806 - Ord. 94788 - 1997 - cf. 4.000

Modulario Poistato 187

8° REPARTO VOLO - FIRENZE - S.I.P.

28 NOV. 2019
COPIA CONFORME ALL'ORIGINALE
IL RESPONSABILE UTA
V. Isp. della Polizia di Stato
VEZZANI ROBERTO

REGISTRAZIONE OTTEMPERANZA PRESCRIZIONI TECNICHE

Data P. T. A	Classifica P. T. B	TITOLO P. T. C	Data ultimazione D	Contr. Ditta o Esecuz. AMI E	Controllo Qualità AMI F	Firma G
14.9.88	AER 1H A109-191	Intervalli improrogabili P.O.	14/10/10			8° Reparto Volo Polizia di Stato FIRENZE
05.06.86	IM 109/31	" "	14/10/10			
07.10.81	IM 109/16	Ispezione al collegamento T/M verticale	04/11/10			
28.4.92	IM 109/21	Rivestimento sx della deriva superiore	21/10/10			
20.7.95	IM 109/29	Bullone di installazione pattino	27/10/10			
20/10/94	IM CMRB 9A	Cambio periodico al fluido idraulico		188	100h	5^
	7b 2A	Filtrazione a mezzo banco prova	27/10/10			
	7b 2b	Prelievo fluido x analisi	29/9/10			
	7b 2c	Sostituzione fluido idraulico	27/10/10			
	7b 2d	Sostituzione filtro del fluido idraulico	27/10/10			
24/3/88	IM PER 3P	Funzionamento a terra nel totale ore volo	23/9/10			
09/8/10	AER 13-A072A02-101	Ispezione "Vacostrum" estintore	26/10/10			8° Reparto Volo Polizia di Stato FIRENZE
14/2/03	AER 1H A101-310	P. II^: Verifica tenuta installaz.	10/4/11			8° Reparto Volo Polizia di Stato FIRENZE
30.08.00	" 284/A	P III^: Ispezione pale R/C	10/10/11		↑	
02.02.01	" 245B	P IV^: Ispezione alle pale R/P	25/10/4			
25/11/96	" 242A	P IV^: Ispezione alla deriva sup.re	10/4/4	188	100h	4^
23/9/91	" 206B	Cuscinetto fissaggio tra trasmissione e	25/10/4			
02.12.88	" 193A	P. IV^: Cuscinetto ingrassaggio spaccato	25/10/4			
14.9.88	" 191	Improrogabili cuscinetto tappi: P.O.	27/10/4		↓	
05.06.86	IM 109/31	Intervalli improrogabili P.O.	/4			
07.10.81	IM 109/16	Ispezione al collegamento Mot/Verticale	17/4/4		Sez. 1/2 8° R.V.P.S.	8° Reparto Volo Polizia di Stato FIRENZE

Mod. 161 (aeromobili) ex DP5239

VELIVOLO - MOTORE - P/B - ELICA - M.M. 1144 foglio N. 26 di ___ fogli)

REGISTRAZIONE OTTEMPERANZA PRESCRIZIONI TECNICHE

Data P. T. A	Classifica P. T. B	TITOLO P. T. C	Data ultimazione D	Contr. Ditta o Esecuz. AMI E	Controllo Qualità AMI F	Ente G
28.4.82	ITT 109/21	Rivestimento Sx deriva mp.u	30/10/4		Sez. Tecnica 8° RV. FI	8° Reparto Volo Polizia di Stato FIRENZE
20.7.85	ITT 109/29	Bulloni installazione pattini	27/10/4			28 NOV. 2019 COPIA CONFORME ALL'ORIGINALE IL RESPONSABILE UTA V. Isp. della Polizia di Stato VEZZANI ROBERTO
20.10.84	ITT CARG 9A	Controlli periodici fluido idraulico				
	7B2A	Filtraggio e mezzi banco idraulico	18/10/4			
	7B2B	Prelievi e analisi granulometriche	1/10/11		1st 100h	
	7B2C	Sostituzione fluido idraulico	18/10/4			
	7B2D	Sostituzione filtri idraulici				
	7B2E	Prelievo fluido mp.lo sup.i e analisi	01/10/4			
24/3/88	ITT SEZ 39	Controllo funzionamento e tenuta nel totale	03/10/11			
20/7/4	INT. LEONEL GEN-11-04	Ispezione e controllo dadi MS21042L4	27/10/4		Sez. Tecnica	8° Reparto Volo Polizia di Stato FIRENZE
27/2/12	AER. IH MOP-407	Ispez. bulloni fix supporti montantes...	04/05/12		S. Tecnica 8° RV. FI	8° Reparto Volo Polizia di Stato FIRENZE
8/X/13	" " -420	PARTE I^: Inibizione temporanea freno rotore	12/10/13		Sez. Tecnica 8° RV. FI	FIRENZE
17/X/13	" " -421	PARTE I^: Ispezione ei dadi PIN MS21042L4 alla linea RIC	PCW con PTDI. OP-315		Sez. Tecnica 8° RV. FI ed 20/8/13	8° Reparto Volo Polizia di Stato FIRENZE
17/X/13	" " -421	PARTE 2^: Sostituzione dei dadi	05/11/13		Sez. Tecnica 8° RV. FI	8° Reparto Volo Polizia di Stato FIRENZE
04/02/14	-425	PARTE II^: Sostituzione guarnizioni conformi aumento	10/2/15 WR RV 3000 1053522 CORRETTIVO	PARZ. CW PRS. PIN	Sez. Tecnica 8° RV. FI del 10/2/15 109.0640	8° Reparto Volo Polizia di Stato FIRENZE A.W. 57-17
25/11/13	" " 423 P	II^. Sostituzione dadi PIN MS21042-4 ... al P.2	CW al 14/01/14 cel 4072:25		Sez. Tecnica 8° RV. FI	8° Reparto Volo Polizia di Stato FIRENZE
05/11/14	" " 428 P	II^ Sostituzione dadi PIN MS21042L4 ... TRAS PIL	CW al 0/1/14 cel 4181:30		Sez. Tecnica 8° RV. FI	8° Reparto Volo Polizia di Stato FIRENZE
04/02/14	" " 425	P II^. Sostituzione guarnizioni profili conformi aumento	26/4/16 c/o EUROAVIA		Sez. Tecnica 8° RV. FI	8° Reparto Volo Polizia di Stato FIRENZE

Bimospa-Roma - Comm. 12806 - Ord. 94788 - 1997 - c. 4.000

Modulario Polistato 187

VELIVOLO - MOTORE - P/B - ELICA - M.M. ..... (foglio N. 27 di __ fogli)

Mod. 161 (aeromobili) ex DP5239

REGISTRAZIONE OTTEMPERANZA PRESCRIZIONI TECNICHE

Data P. T. A	Classifica P. T. B	TITOLO P. T. C	Data ultimazione D	Contr. Ditta o Esecuz. AMI E	Controllo Qualità AMI F	
19.9.11	AER.1HA/189-402	A109N: Modifica dell'antenna	N/A			
28.9.11	-403	A109N: Antenna ctrl regolabile	N/A			
28.9.11	-404	A109N: Antenna attuatore lineare	N/A			
11/10/11	-405	A109AII/C: Ispezione pale R/C	N/A			
17.2.12	AER.1H.A109-406	A109N; MODIFICA GENERATORE ALLARMI AUDIO PANNELLO ICS	N/A			
24.11.86	AER.1H.A109-348	Ispezione forcelle P/N 460BAC	3/7/13		Sez. Tecnica 8° RV/FI	8° Reparto Volo Polizia di Stato FIRENZE
14.2.03	-340	P II^ Verifica cuscinetto	3/7/13			
30.8.00	-284	A P III^. Ispezione alle pale R/C	12/7/13			
10.5.98	-271	P. II^ Cuscinetti P/N 109.0424.01.1/3	26/7/13			
2.7.01	-245	B P II^ Ispezione alle pale R/P	26/7/13			ISP look (6^)
25.11.96	-242A	P II^ Deriva rotp	14/7/13			
23.9.01	-206B	CIR gioco scorrevole	20/7/13			
2.12.88	-193A	P II^ CIR e ispezione	3/7/13			
14.9.87	-191	Impronaggio P.O.	25/7/13			
17.10.88	-188A	P II^. Intervento fix trovare cavetto	25/7/13		Sez. Tecnica 8° RV/FI	8° Reparto Volo Polizia di Stato FIRENZE
7.10.81	IT 109/16	CIR alleg. mot/verticale	15/7/13			8° Reparto Volo Polizia di Stato FIRENZE
28.4.82	IT 109/21	Rivestimento Sx	5/8/13			
20.7.85	IT 109/29	Bulloni mot. forcella	3/7/13			ISP look (6^)
20.12.84	IT CSR109/A 762A	Prelievo fluido idraulico + sudiciu	30/6/13			

2 8 NOV. 2019

COPIA CONFORME ALL'ORIGINALE

IL RESPONSABILE UTA

V. Isp. della Polizia di Stato

VEZZANI ROBERTO

REGISTRAZIONE OTTEMPERANZA PRESCRIZIONI TECNICHE

Data P. T. A	Classifica P. T. B	TITOLO P. T. C	Data ultimazione D	Contr. Ditta o Esecuz. AMI E	Controllo Qualità AMI F	Ente G
20.12.94	ITI CMD 9A	Sostituzione fluido idraulico e pulizia	23/7/13		Sez. Tecnica 8° RV. FI	8° Reparto Volo Polizia di Stato FIRENZE
	7b2c-7b2d	filtri con ultrasuoni				Allo scopo (6^)
	ITI CMD 9A	Prelievo fluido idraulico campione				
	7b2e	x analisi	30/6/13			
24.3.88	ITI FEN 39	Conguaglio delle ore f.a.s. nel totale	8/7/13			2° Reparto Volo Polizia di Stato FIRENZE
20.9.13	B.T. 109-130	CONTROLLO DEI DADI AUT. P/N MS21042L4	23/9/13			
26.9.13	B.T. 109-315	CONTR. DEI DADI AUT. P/N MS21042L4 (APPLICATO COME B.T. 109-136)				
25.11.13	AER.IH.CH/01A/423	P.II Sostituzione obsoleti titeporo del supporto P.O.	14/01/14		Sez. Tecnica 8° RV. FI	8° Reparto Volo Polizia di Stato FIRENZE
31/10/13	AER.IH.CH/01A-420	Sostituzione bostrichi tiranti rotore e bonifica usura	28/3/14	P.II^	Sez. Tecnica 8° RV. FI	8° Reparto Volo Polizia di Stato FIRENZE
14/02/03	AER.IH.A/01-310	Verifica corretta installaz.	3/7/14		Sez. Tecnica 8° RV. FI	8° Reparto Volo Polizia di Stato FIRENZE
30/07/00	-284A	Ispezione x incrinature pale R/C	30/6/14			
02/02/01	-245A	Ispezione pale R/V	23/7/14			
25/11/96	-242A	Deriva inferiore trave di coda	7/7/14			
23/09/91	-206 II	Controllo fioco scorrevole	8/7/14			
2/12/87	-193A	Controllo disponibilità sgonfio	3/7/14			
14/09/87	-191	Ingrassaggio P.O.	9/7/14			
27/2/12	-407	Verifica corretta valore smorzatore	23/7/14		Sez. Tecnica 8° RV. FI	8° Reparto Volo Polizia di Stato FIRENZE
5/6/86	ITI A/01-31	Ingrassaggio P.O.	9/7/14			
20/7/85	" -29	Bulloni P/N AN3C-3A	23/7/14			
28/4/82	" -21	Rivestimento SX	9/7/14			
7/10/81	" -16	Ispez. collegamenti	22/7/14		Sez. Tecnica 8° RV. FI	8° Reparto Volo Polizia di Stato FIRENZE

COPIA CONFORME ALL'ORIGINALE
IL RESPONSABILE UTA
V. sp. della Polizia di Stato
VEZZANI ROBERTO

7^ 100 h

Modulario Poistato 187

VELIVOLO - MOTORE - P/B - ELICA - M.M. ..... - (foglio N. 28 di __ fogli)

Mod. 161 (aeromobili) ex DP5239

REGISTRAZIONE OTTEMPERANZA PRESCRIZIONI TECNICHE

Data P. T. A	Classifica P. T. B	TITOLO P. T. C	Data ultimazione D	Contr. Ditta o Esecuz. AMI E	Controllo Qualità AMI F	Ente G
20/10/94	TT CARB 9/A (7B2A)	Filtraggio con bacino idraulico	22/7/14		Sez. Tecnica 8° RV. FI	8° Reparto Volo Polizia di Stato FIRENZE
24/3/88	TT FEU 3P	Funz.to a fiamma —	30/6/14			
05/11/14	AER.MM.MOP-428	ISPEZIONE AI DAMPER P/N MS210424 e LOOP DRI. NC CON DAMPER P/N MS210434	10/11/14 Cell 418130		Sez. Tecnica 8° RV. FI	8° Reparto Volo Polizia di Stato FIRENZE
19.9.2011	AER.MM.MOP-401	Estrazione inserti del pavimento cabina piloti e sostituzione inserti fronte delle pedaliere	Cell 420105 21/01/15		A4 0,50	
27/02/12	AER.MM.A109-407	ISP/NR E CONTR SERRAGGIO BULLONI DRI MARTINETTI C.P	13/4/15		Sez. Tecnica 8° RV. FI	8° Reparto Volo Polizia di Stato
14/02/03	" -310	II° CONTR DEL PORTELLO USCITA EMERGE	10/4/15			
02/02/01	" -245 B	ISP NR DELLE PALE R.P.	22/4/15			
25/11/96	" -242 A	II° ISP NR DERIVA SUP.	10/4/15			8° 100h
23/09/91	" -206 B	CONTR DEL GIOCO SCORREVOLE -SC 90°	10/4/15			28 OPR. CELL 4252.55
02/12/88	" -193 A P.II°	CONTR. SISTEMA DI SGANCIO D'EMERGE. PORTE PIL.-PASS.	10/4/15			28 NOV. 2019
14/09/88	" -141	INGRASS. P.O	10/4/15			COPIA CONFORME ALL'ORIGINALE
02/12/88	" -192 A	CONTR 1200/6 ANNI MART. CARRELLO PRINC.	27/4/15			IL RESPONSABILE UTA V. Isp. della Polizia di Stato VEZZANI ROBERTO
05/06/86	T.T. -109/31	INGRASS. P.O.	19/4/15			
07/10/82	" -109/16	ISP/NR COLL T/M. VENTOLE RAFF.TO MOT 1 E 2	10/4/15			
28/4/82	T.T. -109/21	RIVESTIMENTO SX DELLA DERIVA SUP.	29/4/15			
20/07/85	T.T. -109/29	BULLONI INSTALL. PRESA ARIA T/M	15/4/15			
20/10/94	T.T. -CARB -7B2A	FILTRAGGIO DEL FLUIDO IDR	28/4/15		Sez. Tecnica	8° Reparto Volo Polizia di Stato FIRENZE

REGISTRAZIONE OTTEMPERANZA PRESCRIZIONI TECNICHE

Data P. T. A	Classifica P. T. B	TITOLO P. T. C	Data ultimazione D	Contr. Ditta o Esecuz. AMI E	Controllo Qualità AMI F	Ente G
25/11/13	AER — 423	P 1° e 2° sost.ne dad P/N MS21042-4 o	cw il 12/5/15		Sez. Tecnica 8° RV. FI	8° Reparto Volo Polizia di Stato FIRENZE
		P/N MS 21042-L4 —	lett 425/05			
26/6/15	AER. — 430	Isp.ne una tantum cerniere off.	cw il 11/9/15			
02/9/15	430/A	alberi P/N 109.8412.02.1/02.3	WR 765/15		Sez. Tecnica 8° RV. FI	8° Reparto Volo Polizia di Stato FIRENZE
11/9/15	B.T 109-150	MAIN ROTOR BLADE P/N 109-0103-01-7/-9/-115	23/09/15		Sez. Tecnica 8° RV. FI	8° Reparto Volo Polizia di Stato FIRENZE
23/12/15	AER — 432	Ispez. pale R/P P/N 109.0103.01.7/-9/-115 con				
		più di 500 ore funzio	30/12/15		Sez. Tecnica 8° RV. FI	8° Reparto Volo Polizia di Stato FIRENZE
03/7/15	AER — 431	Rodaggio proc. operative —	NIA		Sez. Tecnica 8° RV. FI	8° Reparto Volo Polizia di Stato FIRENZE
23/12/15	AER — 433	Isp. pell R/C	NIA			
25/10/16	AER 434	GR una tantum —	NIA		Sez. Tecnica 8° RV. FI	8° Reparto Volo Polizia di Stato FIRENZE
10/11/16	AER — 435	Sost.ne provvisoria potenz. con smussi	PATT. CW		Sez. Tecnica 8° RV. FI	8° Reparto Volo Polizia di Stato FIRENZE
06/03/17	AER — 436	Leve P/N 109.0320-41-7 e P/N 109.0320-42-101 —	NIA (elco OPAD)		Sez. Tecnica 8° RV. FI	8° Reparto Volo Polizia di Stato FIRENZE
3/7/09	AER — 380	A109N —	NIA			8° Reparto Volo Polizia di Stato FIRENZE
05/11/09	AER — 383	A109E —	NIA		Sez. Tecnica 8° RV. FI	
26/11/09	AER — 384	A109N —	NIA			8° Reparto Volo Polizia di Stato FIRENZE
03/12/9	AER — 385	A109E —	NIA			8° Reparto Volo Polizia di Stato FIRENZE
19/3/12	AER — 408	A109N —	NIA			8° Reparto Volo Polizia di Stato FIRENZE
26/4/12	AER — 409	A109N —	NIA		Sez. Tecnica 8° RV. FI	8° Reparto Volo Polizia di Stato FIRENZE
26/4/12	AER 410	A109N —	NIA			8° Reparto Volo Polizia di Stato FIRENZE
30/7/12	AER — 411	A109N —	NIA			8° Reparto Volo Polizia di Stato FIRENZE
30/7/12	AER — 412	A109E.	NIA			

28 NOV. 2019

COPIA CONFORME ALL'ORIGINALE

IL RESPONSABILE UTA
Isp. della Polizia di Stato
VEZZANI ROBERTO

8° REPARTO VOLO P. di S. FIRENZE

Modulario Polstato 187

VELIVOLO - ~~MOTORE - P/B ELICA~~ MM. 49 - (foglio N. 29 di __ fogli)

Mod. 161 (aeromobili) ex DP5239

REGISTRAZIONE OTTEMPERANZA PRESCRIZIONI TECNICHE

Data P. T. A	Classifica P. T. B	TITOLO P. T. C	Data ultimazione D	Contr. Ditta o Esecuz. AMI E	Controllo Qualità AMI F	Ente G
30/7/12	Atn - 413	A109E	N/A		Sez. Tecnica 8° RV. FI	8° Reparto Volo Polizia di Stato FIRENZE
12/10/12	Atn - 414	A109 ATA - -	N/A			8° Reparto Volo Polizia di Stato
26/10/12	Atn - 415	A109 N - -	N/A			8° Reparto FIRENZE
26/10/12	Atn - 416	A109 N - -	N/A		Sez. Tecnica	8° Reparto Volo Polizia di Stato
31/10/12	Atn - 417	A109 N - -	N/A		Sez. Tecnica 8° RV. FI	8° Reparto Volo Polizia di Stato FIRENZE
28/2/13	Atn - 418	A109N -	N/A		Sez. Tecnica 8° RV. FI	8° Reparto Volo Polizia di Stato FIRENZE
30/5/13	Atn - 419	A109N - -	N/A			
8/10/13	Atn. 420	Assy Pulp. trans rotore - -	CW			Reparto Volo Polizia di Stato FIRENZE
17/X/13	Atn. 421	Isp. dati PIN MS21042L4	CW		Sez. Tecnica 8° RV. FI	Reparto Volo Polizia di Stato FIRENZE
15/11/13	ALR. 422	Appr.e Lifellonde Pos Sem 700 - -	15/1/14			Polizia di Stato FIRENZE
25/11/13	Atn. 423	Isp. dati PIN MS21042-4 - -	CW		Sez. Tecnica 8° RV. FI	FIRENZE
12/11/13	Atn. 424	A109N	N/A			8° Reparto Volo Polizia FIRENZE
04/2/14	Atn 425	Sostituz. frangiari pofeg. cont. ambiente	CW			8° Reparto FIRENZE
26/5/14	Atn 426	A109 N - -	N/A			Reparto Volo Polizia di Stato
04/9/14	Atn 427	Verifica ed eventual sostituzione dei tubi flex antecedentemente con ammesso	CW		Sez. Tecnica 8° RV. FI	8° Reparto Volo Polizia di Stato FIRENZE
05/11/14	Atn 428	Isp. dati PIN MS21042L4 - -	CW			8° Reparto FIRENZE
16/3/15	Atn 429	A109N - -	N/A			8° Rep
26/6/15	Atn 430	Ispez. vite tratta albero R/C PIN 109.8412.02.1	11/9/15			

2 8 NOV. 2019
COPIA CONFORME ALL'ORIGINALE
IL RESPONSABILE UTA
V. Isp. della Polizia di Stato
VEZZANI ROBERTO

8° REPARTO VOLO P. S. FIRENZE

REGISTRAZIONE OTTEMPERANZA PRESCRIZIONI TECNICHE

Data P. T. A	Classifica P. T. B	TITOLO P. T. C	Data ultimazione D	Contr. Ditta o Esecuz. AMI E	Controllo Qualità AMI F	Ente G
03/7/15	Atr - 431	Modifiche procedure antincendio.	N/A		Sez. Tecnica 8° RV. FI	8° Reparto Volo Polizia di Stato FIRENZE
23/12/15	Atr. -432	Ispez. pale DLP P/N 109.0103.017.	CW			
10/4/17	Atr. -437	A109N	N/A			8° Reparto Volo Polizia di Stato FIRENZE
19/5/17	Atr. -438	A109N	N/A		Sez. Tecnica 8° RV. FI	
05/7/17	Atr. -439	A109N	N/A			8° Reparto Volo Polizia di Stato FIRENZE
20/9/17	Atr - 440	A109N	N/A			
20/9/17	Atr - 441	A109N	N/A			8° Reparto Volo Polizia di Stato FIRENZE
	442	NON DIVENUTA PRESCRIZIONE				
08/03/19	Atr - 443	CH109A/AII: Ispez. cablaggio e sostituzione modifiche	NCW			
10/6/19	Atr - 444	ELIC. MCH-109A (A109N)	N/A		Sez. Tecnica 8° RV. FI	8° Reparto Volo Polizia di Stato FIRENZE

28 NOV 2019

COPIA CONFORME ALL'ORIGINALE

IL RESPONSABILE UTA
V. Isp. della Polizia di Stato
VEZZANI ROBERTO

REGISTRAZIONE OTTEMPERANZA ISTRUZIONI TECNICHE INTERNE						
Data I.T.I. A	Classifica I.T.I. B	TITOLO I.T.I. C	Data ultimazione D	Contr.Ditta o Esecuz. AMI E	Controllo Qualità AMI F	Ente G
	GEN/42A	ISTITUZIONE DI UNA SCHEDA DI IDENTITA' RELATIVA AGLI APPARATI AVIONICI INSTALLATI SUGLI AEROMOBILI DELLA POLIZIA DI STATO	24/04/08	A4 218		AGUSTA Stabilimento di Frosinone
	CARB/9A	CONTROLLI DI QUALITA' PERIODICI FLUIDI IDRAULICI	24/04/08	A4 218		AGUSTA Stabilimento di Frosinone
	GEN/34D	CONTROLLO E REVISIONE DEGLI ESTINTORI PORTATILI INSTALLATI SUGLI AEROMOBILI DELLA POLIZIA DI STATO	24/04/08	A4 218		AGUSTA Stabilimento di Frosinone
	GEN/30B	CINGHIE, BRETELLE E ROCCHETTI AD INERZIA INSTALLATI SUGLI ELIC.	24/04/08	A4 218		AGUSTA Stabilimento di Frosinone
	GEN/45	CONTROLLO PRESTAZIONI MINIME T/MOTORE				VEDI T/MOTORE
	GEN/46	TUBI FLESSIBILI IN ELASTOMERO INST.SUGLI ELIC.AB206, A109, AB212	24/04/08	A4 218		AGUSTA Stabilimento di Frosinone
	AB206/111A	ISPEZIONE ROTORE E GIRANTE CENTRIFUGA CON IL METODO F.P.I				VEDI T/MOTORE
	GEN/47	LAVAGGIO E PULIZIA COMPRESSORI ALLISON				VEDI T/MOTORE
	A109/31	INTERVALLI DI INGRASSAGGIO DEL CUSCINETTO PIATTO OSCILLANTE INSTALLATO SUGLI ELIC. A109A E A109AII	24/04/08	A4 218		AGUSTA Stabilimento di Frosinone
	A109/21	RIVESTIMENTO SINISTRO DELLA DERIVA SUPERIORE ELIC. A109	24/04/08	A4 218		AGUSTA Stabilimento di Frosinone
	A109/16	COLLEGAMENTO MOTORI-VENTOLA DI RAFFREDDAMENTO ISPEZIONE	24/04/08	A4 218		AGUSTA Stabilimento di Frosinone

VOLO P. di S. - 8° REPARTO - FIRENZE

28 NOV. 2019
COPIA CONFORME ALL'ORIGINALE
IL RESPONSABILE UTA
V. Isp. della Polizia di Stato
VEZZANI ROBERTO

REGISTRAZIONE OTTEMPERANZA ISTRUZIONI TECNICHE INTERNE

Data I.T.I. A	Classifica I.T.I. B	TITOLO I.T.I. C	Data ultimazione D	Contr.Ditta o Esecuz. AMI E	Controllo Qualità AMI F	Ente G
	A109/29	BULLONI INSTALLAZIONE PARATIA PREESA ARIA MOTORI PN AN3C-3A	24/04/08	A4 218		AGUSTA Stabilimento di Frosinone
	A109/9A	ISPEZIONE PERIODICA DELLE 25 ORE DI FUNZIONAMENTO ELIC.A109A E AII	24/04/08	A4 218		AGUSTA Stabilimento di Frosinone
	GEN/39	COMPUTO DELLE ORE DI VOLO DEGLI AEROMOBILI DELLA POLIZIA DI STATO				
27.6.06	ITI A109/32	COLORAZIONE DEGLI INTERRUTTORI COMBUSTIB. SITUATI NEL PANNELLO DI COMANDO INJ. COMBUST.	09.08.08	Sez. Tecnica 8° RV. FI		8° Reparto Volo Polizia di Stato FIRENZE

8° REPARTO VOLO P. di S. FIRENZE

28 NOV. 2019
COPIA CONFORME ALL'ORIGINALE
IL RESPONSABILE UTA
V. Isp. della Polizia di Stato
VEZZANI ROBERTO

REGISTRAZIONE OTTEMPERANZA PRESCRIZIONE TECNICHE

Data P.T. A	Classifica P.T. B	TITOLO P.T. C	Data ultimazione D	Contr.Ditta o Esecuz. AMI E	Controllo Qualità AMI F	Ente G
18/04/2001	AER.12-VIR31A-101	MODIFICA DEL RICEVITORE VOR/ILS VIR-31A PER IL	PCW	A4 218		AGUSTA Stabilimento di Frosinone
		CONSEGUIMENTO DELLA F.M. INTERFERENCE IMMUNITY.				
30/01/2003	AER.1H-ELIC.VARI-108A	INSTALLAZIONE RICEVITORI VOR IMMUNI DA " FM	PCW	A4 218		AGUSTA Stabilimento di Frosinone
		INTERFERENCE"				
	AD4-514-4-5225	ISPEZIONE VANO PRESA ARIA	24/04/2008	A4 218		AGUSTA Stabilimento di Frosinone
01/08/1988	AER.5-ALTIMETRI-101	CONTROLLO ALTIMETRI SU VELIVOLI ABILITATI IFR	24/04/2008	A4 218		AGUSTA Stabilimento di Frosinone
04/03/1983	AER.8-MS25231-101	ELIMINAZIONE DAL SERVIZIO LAMPADE MS25231-313 TIPO	PCW	A4 218		AGUSTA Stabilimento di Frosinone
		ENGLAND CM 313				
16/05/2000	AER.1H-ELIC.VARI-106A	TUBI FLESSIBILI P/N'S FORNIBILI IN SOSTITUZIONE	–			INFORMATIVA
		O IN ALTERNATIVA COME PARTI DI RICAMBIO				
03/08/2001	AER.1H-ELIC.VARI-107B	CONTROLLO DELLA VITA DEI TUBI FLESSIBILI	–			INFORMATIVA
					28 NOV. 2019	
				VOLO P. di S. REPARTO	COPIA CONFORME ALL'ORIGINALE	
					IL RESPONSABILE UTA	
					V. Isp. della Polizia di Stato	
					VEZZANI ROBERTO	

DP/5239 (ex 746-1 cat. A.M.)
(foglio 1)

VELIVOLO ~~MOTORE P/B ELICA~~ M.M. PS48

REGISTRAZIONE OTTEMPERANZA PRESCRIZIONE TECNICHE

Data P.T. A	Classifica P.T. B	TITOLO P.T. C	Data ultimazione D	Contr.Ditta o Esecuz. AMI E	Controllo Qualità AMI F	Ente G

28 NOV. 2019

COPIA CONFORME ALL'ORIGINALE

IL RESPONSABILE

V. Isp. della Polizia di Stato

VEZZANI ROBERTO

DP/5239 (ex 746-1 cat. A.M.)
(foglio 2)

VELIVOLO ~~MOTORE P/B ELICA~~ M.M. PS48

VELIVOLO - MOTORE - P/B - ELICA - M.M. (1) 48 (foglio N. __ di __ fogli)

REGISTRAZIONE OTTEMPERANZA PRESCRIZIONI TECNICHE

Data P. T. A	Classifica P. T. B	TITOLO P. T. C	Data ultimazione D	Contr. Ditta o Esecuz. AMI E	Controllo Qualità AMI F	Ente G
05.06.1986	I.T.I. A109/**31**	Intervallo di ingrassaggio del cuscinetto piatto oscillante installato sugli elicotteri A109A e A109AII	**07.03.2009**	Sez. Tecnica 8° RV. FI		8° Reparto Volo Polizia di Stato FIRENZE
28.04.1982	I.T.I. A109/**21**	Rivestimento sinistro della Deriva sup. elicotteri A109	**05.03.2009**	Sez. Tecnica 8° RV. FI		
20.07.1985	I.T.I. GEN/**39**	Computo delle ore di volo degli aeromobili della P. di S. Incidenza delle ore di funzionamento a terra.	**25.02.2009**	Sez. Tecnica 8° RV. FI		
07.10.1981	I.T.I. A109/**16**	Ispezione del collegamento T/Motori-Ventola di raffreddamento	**05.03.2009**	Sez. Tecnica 8° RV. FI		
20.07.1985	I.T.I. A109/**29**	Bulloni inst.ne paratia presa aria motori P/N AN3C-3A	**05.03.2009**			
20.10.1994	I.T.I. CARB.**9/A**	Controlli di qualità periodici ai quali sottoporre il fluido idraulico in esercizio negli impianti idraulici di bordo e nei relativi banchi prova. **PARTE 7B/2A**	**08.03.2009**	Sez. Tecnica 8° RV. FI		
20.10.1994	I.T.I. CARB.**9/A**	// // **PARTE 7B/2B e 2E**	**25.02.2009**	Sez. Tecnica 8° RV. FI		
20.10.1994	I.T.I. CARB.**9/A**	// // **PARTE 7B/2C e 2D**	**25.02.2009**	Sez. Tecnica 8° RV. FI		8° Reparto Volo Polizia di Stato FIRENZE
~~05/06/86~~	~~ITI A109/31~~	~~Int. ingrassaggio P.O.~~	~~8/7/14~~			

REPARTO VOLO P. di S. 8° FIRENZE

2 8 NOV. 2019
COPIA CONFORME ALL'ORIGINALE
IL RESPONSABILE UTA
V. Isp. della Polizia di Stato
VEZZANI ROBERTO

Modulario Polistato 187

VELIVOLO - MOTORE - P/B - ELICA - M.M. 1147 (foglio N. __ di __ fogli)

Mod. 161 (aeromobili) ex DP5239

28 NOV 2019

COPIA CONFORME ALL'ORIGINALE

IL RESPONSABILE UTA

V. Isp. della Polizia di Stato

VEZZANI ROBERTO

REGISTRAZIONE OTTEMPERANZA PRESCRIZIONI TECNICHE

Data P. T. A	Classifica P. T. B	TITOLO P. T. C	Data ultimazione D	Contr. Ditta o Esecuz. AMI E	Controllo Qualità AMI F	E p.c.
15.01.2003	AER.1H.A109.**310**	Verifica della corretta installazione del portello di uscita				
	(PTD 109-141 del 13.03.1994)	di emergenza porte scorrevoli. **PARTE II^**	**07.03.2009**	Sez. Tecnica 8° RV. FI		8° Reparto Volo Polizia di Stato FIRENZE
30.08.2000	AER.1H.A109.**284/A**	Ispezione per incrinature alle Pale R/C P/N 109.0132.02				
	(ARMAEREO 6^ Divisione)	**PARTE III^**	**09.03.2009**	Sez. Tecnica 8° RV. FI		
18.09.1996	AER.1H.A109.**245**	Ispezione delle pale R/P P/N 109.0103.01.				
	(PTD 109-65 del 12.12.1995)	Elicotteri serie A109	**04.03.2009**	Sez. Tecnica 8° RV. FI		
25.11.1996	AER.1H.A109.**242**	Kit P/N 109.0822.38.101 e 103. Modifica per ispezione				
	(PTD 109-136 del 23.03.1994)	zona di attacco Long.ne post della Deriva sup **PARTE II^**	**04.03.2009**	Sez. Tecnica 8° RV. FI		
23.09.1991	AER.1H.A109.**206/B**	Controllo gioco tra scorrevole P/N 109.0130.11 (tutti i				
	(PMT 109-113 del 23.04.1990)	Dashes) e l'Albero Uscita Scatola 90°	**03.03.2009**	Sez. Tecnica 8° RV. FI		
12.12.1988	AER.1H.A109.**193**	Kit P/N 109.0820.80. Modifica ed isp.ne del dispositivo		Sez. Tecnica 8° RV. FI		
	(PTD 109-87 del 23.06.1987)	di sgancio di emerg. delle porte Pil e Pass. **PARTE II^**	**05.03.2009**			
14.09.1988	AER.1H.A109.**191**	Cuscinetto doppio P/N 109.0110.35.3 dell'Assieme				
	(PTD 109-84 del 10.03.1987)	Piatto Oscillante. Elicotteri serie A109.	**07.03.2009**	Sez. Tecnica 8° RV. FI		8° Reparto Volo Polizia di Stato FIRENZE
24.11.2006	AER.1H.A109.**348**	Ispezione alle fascette P/N 4606C di fissaggio dei condotti				
		di scarico motore.	**30.04.2009**	Sez. Tecnica 8° RV. FI		8° Reparto Volo Polizia di Stato FIRENZE
05.01.03	AER.1H.A109.310	Verifica della corretta installazione	28/10/09		Sez. Tecnica 8° RV. FI	8° Reparto Volo Polizia di Stato FIRENZE
30.08.00	" 284/A	Ispez. x incrinature in pale R/C ..	30/10/09			
02.02.01	" 245B	p. II^; Isp. pale R/P	29/10/09	Isp. 100h		cdl 3599:20
25.11.96	" 242A	Ispez. alla zona attacco Longh. port. Porta 2^	28/10/09			
23.09.91	" 206B	Ctrl gioco tra scorrevole e albero uscita 90°	30/10/09			
02.12.88	" 193A	Parte II^: Isp. al dispositivo sgancio sopr.ob — .	28/10/09		Sez. Tecnica 8° RV. FI	8° Re. FIRENZE

REGISTRAZIONE OTTEMPERANZA PRESCRIZIONI TECNICHE

Data P. T. A	Classifica P. T. B	TITOLO P. T. C	Data ultimazione D	Contr. Ditta o Esecuz. AMI E	Controllo Qualità AMI F	Ente G
14.02.88	AER. IH. 1102-191	P.I Impronaggio cuscinetti lappiti P.O.	04/11/02		Sez. Tecnica 8° RV. FI	8° Reparto Volo Polizia di Stato 28 MAG. 2019
05.06.85	ITI 109/31	"	"			COPIA CONFORME ALL'ORIGINALE
26.07.85	ITI 109/29	Bullone c/le ANJC-3A montaggio pensilin.	12/11/02			IL RESPONSABILE UTA
28.04.82	ITI 109/21	Rivestimenti x. deriva superiore	17/12/02			V. Isp. della Polizia di Stato
07.10.81	ITI 109/16	Ispez. al collegamento TTBi - Ventrale	12/11/02			VEZZANI ROBERTO
11.2.97	ITI FEN 30 B	Cinghie bulloni e rosichetti energie	27/10/02			
10.6.99	ITI FOV 34 D P.S.F	Pesata annuale estintori bordo	29/10/09	1 SV.	100 h	Coll 3599:20
24.3.88	ITI FEN 3P	Fung.ti e tens. compresi nel totale ore volo	26/10/09			
20.10.94	ITI CAMB 9A	7b2a Filtraggio fluido idraulico	19/11/02			
		7b2b Prelievi comp.ti #1 e #2	24/10/02			
		7b2c Sostituz. fluido idraulico	05/11/02			
		7b2d Sostituz. filtri	05/11/02			
		7b2e Prelievi e sostituz. comp.ti servizi	05/11/02		Sez. Tecnica 8° RV. F.	8° Reparto Volo Polizia di Stato FIRENZE
12/12/09	B.T. 109-131	Inspection of the main rotor swash plating	17/2/010		Sez. Tecnica 8° RV. FI	8° Reparto Volo Polizia di Stato FIRENZE
		assy P/N 109-0110-67 02 P/N ...	PII N/A			
15.2.03	AER. IH. 1102-310	Verifica corretto montaggio — P II^	21/10/10			
30.08.00	" 284/A	P III^: Ispezione x corrosione pol R/C	20/10/10			
10.5.99	" 271	P II^: Lubrificazione cuscinetto barra mis. R/C	05/11/10	1 SV.	100 h	3^
02.02.01	" 245B	P II^: Ispezione pol R/P	08/11/4			
23.9.97	" 206B	Controllo del gioco tra rotaccia e ...	08/10/11			
02.12.87	" 193A	P II^: Controlli ed ispezione dispositivo ...	21/10/4			

Bimospa-Roma - Comm. 12806 - Ord. 94788 - 1997 - c. 4.000

REGISTRAZIONE DATI IMPORTANTI PS-48

Data A	ANNOTAZIONI B	Contr. Ditta o esecuz. AMI C	Controllo Qualità AMI D	Ente E
26/1/1971	ESEGUITA ISP. delle 25ore ad un cellula 95:00			CORPO DELLE CAPITANIE DI P.S. 1° GRUPPO VOLO PRATICA DI MARE
4/12/1982	Ad ORE 300:20 ESEGUITA ISPEZIONE 1°/300H come da manuale Applicabile; è stato sbarcato ammortizzatore GAMBA CARRELLO PRINC. SX e INVIATA ALLA "MAGNAGHI" di Napoli per controllo.			1° GRUPPO VOLO PRATICA DI MARE
18.2.1983	.....In data 7.1.1983 la pala rotore principale S/N.498 riportava una ammaccatura sull'estremità causata da urto con autorifornitore Aeronautica Militare (elicottero fermo sulla bretella del R.S.V della Base).- Effettuati pertanto tutti i controlli previsti dal manuale di manutenzione da parte dei Tecnici ""Agusta"". Sostituita la pala R.P. danneggiata.- IL COMANDANTE LA SEZIONE TECNICA (Cap. P.S. P.O. Spec. Stefano SIMEONE)			1° GRUPPO VOLO PRATICA DI MARE
	in data 31.10.83, a seguito applicazione P.T OT 127p.I, è stata riscontrata la crinatura del braccio di Fissaggio della gamba carrello Anteriore. Emessa S.I. 3/83. Sbarcata gamba carrello SN 114 e imbarcata Assieme gamba carrello SN. 13 avente ore totali: 700:45			2 8 NOV. 2013 COPIA CONFORME ALL'ORIGINALE IL RESPONSABILE UTA V. Isp. della Polizia di Stato VEZZANI ROBERTO

VELIVOLO - MOTORE - P/B - ELICA - M. M. .....

(foglio N. 1 di ..... fogli)

N. 746-2 catalogo A. M.

REGISTRAZIONE DATI IMPORTANTI

Data A	ANNOTAZIONI B	Contr. Ditta o esecuz. AMI C	Controllo Qualità AMI D	Ente E
7-3-85	Eseguita ispezione giornaliera secondo AER 1H A109A-6 edizione 5-1-81 Emend. 2 del 15-7-83		GA 588	U.S.T. AGUSTA - CASCINA COSTA
7-3-85	Eseguita ispezione vano carrello principale secondo disegno 109-0950-49-101		GA 589	U.S.T. AGUSTA - CASCINA COSTA
7-3-85	Applicate le seguenti P.T.T. OT 136 - OT 142 Messe e funz. a Terra ed in volo (2h 35')		GA 590	U.S.T. AGUSTA - CASCINA COSTA
6-2-86	Seguito calo potenza Mot. 1 sn. 832745 quantificabile in 25-40 HP a secondo steps impiego, lo stesso è stato sbarcato. Imbarcato T/motore sn 831047 avente ore totali 704:20.	6-2-86		POLIZIA DI STATO I° GRUPPO VOLO PRATICA DI MARE
13-8-86	Eseguita ispezione 25 ore (831:10). Sono state applicate le seguenti P.T. e I.T.I.: AER-1H-A109-OT-142 (3); AER-1H-A109-OT-158 (2); A ITI 109/16 e 109/31.-			POLIZIA DI STATO REPARTO ... PALERMO
2-9-86	Eseguita ispezione 25 ore (857:15). Sono state applicate le seguenti P.T. e I.T.I.: AER-1H-A109-OT-142 (3) e 158 (2) e le ITI 109/16 e 109/31.-			POLIZIA DI STATO 1° Reparto Volo Boccadifalco PALERMO

28 NOV. 2019
COPIA CONFORME
ALL'ORIGINALE
IL RESPONSABILE UTA
V. isp. della Polizia di Stato
VEZZANI ROBERTO

REPARTO VOLO P. di S. - FIRENZE

VELIVOLO - MOTORE - P/B ELICA - M. M. PS-18

REGISTRAZIONE DATI IMPORTANTI

Data A	ANNOTAZIONI B	Contr. Ditta o esecuz. AMI C	Controllo Qualità AMI D	Ente E
25-4-87	Eseguita 9ª ispezione intermedia (ore 882.10) Durante le lavorazioni sono stati sostituiti i seguenti particolari: - Assieme rete sx P/N 109-0640-67-3 con particolare analogo - Assieme rete dx P/N 109-0640-67-4 con particolare analogo - Valvola miscelatrice P/N 65D10 S/N 023 con S/N 4750420 - Generatore Tachimetrico P/N 109-0600-71-1 con analogo particolare S/N 9787 - Attuatore antighiaccio P/N 67-A-258 con particolare pari P/N - Igniter P/N 6877518 con particolare analogo - Indicatore Tachimetrico P/N 109-0799-08-5 S/N 2331 con S/N 1934 - Trasmettitore pressione P/N 1106874 con particolare pari P/N - Giunto P/N 109-0519-33-1 con particolare analogo - Giroscopio verticale P/N 4019285 S/N 79040175 con S/N 80020427 - Trasmettitore pressione P/N 109-0600-35-1 con particolare pari P/N - Assieme portello P/N 109-0310-54-1 con analogo particolare			23 NOV. 2019 COPIA CONFORME ALL'ORIGINALE IL RESPONSABILE UTA V. Isp. della Polizia di Stato VEZZANI ROBERTO
14-8-87	Eseguita ispezione 25 ore (906:30). effettuate le ITI 109/16 e 109/31 e le P.T. come da certificato d'ispezione (1H-OT-142(3) - 158(2) - 179(2))			POLIZIA DI STATO 4° Reparto Volo Boccadifalco - PALERMO

DP 5240 ex N. 746-2 (foglio N. 1 di ... fogli)

REGISTRAZIONE DATI IMPORTANTI

Data A	ANNOTAZIONI B	Contr. Ditta o esecuz. AMI C	Controllo Qualità AMI D	Ente E
8-9-87	Eseguita ispezione 25 ore (931:35). Applicate le ITI 109/16 e 109/31. Ottemperato P.T. come da certificato d'ispezione (OT.142(3) - 158(2) - 179(2)).			POLIZIA DI STATO 2 8 NOV. 2019
7-10-87	Eseguita ispezione 25 ore (957:00). Sostituito radiatore olio MOT 2 P/N 109-0616-32-3 S/N 72K 593 con analogo particolare S/N 80-B459 causa perdita.- Applicate le ITI 109/16 e 109/31. Applicate le P.T. come da certificato d'ispezione (OT.142(3) - 158(2) - 179(2)).-			COPIA CONFORME ALL'ORIGINALE IL RESPONSABILE UTA V. Isp. della Polizia di Stato VEZZANI ROBERTO
13-10-87	Concessa proroga L.I.C. mesi 6 come previsto dal manuale AER-IM-A109-6 sez. 6ª - ispezione maggiore.- (Comunicato con foglio Nr. 233-D-27.P348.4/3058 del 5-10-87).			POLIZIA DI STATO
21-11-87	Eseguita ispezione intermedia (983:40). Applicate le P.T. e le ITI previste come da certificato d'ispezione. Durante le lavorazioni sono stati sostituiti i sottoindicati particolari: Attuatore P/N 67A258 S/N 2258 con S/N 3287 per avaria. Starter generatore P/N 23032-022 S/N 19438 con S/N 12997 per L.O.F. Giunto Thomas P/N 109-0425-02-5 per corrosione.—			POLIZIA DI STATO

28 NOV 2019
COPIA CONFORME ALL'ORIGINALE
IL RESPONSABILE UTA
V. Isp. della Polizia di Stato
VEZZANI ROBERTO

REGISTRAZIONE DATI IMPORTANTI

Data A	ANNOTAZIONI B	Contr. Ditta o esecuz. AMI C	Controllo Qualità AMI D	
20-12-87	Eseguita ispezione 25 ore (1009:05). Applicate ITI 109/15 e 109/31. Ottemperato P.T. come da certificato di ispezione (OT-142(3) - 158(2) - 179(2)).		Ren	POLIZIA DI STATO 4° Reparto Volo Boccadifalco - PALERMO
17-1-88	Sostituita per avaria elettropompa SH 2232 S/N 18A2 con particolare analogo P/N 2232 (ISSA) S/N 56D4		Ren	POLIZIA DI STATO 4° Reparto Volo Boccadifalco - PALERMO
25-1-88	Eseguita ispezione 25 ore (1034:05). Applicate ITI 109/15 e 109/31. Ottemperato P.T. come da certificato d'ispezione (OT-142(3) - 158(2) - 179(2)		Ren	POLIZIA DI STATO 4° Reparto Volo Boccadifalco - PALERMO
12-2-88	Eseguita ispezione 25 ore (1059:10). Applicate ITI 109/15 e 109/31. Ottemperato P.T. come da certificato d'ispezione (1H-OT-142(3) - 158(2) - 179(2)). -		Ren	POLIZIA DI STATO 4° Reparto Volo Boccadifalco - PALERMO
5-3-88	Eseguita ispezione intermedia (1084:15). Applicate le P.T. e le ITI previste come da certificato d'ispezione. Durante le lavorazioni sono stati effettuati i controlli previsti dalle ITI Gen/30a del 6-2-88 alle unghie, spallacci e rocchetti ad inerzia impiegabili ON CONDITION. I particolari risultano idonei all'impiego		Ren	POLIZIA DI STATO 4° Reparto Volo Boccadifalco - PALERMO
27-3-88	Eseguita ispezione 25 ore (1111:50). Applicate ITI 109/15 e 109/31. Ottemperato P.T. come da certificato di ispezione (1H-OT-142(3) - 158(2) - 179(2) - 2T-ALL OT-154)		Ren	POLIZIA DI STATO 4° Reparto Volo Boccadifalco - PALERMO

VELIVOLO - MOTORE - P/P ELICA - M. M. 83 68

(foglio N. 4 di ... fogli)

DP 5240 ex N. 746-2

REGISTRAZIONE DATI IMPORTANTI

Data A	ANNOTAZIONI B	Contr. Ditta o esecuz. AMI C	Controllo Qualità AMI	Ente E
11-4-88	Effettuata ispezione 25 ore (1135:50). Applicate ITI 109/16 e 109/31. Ottemperato P.T. come da certificato di ispezione (1H-01-142(2)-158(2)-178(2)). Durante l'ispezione venivo riscontrato la rottura del bullone p/n NAS 624H78 dell'accoppiatore albero trasmissione princ. - albero ventola di raffreddamento olio motore. Richiesto intervento tecnico ditta Elicie ridionali che provvedeva alla sostituzione del particolare e rimesso in efficienza del velivolo.- Emesso S.I. 1H. PS-PA-032/88-1 in data 9-4-88.-		REPARTO VOLO P. di S. - FIRENZE -	20 NOV. 2019 COPIA CONFORME ALL'ORIGINALE IL RESPONSABILE UTA V. Isp. della Polizia di Stato VEZZANI ROBERTO Boccadifuoco
29 LUG 1989	Effettuata l'ispezione Maggiore 1200h come da cap. VI della P.T. Aer. 1H. A109-6* Revisionati, ispezionati o sostituiti assiemi e particolari in accordo alla tabella delle sostituzioni obbligatorie per revisione o limiti di vita cap. IX ottemperate varie Prescrizioni Tecniche. Applicata I.L. 109-89-2 (Fori di drenaggio sano presa aria motori)* (Edizione 2-12-88) Ispezionato secondo Manuali di Manutenzione applicabili.	EM 60		E.M. - Elicotteri meridionali s.r.l. FROSINONE
		EM 60		E.M. - Elicotteri meridionali s.r.l. FROSINONE
	DURANTE L'ISPEZIONE MAGGIORE SONO STATI SBARCATI I MOTO RI ALL. 250 C20 B _ S/N 831047/832601 Imbarcati i T/M S/N 835817/835257.	EM 3		E.M. - Elicotteri meridionali s.r.l. FROSINONE

VELIVOLO — MOTORE — P/B — ELICA — M. M. ...

N. 746-2 catalogo A.M.
(foglio N. ..... di ..... fogli)

2 8 NOV. 2019
COPIA CONFORME ALL'ORIGINALE
IL RESPONSABILE UTA
V. Isp. della Polizia di Stato
VEZZANI ROBERTO

REGISTRAZIONE DATI IMPORTANTI

Data A	ANNOTAZIONI B	Contr. Ditta o esecuz. AMI C	Controllo Qualità AMI D	Ente E
18-4-90	Effettuata l'ispezione 25 ore come da Aer. 1H. A109-6, applicate Varie Prescrizioni Tecniche	EM 3		E.M. - Elicotteri meridionali S.p.A. FROSINONE
30-5-90	Effettuata ispezione 25 ore (1190:25) come da certificato di ispezione Nr. - Applicate Varie P.T. e I.T.I.			POLIZIA DI STATO 3° T. ... Boccadifalco - PALERMO
4-6-90	Sostituite Nr. 2. assieme reti prese aria motore P/N 109-0640-67-3 e 109-0640-67-4 - Effettuati controlli previsti dalle I.T.I. 109/30 con esito negativo			POLIZIA DI STATO 3° Reparto Volo Boccadifalco - PALERMO
30-6-90	Effettuata ispezione 25 ore (1215:25) come da AER.1H-A109-6. Applicate P.T. e I.T.I. previste come da certificato d'ispezione 14/90			POLIZIA DI STATO 3° Reparto Volo Boccadifalco - PALERMO
24-9-90	Effettuata ispezione intermedia (ore 1238:40). Ottemperate P.T. e I.T.I. come da certificato d'ispezione Nr. 17.			POLIZIA DI STATO 3° Reparto Volo Boccadifalco - PALERMO
26-10-90	Sostituito per avaria VOR-LOC P/N 622-1239-011 S/N 2258 con particolare analogo S/N 2215			POLIZIA DI STATO 3° Reparto Volo Boccadifalco - PALERMO
16.11.90	Effettuata Ispezione 25 ore (1263.40) come da AER 1H-A-109-6. Applicate P.T. e I.T.I. previste come da Certificato di ispezione n. 18 del 7/11/90			POLIZIA DI STATO 3° Reparto Volo Boccadifalco - PALERMO
18.01.91	Effettuata Ispezione 25 ORE (1288:00) come da AER 1H-A109A-6. Applicate P.T. e I.T.I. previste come da certificato di ispezione nr. 19 del 14.1.91			

REGISTRAZIONE DATI IMPORTANTI

Data A	ANNOTAZIONI B	Contr. Ditta o esecuz. AMI C	Controllo Qualità AMI D	Ente E
05-04-91	Effettuata Ispezione 25 ORE (1313:00) come da AER IH-A109A-6. Applicate P.T. ed I.T.I. previste come da certificato d'ispezione nr. 20 del 21-03-91			POLIZIA DI STATO 4° Reparto Volo Boccadifalco - PALERMO
28-06-91	Effettuata Ispezione Intermedia (1338:00) come da AER IH A109A-6. Applicate P.T. ed. I.T.I. previste come da certificato d'ispezione nr. 21 del 21-05-91			POLIZIA DI STATO 4° Reparto Volo Boccadifalco - PALERMO
18-08-91	Effettuata Ispezione 25 ORE (1363:35) come da AER IH A109A-6. Applicate P.T. ed I.T.I. previste come da certificato d'ispezione nr. 22 del 14.08.91			POLIZIA DI STATO 4° Reparto Volo Boccadifalco - PALERMO
27-09-91	Effettuata Ispezione 25 ORE (1388:35) come da AER IH A109A-6. Applicate P.T. ed I.T.I. previste come da certificato d'ispezione nr. 23 del 23.09.91			POLIZIA DI STATO 4° Reparto Volo Boccadifalco - PALERMO
04-12-91	Effettuata Ispezione 25 ORE (1413:40) come da AER IH A109A-6. Applicate P.T. ed I.T.I. previste come da certificato d'ispezione nr. 24 del 28-11-91			28 NOV. 2019
14-2-92	Eseguita ispezione Intermedia (1438:00), Applicate le P.T. e le I.T.I. previste come da certificato d'ispezione nr. 25. Durante la lavorazione sono stati sostituiti i sottonotati particolari: Pala R.P. P/N 109-0103-01- S.N. 875 con analogo particolare S/N 1931 Trasduttore Pressione P/N 109-0729-24-9 con analogo particolare S/N 343 Giunto Thomas P/N 109-0425-02-5 con analogo particolare.		REPARTO VOLO - FIRENZE - S.I.P.	COPIA CONFORME ALL'ORIGINALE IL RESPONSABILE UTA V. Isp. della Polizia di Stato VEZZANI ROBERTO POLIZIA DI STATO 4° Reparto Volo Boccadifalco - PALERMO
11-04-92	Effettuata Ispezione 25 ORE (1465:25) come da AER IH A109A-6. Applicate P.T. ed I.T.I. previste come da certificato d'ispezione nr. 26 del 14.03.92. Durante l'ispezione sono stati sostituiti i sottonotati particolari: Nr. 2 SMORZATORI P/N 109-0101-06-3 S/N 357, 565 con particolari di eguale P/N e S.N. 2544 e 1301; Nr. 1 GRUPPO ACCUMULATORI P/N 109-0512-40-103 S.N. 67 con P/N 109-0512-40-1 S.N. 196 & Nr. 7 Cuscinetti a sfera dell'Albero di Trasmissione			POLIZIA DI STATO 4° Reparto Volo Boccadifalco - PALERMO

28 NOV. 2019

COPIA CONFORME ALL'ORIGINALE

IL RESPONSABILE UTA
V. Isp. della Polizia di Stato
VEZZANI ROBERTO

POLIZIA DI STATO
4° Reparto Volo
Boccadifalco - PALERMO

VELIVOLO - MOTORE - P/R ELICA - M. M. ...

REGISTRAZIONE DATI IMPORTANTI

Data A	ANNOTAZIONI B	Contr. Ditta o esecuz. AMI C	Controllo Qualità AMI D
	Rotore di Coda ; Nr. 2 Assieme Attacco Bipode		
03.06.92	Effettuata Ispezione 25 ORE (1492:50) come da AER. 1HA109A-6. Applicate P.T. ed I.T.I. previste come da Certificato ispezione nr. 27 del 28.05.92		
11.8.92	SOSTITUITO MARTINETTO CARRELLO ANTERIORE P/N 109-0500-10-1 S/N 76 (IMBARCATO) P/N 109-0500-10-3 S/N 148 (SBARCATO) PER APPLICAZIONE P.T. AER. 1H.A109.OT. 192, AD ORE 1506:20.		
29.11.92	Eseguita Ispezione Intermedia per L.I.C. (1506:20) Applicate P.T. ed I.T.I. previste come da certificato ispezione nr. 28 dell'8.10.92. Durante la lavorazione sono stati sostituiti i sottonotati particolari:		
	GAMBA di forza Ant. P.N. 109-0500-12-1 S.N. 122 - Con analogo Particolare S.N. 71		
	Ass. MOZZO e PALE P/N 109 01310215 S.N. 141x - Con Particolare analogo P/N 109 01310213 S.N. 224		
	PALA R.C. P/N 109 01320211 S.N. 383 - Con Particolare ANALOGO P/N 109 01320212 S.N. A3644		
	PALA R.C. P/N 109 01320211 S.N. 332 - Con Particolare ANALOGO P/N 109 01320212 S.N. A3649		
19.01.93	Eseguita Ispezione 25 Ore (1530:20) come da AER. 1HA109-6. Applicate P.T. ed I.T.I. previste come da Certificato ispezione nr. 29 del 12.01.93.		
06.03.93	Eseguita Ispezione 25 Ore (1555:20). Applicate P.T. ed I.T.I. previste come da certificato ispezione nr. 30 del 26.02.93.		
23.04.93	Eseguita Ispezione 25 Ore (1580:20) Applicate P.T. ed I.T.I. previste come da certificato ispezione nr. 31 del 13.04.93. Sono state sostituite nr. 2 Assieme Leve Servo con fusso di Trascinamento per Eccessivo Logorio		

POLIZIA DI STATO
4° Reparto Volo
Boccadifalco - PALERMO

POLIZIA DI STATO
4° Reparto Volo
Boccadifalco - PALERMO

POLIZIA DI STATO
4° Reparto Volo
Boccadifalco - PALERMO

(foglio N. 5 di ... fogli)

DP 5240 ex N. 746-2

REGISTRAZIONE DATI IMPORTANTI

Data A	ANNOTAZIONI B	Contr. Ditta o esecuz. AMI C	Controllo Qualità AMI D	Ente E
11.06.93	Eseguita Ispezione Intermedia (1607:40). Applicate P.T. ed I.T.I. previste come da certificato d'ispezione nr. 32 del 28.05.93. Sono stati effettuati i controlli previsti dalla I.T.I. GEN/30 alle cinghie, spellecci e tocchetti ad inerzia in frigoriferi ON CONDITION. I particolari risultano idonei all'impiego.			IL RESPONSABILE UTA V. Isp. della Polizia di Stato VEZZANI ROBERTO
10.08.93	Eseguita Ispezione 25 ORE (1633:50) Applicate P.T. ed I.T.I. previste come da certificato d'ispezione nr. 33 del 7.8.93.			
21.10.93	EFFETTUATO (DA PARTE E/M) SOST. PARADIO P/N 109-0406-681 CON STESSO P/N DEL MASTER R/P; ASPORTATE CORROSIONI ESTREMITÀ PALE ROTORE PRINCIPALE (ZONA VITI REGGI BLOCCHETTI E SUL RIVESTIMENTO VENTRALE) CON P/N 109-0103-01-3 S/N 528, 464, 1931 E P/N 109-0103-01-7 S/N 188.			POLIZIA DI STATO 4° Reparto Volo Boccadifalco - PALERMO
11.11.93	Eseguita Ispezione 25 ORE (1659:15). Applicate P.T. ed I.T.I. previste come da Certificato d'ispezione nr. 34 del 26.09.93.			POLIZIA DI STATO 4° Reparto Volo Boccadifalco - PALERMO
03.12.93	Eseguita Ispezione 25 ORE (1684:15). Applicate P.T. ed I.T.I. previste come da certificato d'ispezione nr. 35 del 25.11.93.			POLIZIA DI STATO 4° Reparto Volo Boccadifalco - PALERMO
17.02.94	Eseguita Ispezione Intermedia (1707:40). Applicate P.T. ed I.T.I. previste come da Certificato d'ispezione nr. 36 del 10.01.94. Sono stati effettuati i controlli previsti dalla I.T.I. GEN/30. Con l'ausilio delle delle E.M. sono state applicate le seguenti P.T. 205, 209, 227, 228 e la AER 5 ALT. 101. Inoltre sono state sostituite per L.O.F. N. 4 Pompe CARBURANTE B.P. e nr. 4 Bulloni TRAVE di Code. e nr. 2 Bussole MAGNETICHE perché inefficienti. e altri particolari per L.O.F., ELIMINATO ECCESSIVO GIOCO AL SUPPORTO MARTINETTO CARRELLO ANTERIORE.			POLIZIA DI STATO 4° Reparto Volo Boccadifalco - PALERMO

EFFT. controlli previsti da I.P.M. speciale - 300 H/12 mesi, 600 H/24 mesi, 900 ORE/48 mesi, 1800 H/6 anni.

REPARTO VOLO P.S. FIRENZE

28 NOV. 2019
COPIA CONFORME ALL'ORIGINALE

28 NOV. 2019
COPIA CONFORME ALL'ORIGINALE
IL RESPONSABILE UTA
V. Isp. della Polizia di Stato
VEZZANI ROBERTO

8° REPARTO VOLO FIRENZE

VELIVOLO - MOTORE - T/S ELICA - M. M. 1542

REGISTRAZIONE DATI IMPORTANTI

Data A	ANNOTAZIONI B	Contr. Ditta o esecuz. AMI C	Controllo Qualità AMI D	
07.03.94	Ad ordellula 1717.45 eseguito intervento 3° L.T. personale ditta Elim. (FR) - M.le 600/ROT. PS.48(109)1705 del 04.03.94 - per perdita grasso fordlone RP P/N 109.0104.059 S/N 196 - Sost/to garlock 109.0104.14.103		Ufficio Tecnico DICHIARA	8° REPARTO VOLO POLIZIA FIRENZE
30.3.94	Eseguito isp. 25 ore (h cellula 1732.40). Applicate P.T. ed i.T. come da CIP n° 37 del 30.3.94. Sostituito gambe di forza carrello ant P/N 109.0500.200.1 S/N MN 71 con analogo particolare stesso P/N e S/N 122 per perdita olio dopo stesso		Ufficio Tecnico DICHIARA	8° REPARTO VOLO POLIZIA FIRENZE
29.4.94	Sospensione attività di volo disposta dal Min. Int. Serv. Rotorcr per elic. A109A ed AII per attese esito indagini seguito incidente A109A C. di F. (M.le 600/ROT.S.TEC. PS5(1)3473 del 29.04.94)		Uff. Tecnico DICHIARA	8° REPARTO VOLO POLIZIA FIRENZE
20/5/94	Applicato controllo quinquennale serbatoi combustibile come da T.O. 1.1.3 ed applicate PT-AER-MA/09.216 ed. 1.10.91 da personale tecnico della ditta EC Meridionale (FR)		Uff. Tecnico DICHIARA	8° REPARTO VOLO POLIZIA FIRENZE
22.06.94	Eseguito isp. ne 25 ore (h cellula 1736.20) scaduta per L.i.c. Appl/te PT ed iT come da CIP n° 38/94. Sost/ti filtri b.p. iny. combustibile P/N 306001 (imbarcati S/N 3945 e 3981) Contestualmente effettuati controlli e seguito sosp. ne attività di volo come da telex 600/ROT S.TEC 23.5 4678 del 13.06.94. Elicottero considerato aeronavigabile per volo prove dopo telex 600/ROT S.TEC 23.5 4678 del 13.06.94		Uff. Tecnico DICHIARA	8° REPARTO VOLO POLIZIA FIRENZE
12/7/94	Sbarcato attuatore 906.062.625.3 S/N 7090 causa blocco e fondo corsa sostituito con analogo particolare stesso P/N e S/N 5981		Uff. Tecnico DICHIARA	8° REPARTO VOLO POLIZIA FIRENZE

(foglio N. 6 di ... fogli)

DP 5240 ex N. 746-2

REGISTRAZIONE DATI IMPORTANTI

28 NOV. 2019

COPIA CONFORME ALL'ORIGINALE

IL RESPONSABILE UTA
V. Isp. della Polizia di Stato
VEZZANI ROBERTO

Data A	ANNOTAZIONI B	Contr. Ditta o esecuz. AMI C	Controllo Qualità AMI D
	~~effettuata ispezione strutturale come da 600/MOT. PS 48/131/6010 del 9/8/94~~		
29/8/94	Ad ore cellula 176300 (concesse proroga in volo di h 1.40) effettuato isp.ne funzionamento. Appl. le PT ed ITI come da CIP 39/94	Uff. Tecnico DICHIARA	
6/9/94	Ad ore cellula 177150 sostituito smorzatore S/N 345 con analogo part 1084 gli eccessivi giochi perno/dampers bianco	Uff. Tecnico DICHIARA	8° REPARTO VOLO POLIZIA FIRENZE
18/9/94	Concesse proroga fino ad ore 178800 sul LOF. pompe idrauliche S/N 93 e 152 e poi sostituite con analoghi particolari S/N 2041 e 2057 (PT.AA-00-185 ed. 17/7/69)	Uff. Tecnico DICHIARA	8° REPARTO VOLO POLIZIA FIRENZE
20/9/94	Ad ore cellula 178800 effettuata isp.ne 250 h. Appl. PT ed ITI come da CIP n 40/94	Uff. Tecnico DICHIARA	
9/10/94	Ad ore cellula 180740 effettuato intervento 3° L.T. (personale ditta Agusta) per rimessa efficienza sradellino falce R.C. scollato (ind. tec. 600/MOT. PS 48(141) 7391 datato 10/10/94) ed eliminato trafilamento olio idr. distrib. con freno rotore - ruota ant. comando freni	Uff. Tecnico DICHIARA	8° REPARTO VOLO POLIZIA FIRENZE
11/10/94	Ad ore cellula 180740 effettuata isp.ne intermedia. Appl. PT ed ITI come da CIP n° 41/94 Appl. ITI 109/31, 109/29, 109/21, 109/16, ITI GEN/39, ITI GEN 34 5(E), GEN 30, CARB 9 7b(2a) - 7b(2b) - 7b(2c)(2d) effettuata prova di potenza	Uff. Tecnico DICHIARA	
09/11/94	Sbarcata pompa idr. (P/N contr. 0-8077) P/N 109 0760 37 ~~1035~~ S/N 2041 causa perdita olio e installato analogo particolare S/N 444 (ore cellula 1821.10)	Uff. Tecnico DICHIARA	
23/11/94	Ad ore cellula 183240 effettuata ispezione di funzionamento. Applicate PT ed ITI come da CIP 42/94	Uff. Tecnico DICHIARA	8° REPARTO VOLO POLIZIA FIRENZE
29/12/94	Ad ore cellula 186535 sostituito strumento indicatore giri N1 con P/N 1090729 085, S/N 2131		8° REPARTO VOLO POLIZIA FIRENZE

28 NOV. 2019

8° REPARTO VOLO - FIRENZE - S.I.P.

COPIA CONFORME ALL'ORIGINALE

IL RESPONSABILE UTA
V. Isp. della Polizia di Stato
VEZZANI ROBERTO

VELIVOLO – MOTORE – P/B – ELICA – M.M. 85 48

REGISTRAZIONE DATI IMPORTANTI

Data A	ANNOTAZIONI B	Contr. Ditta o esecuz. AMI C	Controllo Qualità AMI D	E
22/12/94	Ad ore cellula 1857.40 effettuata isp. funzionamento - Applicate PT ed ITI come da CIP n° 43/94	Uff. Tecnico		8° REPARTO VOLO POLIZIA FIRENZE
1/1/95	Sostituito, per eccessiva usura, bullone di ritegno superiore della biellette cambio passo pala rossa	Uff. Tecnico		8° REPARTO VOLO POLIZIA FIRENZE
18/1/95	Ad ore cellula 1877.10 sostituite scatole 90° per bracciature comando cambio passo R/C sgrenate - Imbarcato analogo particolare S/N 128. Eseguito bilanciamento R/C	Uff. Tecnico		8° REPARTO VOLO POLIZIA FIRENZE
23/1/95	Ad ore cellula 1882.40 effettuata isp. funzionamento. Applicate PT ed ITI come da CIP n° 44/95	Uff. Tecnico		8° REPARTO VOLO POLIZIA FIRENZE
18/2/95	Ad ore cellula 1910:00 eseguita ispezione intermedia. Applicate PT ed ITI come da CIP 45/95. Applicate ITI 109/31, 109/29, 109/21, 109/16, ITI GEN/39, ITI GEN 345(E), ITI CARB/9 7B2a, 2b, 2c e 2d, ITI GEN 45. Nell'occasione sostituito T/motore 835817 con S/N 836597 per F.O.D. al compressore. Applicate inoltre ITI GEN 30	Uff. Tecnico		8° REPARTO VOLO POLIZIA FIRENZE
17/3/95	Ad ore cellula 1935:00 eseguita ispezione di funzionamento. Applicate PT ed ITI come da CIP 46/95	Uff. Tecnico		8° REPARTO VOLO POLIZIA FIRENZE
7/4/95	Ad ore cellula 1960:10 eseguita ispezione funzionamento. Applicate PT ed ITI come da CIP 47/95	Uff. Tecnico		8° REPARTO VOLO POLIZIA FIRENZE
11/5/95	Ad ore cellula 1985:10 eseguita ispezione di funzionamento. Applte PT ed ITI come da CIP 48/95	Uff. Tecnico		8° REPARTO VOLO POLIZIA FIRENZE

N. 746-2 *catalogo A. M.* (foglio N. 1 di ..... fogli)

REGISTRAZIONE DATI IMPORTANTI

28 NOV 2019
COPIA CONFORME ALL'ORIGINALE
IL RESPONSABILE UTA
V. Isp. della Polizia di Stato
VEZZANI ROBERTO

Data A	ANNOTAZIONI B	Contr. Ditta o esecuz. AMI C	Controllo Qualità AMI D	Ente E
29 6 95	Ad ore cellula 2010:00 eseguita ispezione intermedia come da CIP 49/95. Applicate ITI GEN 34 p SE e SF, ITI GEN 30, ITI CARS 9 p 7 S2A-2B-2C-2D-2E, ITI GEN 95 PUNTO B1 e B2 ITI 109/31, 109/29, 109/21, 109/16, ITI GEN 39. Eseguiti inoltre controlli "ogni 3 ispezioni" come da CIP ed ispezione speciale 300 ore o 12 mesi	Uff. Tecnico	8° REPARTO VOLO POLIZIA FIRENZE	
25-7-95	Ad ore cellula 2035:00 eseguita ispezione di funzionamento. Applicate PT ed ITI come da CIP n° 50/95. Sostituiti particolari come da suddetto CIP.	Uff. Tecnico	8° REPARTO VOLO POLIZIA FIRENZE	
NOTA IMPORTANTE	Il controllo previsto dal manuale SER 1H S109-6 sez. 3, relativo al cure date del gruppo accumulatore impianto idraulico, scade nel Luglio del 2003 relativamente al gruppo P/N 109 0512 40 S/N 196	Uff. Tecnico	8° REPARTO VOLO POLIZIA FIRENZE	
27 9 95	Ad ore cellula 2060:00 eseguita ispezione di funzionamento. Applicate PT ed ITI come da CIP n° 51/95. Sost. to collegio connettore pompe amplificatore impianto fuel quantity (vedi RTC ATE 137/95 del 19 9 95) Sostituite inoltre olivette fuse d'olio motori.	Uff. Tecnico	8° REPARTO VOLO POLIZIA FIRENZE	
20-10-95	Ad ore cellula 2085:00 eseguita ispezione di funzionamento. Applicate PT ed ITI come da CIP 52/95.	Uff. Tecnico	8° REPARTO VOLO POLIZIA FIRENZE	
13 12 95	Ad ore cellula 2110:20 eseguita ispezione di funzione			

8° REPARTO VOLO POLIZIA FIRENZE

28 NOV. 2019

COPIA CONFORME ALL'ORIGINALE

IL RESPONSABILE UTA
V. Isp. della Polizia di Stato
VEZZANI ROBERTO

VELIVOLO – MOTORE – P/B – ELICA – M. M. PS48

REGISTRAZIONE DATI IMPORTANTI

Data A	ANNOTAZIONI B	Contr. Ditta o esecuz. AMI C	Controllo Qualità AMI D	
	mento anzi intermedia. Applicate ITI 109/16, ITI 109/21, ITI 109/29, ITI 109/31 ITI CAR 39/A parte 7822, 2b, 2c ed ITI GEN 20A, ITI GEN 34C, ITI GEN 39, ITI GEN 45. Nell'occasione sbrancato turbomotore S/N 835257 per raggiunto limite di cicli ed imbarcato S/N 835816 (mot 2) CIP N° 53/95	Uff. Tecnico		8° REPARTO VOLO POLIZIA FIRENZE
10.2.96	Ad ore cellula 2135:20 eseguita ispezione di funzionamento. Applicate PT ed ITI come da CIP n° 54/96 Eseguiti inoltre controlli 600 ore - 24 mesi	Uff. Tecnico		8° REPARTO VOLO POLIZIA FIRENZE
24.12.95	Ad ore cellula 2118:10 eseguito intervento 3° LT per sostituzione olivette e bulloneria fascione motore come da RTC n° 340 (455717) DEL 24/12/95	Uff. Tecnico		8° REPARTO VOLO POLIZIA FIRENZE
28.03.96	Ad ore cellula 2160.20 eseguita Ispezione di Funzionamento come da Cert.to N° 55/96	Uff. Tecnico		8° REPARTO VOLO POLIZIA FIRENZE
11.4.96	SOST.TO Strumento TORQUEMETER P/N 109-0729-30-1 con analogo particolare S/N 172	Uff. Tecnico		8° REPARTO VOLO POLIZIA FIRENZE
20.4.96	CONCESSA PROROGA ISP. FUNZIONAMENTO L.O.F. 2185.20 DI 1h 15' COME PREVISTO DA -6 E RIN.CE N° 600/MOT. SEZ. TEC. PG. 5(1) 3765	Uff. Tecnico		8° REPARTO VOLO POLIZIA FIRENZE
08.05.96	Ad ore cellula 2186.10 eseguita Ispezione di Funzionamento come da Cert.to Isp. Periodica N° 56/96 - SOST.TO Rx/Tx RADARALTIMETRO P/N 4004437-903 S/N 79092950 CON P/N 4004437-901 S/N 78042239 - SOST.TO INDICATORE TORQUE P/N 13DC02A TYP 775 S/N 172 - CON ANALOGO PARTICOLARE S/N 72296	Uff. Tecnico		8° REPARTO VOLO POLIZIA FIRENZE

N. 746-2 catalogo A. M. (foglio N. 8 di ..... fogli)

REGISTRAZIONE DATI IMPORTANTI

28 NOV. 2019
COPIA CONFORME ALL'ORIGINALE
IL RESPONSABILE UTA
V. Isp. della Polizia di Stato
VEZZANI ROBERTO

Data A	ANNOTAZIONI B	Contr. Ditta o esecuz. AMI C	Controllo Qualità AMI D	E
07.06.96	In ottemperanza alla I.T.I. GEN 39 p. 5d(2) edizione 24.03.88 sono stati stabiliti NUOVI VALORI delle ore di volo cellula e motori. Nel periodo 2110h20'/2210h30' sono state effettuate 12h50' di funzionamento a Terra. Le nuove ore volo cellula pertanto sono 2223h20' (Telex N°300/C.1/G.27.P548.6/2177 del 17.6.96)	Uff. Tecnico		8° REPARTO VOLO POLIZIA FIRENZE
30.6.96	Ad ore Cellula 2223h20' eseguita Ispezione Intermedia Applicate P.T. ed I.T.I. come da C.I.P. N° 57/96 - Sostituit.: Assy Martinetto R.C. P/N 109.0040.51.103 S/N 149 con analogo particolare S/N 247 x inefficiente; Assy Martinetto R.P. P/N 109.0110.42.4 S/N 228 con analogo particolare S/N 1150 x inefficiente; Sostituito Assy Pompa B.P. Comb. P/N 109.0611.53.1 S/N B216 con analogo particolare S/N B423 per scadenza L.O.F. - EFFETTI CONTROLLI 300h o 12 Mesi -	Uff. Tecnico		8° REPARTO VOLO POLIZIA FIRENZE
30.6.96	Sostituito Assy Freno Idraulico Monodisco P/N 109.0506.56.1 S/N 167 con analogo particolare S/N 574 (senza il disco) per perdita olio dai pistoncini. -	Uff. Tecnico		8° REPARTO VOLO POLIZIA FIRENZE
05.07.96	EFF.TA SOST.NE SMORZATORE P/N 109-0101-06-3 S/N 565 CON ANALOGO PARTICOLARE S/N 1732 PIU' N°2 TAPPI RITEGNO P/N 109-0101-43-3 ED EFF.TO SPESSORAMENTO PER FUORIUSCITA SPESSORI SUPPORTO INF. SMORZATORE PALA "BLU". -	Uff. Tecnico		8° REPARTO VOLO POLIZIA FIRENZE

8° REPARTO VOLO FIRENZE - S.I.P.B.

28 NOV. 2019

COPIA CONFORME ALL'ORIGINALE

IL RESPONSABILE UTA
V. Isp. della Polizia di Stato
VEZZANI ROBERTO

VELIVOLO - MOTORE - P/B - ELICA M. M. ..... DP/5240 (Ex 746-2 A.M.) (foglio N. ..... di ..... fogli)

REGISTRAZIONE DATI IMPORTANTI

Data A	ANNOTAZIONI B	Contr. Ditta o esecuz. AMI C	Controllo Qualità AMI D	Ente E
24.8.96	Ad ore cellula 2248.20 eseguita Ispezione di Funzionamento ed applicate P.T e I.T.I. come da C.I.P. N° 58/96. Sostituito Rx/tx Radio Altimetro P/N 4004437-901 S/N 78042239 con particolare P/N 4004437-903 S/N 80063590.	Tecnico		8° REPARTO VOLO POLIZIA FIRENZE
02.10.96	Ad ore cellula 2273.20 eseguita Ispezione di Funzionamento ed applicate P.T. e I.T.I. come da C.I.P. N° 59/96. Sostituito Trasponder TDR-90 P/N 622-1270-001 S/N 9914 con analogo particolare S/N 4743.	Tecnico		8° REPARTO VOLO POLIZIA FIRENZE
02.10.96	Superata Velocità Massima Strutturale VNE di circa 20 kts (vedi Evento di Pericolo N° 2/96 del 6° Reparto Volo Polstato di Napoli). L'elicottero è in PERITO TECNICO per i relativi controlli presso il 6° Rep. Volo (cessione temporanea N° 5/95 da MI a NA) (rif. n° 300.C1.7.10/4825 di 12.12.95)	Tecnico		8° REPARTO VOLO POLIZIA FIRENZE

REGISTRAZIONE DATI IMPORTANTI

Data A	ANNOTAZIONI B	Contr. Ditta o esecuz. AMI C	Controllo Qualità AMI D	Ente E
31-7-98	EFFETTUATA **ISPEZIONE MAGGIORE 1800 ORE/96 MESI** E ISPEZIONI **SPECIALI OGNI 25 ORE**, OGNI **300 ORE/12 MESI**, OGNI **600 ORE/24 MESI**, OGNI **900 ORE/48 MESI**, OGNI **1800/6ANNI, 12 ANNI SU GAMBA S/N 129** SECONDO QUANTO PRESCRITTO DAL M.O. AER 1H-A109-6 SEZIONI VI - VIII. ESEGUITA ISPEZIONE INTERMEDIA SPECIALE PER SUPERAMENTO "VNE" RIF. PROCEDURA AGUSTA CPE A109/96/662 DEL 3-12-96 E NOTA FS/96/798 DEL 16-12-96 VERIFICATO STATO DI AGGIORNAMENTO **P.T.A. E I.T.I.** CON APPLICAZIONE NEI CASI RICHIESTI. REVISIONATI O SOSTITUITI ASSIEMI E PARTICOLARI IN ACCORDO ALLA TABELLA DELLE SOSTITUZIONI OBBLIGATORIE PER REVISIONE O LIMITI DI VITA (RIF. CAP. IX -6). ELIMINATI INCONVENIENTI RISCONTRATI IN FASE DI ISPEZIONE O EVIDENZIATI DA **MINISTERIALE 600/MOT.PS48(205) 545 DEL 04-03-1997** E SUCCESSIVE ED INOLTRE DALLE PARTI II-III DEL LIBRETTO DI VOLO. ESEGUITE PROVE FUNZIONALI SISTEMI DI COMUNICAZIONE E NAVIGAZIONE. EFFETTUATA PESATA CON AGGIORNAMENTO MODULI A/B/C DEL M.O. AER 1H-A109-5 ESEGUITA MESSA A PUNTO E VOLI PROVA CON ESITO FAVOREVOLE.	A2 4017		U.S.T. ELIMERIDIONALI FROSINONE AGUSTA UN'AZIENDA FINMECCANICA Stabilimento di Frosinone 28 NOV. 2019 COPIA CONFORME ALL'ORIGINALE IL RESPONSABILE UTA V. Isp. della Polizia di Stato VEZZANI ROBERTO
	EFFETTUATA ISPEZIONE SPECIALE 5/10 ORE DOPO INSTALLAZIONE.	A2 4017		U.S.T. ELIMERIDIONALI FROSINONE AGUSTA UN'AZIENDA FINMECCANICA Stabilimento di Frosinone
02.09.98	EFFETTUATA AD ORE CELLULA 2299.40 ISPEZIONE DI FUNZIONAMENTO APP.TE P.T. ed ITI COME DA CIP 61/98 (96/98 PRATICA DI MARE)	8° RVFI Uff. Tecnico		8° REPARTO VOLO POLIZIA FIRENZE
9.10.98	Eff.ta ore cellula 2320.50 Isp. funz. (21-25 ore) App.ti ed iti come da cip n° 62/98 (113/98 pratica di Mare)	Uff. Tecnico		8° REPARTO VOLO POLIZIA FIRENZE
15.10.98	PATTINO TRAVE DI CODA DEFORMATO e CRICCA ZONA PATTINO DI CODA - DERIVA INFERIORE			
5.11.98	EFF.TA AD ORE CELLULA 2346:05 ISP.NE DI FUNZ. APP.TE P.T. ed ITI COME DA CIP 63/98 (122/98 1° R.V. PRATICA DI MARE)	Uff. Tecnico		8° REPARTO VOLO POLIZIA FIRENZE

STABILIMENTO GRAFICO MILITARE - GAETA

VELIVOLO – MOTORE – P/B – ELICA – M.M. PS 49

N. 746-2 *catalogo A. M.* (foglio N. 1/Q di ..... fogli)

REGISTRAZIONE DATI IMPORTANTI

8° REPARTO VOLO POLIZIA FIRENZE – S.I.P.

28 NOV 2019

COPIA CONFORME ALL'ORIGINALE
IL RESPONSABILE UTA
V. Isp. della Polizia di Stato
VEZZANI ROBERTO

Data A	ANNOTAZIONI B	Contr. Ditta o esecuz. AMI C	Controllo Qualità AMI D	Firma E
08.06.99	REGISTRATA RELAZIONE TECNICA DEL DIRETTORE DEFVEA SU PERMANENZA			
	MESSE IN MOTO T/MOTORI ALLISON. ARCHIVIATA IN FASCICOLO RPS 48 12	Uff. Tecnico		8° REPARTO VOLO POLIZIA FIRENZE
03.06.99	INSTALLATO STRUMENTO HSI DELL'ELICOTTERO P562 X INEFFICIENZA DELL'HSI			
	INSTALLATO PRECEDENTEMENTE E MANDATO IN REVISIONE	Uff. Tecnico		8° REPARTO VOLO POLIZIA FIRENZE
03.07.99	EFFT.A 00 ORE CELLULA 2478.25 ISP.NE 0100 (INTERMEDIA) CON LESSA PROROGA			
	DI ORE 5.25 (5 ORE DAL DIRETTORE DEL 1° R.V. REGISTRATA SU PARTE II^ DEL 21/6/99)			
	CON L'OCCASIONE SONO STATE APP.TE ITI e P.T. COME DA CIP N° 73 DEL			
	28.6.99 DEL 1° R.V.; E' STATO SOSTITUITO MANICOTTO P/N 109.0435.31.1 S/N A0247			
	CON ANALOGO PARTICOLARE E S/N A069, RETE DI PROTEZIONE PRESA ARIA MOTORE #2			
	CON ANALOGO PARTICOLARE.	Uff. Tecnico		8° REPARTO VOLO POLIZIA FIRENZE
22.07.99	SOSTITUITO MARTINETTO RETRAZIONE GAMBA CARRELLO ANTERIORE PER ECCESSIVA			
	PERDITA OLIO DAL 1° R.V. PRATICA DI MAN. REGISTRATO SU PARTE II^ DEL L.V.	Uff. Tecnico		8° REPARTO VOLO POLIZIA FIRENZE
09.07.99	SOSTITUITE GUARNIZIONI CERNIERE SLITTEGGIO E SBANDEGGIO DA PERSONALE			
	DITTA AGUSTA TROSINONE DEL FERRELLONE PALA GIALLA DELL'ASS			
	40220 R.P. P/N 109.0101.01.2 S/N 124 PER ECCESSIVA PERDITA			
	OLIO BICCHIERINO C/O IL 1° R.V. PRATICA DI MAN. REGISTRATO			
	SU PARTE II^ DEL LIBRETTO DI VOLO	Uff. Tecnico		8° REPARTO VOLO POLIZIA FIRENZE
22.7.99	EFF.TA 00 ORE CELLULA 2504:55 ISP.NE DI FUNZIONAMENTO (1^ ISP.) SONO			
	STATE APP.TE ITI e P.T. COME DA CIP 69/99 DEL 1° R.V. PRATICA DI MAN.	Uff. Tecnico		8° REPARTO VOLO POLIZIA FIRENZE
12.8.99	00 ORE CELLULA 2528:10 SOSTITUITA PALA R/P P/N 109-0103-01-9			
	S/N 5287 GLI STESSO P/N S/N 4987 DEFF.TA BOL. E LIVELLO			

REGISTRAZIONE DATI IMPORTANTI

Data A	ANNOTAZIONI B	Contr. Ditta o esecuz. AMI C	Controllo Qualità AMI D	Ente E
12.12.98	EFF.TA AD ORE CELLULA 2373.00 ISP.NE INTERMEDIA APP.TE P.T. ED ITI COME DA CIP. 64/98 (6/98 1° R.V. PRATICA DI MARE) SOST. FILTRO FUEL PUMP MOT.2 S/N 6805177 CON ANALOGO PARTICOLARE X L.O.T.	8° RVFI Uff. Tecnico	8° REPARTO VOLO POLIZIA FIRENZE	8° REPARTO VOLO POLIZIA FIRENZE 20 NOV. 2019 COPIA CONFORME ALL'ORIGINALE IL RESPONSABILE UTA V. Isp. della Polizia di Stato VEZZANI ROBERTO
21.01.99	EFF.TA AD ORE CELLULA 2398.00 ISP.ORE DI FUNZIONAMENTO APP.TE P.T. ED ITI COME DA C.I.P. 65/99 (C.I.P. 4/99 di NAPOLI)			
19.02.99	AD ORE CELLULA 2419:30 SBARCATO MOZZO R.C. P/N 109.0131.02.19 S/N 305 CON PALE P/N 109-0132-02-15 S/N A-349 E S/N A-344 PER SCADENZA L.O.T. DELLE PALE. IMBARCATO MOZZO P/N 109-0131-02-19 S/N 1,18 CON PALE P/N 109-0132-02-121 S/N A5-0131 E S/N A5-0138.	8° RVFI Uff. Tecnico	8° REPARTO VOLO POLIZIA FIRENZE	
28.02.99	AD ORE CELLULA 2423:00 EFF.TA ISPEZIONE DI FUNZ.TO (2^ 25h). APP.TE P.T. ed I.T.I. COME DA C.I.P. 66 DEL 24.2.99 DEL 6° R.V. NAPOLI	8° RVFI Uff. Tecnico	8° REPARTO VOLO POLIZIA FIRENZE	
20.3.99	SOSTITUITA POMPA CARBURANTE ANT. SX. P/N 0611533 S/N 0811 CON POMPA CARBURANTE P/N 109 0611531 S/N 12A5. REGISTRATA SU PARTE II^ DEL 21.5.99	8° RVFI Uff. Tecnico	8° REPARTO VOLO POLIZIA FIRENZE	
12.4.99	EFF.TA RIPARAZIONE SULLA DERIVA INFERIORE LATO DX PER RIBATTINO MANCANTE DA PERSONALE DITTA AGUSTA FROSINONE. REGISTRATO SU PARTE II^ L.V. DEL 21.5.99	8° RVFI Uff. Tecnico	8° REPARTO VOLO POLIZIA FIRENZE	
3.06.99	EFF.TA AD ORE CELLULA 2448:40 ISP.NE DI FUNZIONAMENTO (3^ 25h). APP.TE P.T. ed I.T.I. COME DA C.I.P. 67/99 DEL I° R.V. PRATICA DI MARE	8° RVFI Uff. Tecnico	8° REPARTO VOLO POLIZIA FIRENZE	

VELIVOLO – MOTORE – P/B – ELICA – M.M. 9543

N. 746-2 *catalogo A.M.*
(foglio N. 1/1 di ..... fogli)

REGISTRAZIONE DATI IMPORTANTI

2 8 NOV. 2019
COPIA CONFORME ALL'ORIGINALE
IL RESPONSABILE UTA
V. Isp. della Polizia di Stato
VEZZANI ROBERTO
8° REPARTO VOLO POLIZIA FIRENZE

Data A	ANNOTAZIONI B	Contr. Ditta o esecuz. AMI C	Controllo Qualità AMI D	Firma
22-8-99	AD ORE CELLULA 2533:20 - DOPO 40' DI PROVA - EFF.TA 1H.300h			
	E25 h. APPLIS P.S. col 1T UDS DA CAP. 70/99. CON L'OCCASIONE			
	SONO STATE SOSTITUITE N° 2 BIELLETTE COMANDO PASSO R.P. N° 1			
	POMPA IDRAULICA P/N 109.0760.37 S/N 2057 PER ECCESSIVA USURA			
	BROCCIATURA PRESA DI MOTO, N° 2 FUEL CONTROL DI ENTRAMBI I			
	T/MOTORI PER AVVENUTA APP.NE AER. 21 ALL.TO 215.258.	Uff. Tecnico		
21.9.99	AD ORE CELLULA 2537:10 EFF.TA RICHIESTA DI INTERVENTO III° L.T. PER LA			
	RIMESSA IN EFFICIENZA DELL'APPARATO VP.80 PERCHE' IN FASE DI TRASMISSIONE			
	LA COMUNICAZIONE E' DISTURBATA DA UN FORTE RUMORE DI SOTTOFONDO.			
	EFF.TO INTERVENTO DA PARTE DI PERSONALE DITTA AGUSTA PRODUCENTE			
	IN DATA 25.9.99 COME DA RELAZIONE TECNICA CONGIUNTA N° 288	Uff. Tecnico		
16.10.99	AD ORE CELLULA 2538:50 EFF.TA NUOVA RICHIESTA RIMESSA IN EFFICIENZA DEL=			
	L'APPARATO VP80 PER IL PERSISTERE DEL DISTURBO. EFF.TA IN DATA 22.10.99			
	RELAZIONE TECNICA CONGIUNTA N° 310 DEL INTERVENTO TECNICO DA			8° REPARTO VOLO POLIZIA FIRENZE
	PERSONALE DITTA AGUSTA PRODUCENTE.	Uff. Tecnico		
27.10.99	AD ORE CELLULA 2543:10 REDATTA DA PERSONALE DI QUESTO REPARTO			
	SEGNALAZIONE INCONVENIENTE N° 8° REP. V.-Ca.2-1/99 del 27.10.99			
	INERENTE L'INEFFICIENZA APPARATO VHF-FM VP80 PER FORTE DISTURBO			
	CON CONSEGUENTE INCOMPRENSIONE DELLE COMUNICAZIONI.	Uff. Tecnico		
23.11.99	AD ORE CELLULA 2544:55 VIENE CONSEGUITO L'ELICOTTERO			
	A 109 A PS 48 DELLA DITTA AGUSTA STABILIMENTO DI			

REGISTRAZIONE DATI IMPORTANTI

28 NOV. 2019

COPIA CONFORME ALL'ORIGINALE

Data A	ANNOTAZIONI B	Contr. Ditta o esecuz. AMI C	Controllo Qualità AMI D	Esito E
	SOMMA LOMBARDO C/o IL CENTRO DI MANUTENZIONE MANFRIA PER RIMESSA IN EFFICIENZA A SEGUITO DI S.I. 8° REP. V/CA. 2-1/99 PROT. 4381/99 DEL 27.10.1999.	Uff. Tecnico		IL RESPONSABILE UTA V. Isp. della Polizia di Stato VEDOVATO ROBERTO 8° REPARTO VOLO POLIZIA FIRENZE 8° REP. VOLO - FIRENZE
13.3.00	AVVENUTO RITIRO DALLA DITTA AGUSTA STAB. SOMMA LOMBARDO VA PER RIMESSA IN EFFICIENZA DELL'IMPIANTO VHF/FM YP80 COME DA S.I. SOPRAMENZIONATA. IL DISTURBO PERSISTE COME DA PARTE DI L.V. n° 3904.	Uff. Tecnico		8° REPARTO VOLO POLIZIA FIRENZE
30.3.00	SOSTITUITO IND. RADAR ALT. P/N 700839-901 S/N 80030649 CON ANALOGO S/N 80030647	Uff. Tecnico		8° REPARTO VOLO POLIZIA FIRENZE
24/27-3-00	AD ORE CELLULA 2587:25 ESEGUITA ISPEZIONE DI BOLZ. 50. APP.TE P.S. ed IN CONF. DA CIP 71/2000.	Uff. Tecnico		8° REPARTO VOLO POLIZIA FIRENZE
8/13/5/2000	AD ORE CELLULA 2576:05 EFFETTUATA ISP.NE INTERMEDIA 100 h. APP.TE P.S. ed IN CONF. DA CIP 72/2000. SOSTITUITO STARTER GENERATORE P/N 23032-027 S/N 9169 CON STESSO P/N ed S/N 24257. SOST. I FILTRI ANTICHIACCIO CONB.LE P/N 306001 (KD 651510). SOST. IL CONTAGIRI CARE DI ENTRAMBI I MOTORI.	Uff. Tecnico		8° REPARTO VOLO POLIZIA FIRENZE
17/4/00	ESEGUITO INTERVENTO TECNICO DITTA AGUSTA X APPLICAZIONE PUNTATORE DI CELLULA ZONA VANO BAGAGLIAIO (VEDI REL. TEC. CONSULTA AERONAVI CON MLU 600. MOT. PS 42(322)221 del 27.3.00.	Uff. Tecnico		8° REPARTO VOLO POLIZIA FIRENZE
8/6/00	Effettuato ins. 3° L/T per applicazione PT. per 1A. ottenuto alchimetro. Sostituito per inefficienza alchimetro 100h20-MLS S/N 194740 ed inserito alcolato fest stesso P/N S/N C122738	Uff. Tecnico		8° REPARTO VOLO POLIZIA FIRENZE

Modulario Polistato 188

VELIVOLO - MOTORE - P/B - ELICA - M.M. 15 42 (foglio N. 12 di ___ fogli)

Mod. 162 (aeromobili) ex DP5240

REGISTRAZIONE DATI IMPORTANTI

28 NOV 2019

Data A	ANNOTAZIONI B	Contr. Ditta o esecuz. AMI C	Controllo Qualità AMI	Ente E
2.6.00	Ad ore cellula 2601:40 (durata in volo 35') effettuate prove funzionamento PT ed in efficacia come da CIP 73/2000. Eliminato amplificatore sportello fuse cat power, sostituito su piano serbatoio olio idr. serbatoio, effettuato trekking e bilanciamento, eliminato piastra olio cuscinetto di brandeggio pale e pedale	UFFICIO TECNICO		8° REPARTO VOLO POLIZIA FIRENZE
10/12/3/2000	AD ORE CELLULA 2626:40 ESEGUITA ISPEZ. 50h. APP.TO P.T. ed ITI CONF. DA CIP 74/2000. —			
8/9-11/10/2000	AD ORE CELLULA 2642:40 ESEGUITA ISPEZ. 25h IN ANTICIPO (4 ore 10 min.) APP.TO P.T. E ITI CONF. DA CIP. 75/2000. ESEGUITI CONTROLLI PREVISTI DA AEN-14-A109-6 SEZ. B - ISP. SPEC. 600 ore/24 mes. ESEGUITO INT. TECNICO SU MOZZO R.P. - SOST. STRUMENTI 109-0101-06-3 S/N 1301 E GOVERNOR AL POS. #2 P/N 1300250 S/N 8514006.	UFFICIO TECNICO		8° REPARTO VOLO POLIZIA FIRENZE
13.11.00 c. 1.01.01	AD ORE CELLULA 2675:35 ESEGUITA ISP. 100h. APP.TO P.T. ed ITI CONF. DA CIP 76/2000. SONO STATI SOSTITUITI I SEGUENTI PARTICOLARI: Assy P.O. 109.0110.55.5 S/N 85 CON STESSO P/N S/N 121 - Assy POMPA COMB. 109.0611.53.1 S/N 9128 CON S/N 5604. SCATOLA CONTR. INVERTER 109.0729.44.109 S/N 1493 CON S/N 1125, INDICATORE RADIO ALTIMETRO 7000839101 S/N 20030647 CON S/N 20030649 TRASMETT. e RICEVIT. RADIOALTIM. 4004437903 S/N 81084526 CON S/N 79092950. ESEGUITO INT. TEC. DITTA AGUSTA PER RIPOSIZ. ERRICIONI DERIVA E RIDUCENTA X CORRECTE (600/MOT PS 48(345) 3286 del 5.12.00	UFFICIO TECNICO		8° REPARTO VOLO POLIZIA FIRENZE
→	ESEGUITO CONTROLLO E RIPRISTINO IMPIANTO IDROAUTOMATICO TECNICI DITTA (600/MOT PS 48(339) 2907 del 28.11.00			

COPIA CONFORME ALL'ORIGINALE
IL RESPONSABILE UTA
V. Isp. della Polizia di Stato
VEZZANI ROBERTO

Ipinosga-Roma - Comm. 12807 - Ord. 94789 - 1997 - c. 4.000

VELIVOLO - MOTORE - P/B - ELICA - M.M. ..... - (foglio N. __ di __ fogli)

Mod. 162 (aeromobili) ex DP5240

REGISTRAZIONE DATI IMPORTANTI

Data A	ANNOTAZIONI B	Contr. Ditta o esecuz. AMI C	Controllo Qualita AMI D	Ente E
28/1/2001 02/2/2001	AD ORE CELLULA 2685.50 IL 28/01/01 SOSTITUITA SCATOLA CONTROLLO INVERTER 109-0224-44-101 S/N 1125 CON SCATOLA STESSO P/N S/N 1100. AD ORE CELLULA 2689.40 IL 01/02/01 SCARICATO IL MOZZO R.P. P/N 109-0101-01-7 S/N 124 DA INVIARE X INT. TEC. INTERNO ALLA DITTA ELICOMER FP. PER PERDITA MOTIVATA IN CORSO DAL FORCELLONE P/N 109-0101-05-9 S/N 146 E RIMONTATO IN DATA 03/02/01 CON STESSA CONFIGURAZIONE.	Uff. Tecnico	28 NOV. 2019 COPIA CONFORME ALL'ORIGINALE IL RESPONSABILE UTA V. Isp. della Polizia di Stato VEZZANI ROBERTO	8° REPARTO VOLO POLIZIA FIRENZE
18.1.01	APP.TA AER. IM A109 271 PARTE I^ ED. 30/03/1999 CON SOSTITUZIONE DEI CUSCINETTI DELL'ALBERO LUNGO TRASM. R/C COME DA RELAZIONE TECNICA CONGIUNTA DEL INT. REG. INT. VII^ L.T. DA DITTA AGUSTA FR	Uff. Tecnico	8° REPARTO VOLO POLIZIA FIRENZE	
22.01.01	EFF.TO INT. TECNICO DA PERSONALE DITTA AGUSTA SU ASS. MOZZO R.P. PER PERDITA DI GRASSO DA FORCELLONE PALA BIANCA COME DA R.L.I. n° 40 DEL 22.01.01	Uff. Tecnico	8° REPARTO VOLO POLIZIA FIRENZE	
14.02.01	SOSTITUITO INVERTER #2 CON ANALOGO PARTICOLARE e S/N A021025 PERCHÉ NON SI INSERISCE	Uff. Tecnico	8° REPARTO VOLO POLIZIA FIRENZE	
28.02.01	EFF.TA ISP.NE DI FUNZIONAMENTO 1^ 25h COME DA CIP 77/01 ORE CELLULA 2702:45. APP.TE P.T. ed ITI PREVISTE.	Uff. Tecnico	8° REPARTO VOLO POLIZIA FIRENZE	
16-27-3-01	AD ORE CELLULA 2726:35 (DOPO PROROGA DI 60') ESEGUITA ISP. 50 h COME DA CIP 78/01. APP.TO P.T. ed ITI PREVISTE. SOST.TO HS1 e GIRODI REGIONALE (INSTALATI ANALOGHI PART.) AVEVATI RIPETITIVAMENTE P/N 2592920-444 S/N 79103475 E P/N 2587193 S/N 80103803	Uff. Tecnico	8° REPARTO VOLO POLIZIA FIRENZE	

Modulario Polistato 188

28 NOV. 2019
COPIA CONFORME ALL'ORIGINALE
8° REPARTO VOLO POLIZIA FIRENZE

VELIVOLO - MOTORE - P/B - ELICA - M.M. 93 48 (foglio N. 13 di __ fogli)

REGISTRAZIONE DATI IMPORTANTI

Data A	ANNOTAZIONI B	Contr. Ditta o esecuz. AMI C	Controllo Qualità AMI D	IL RESPONSABILE UTA V. Isp. della Polizia di Stato VEZZANI ROBERTO
2-3/04/01	AD ORE CELLULA 2730:55 ESEGUITO SBARCO (E INCLUSIVO REIMBARCO) ASSY R/C P/N 109.0131.02.19 S/N 48 X GIOCO MM 0.127 SULL'ASTE FUSELLAGGIO. INTERVENTO TECNICO ESEGUITO C/O DITTA AGUSTA FR. —	Uff. Tecnico		8° REPARTO VOLO POLIZIA FIRENZE
2-23/5/01	AD ORE CELLULA 2751:55 (DOPO 20' DI PROROGA) ESEGUITA ISP. 75h. APP.TO P.T. ed IM CONE DA CIP 79/01. ESEGUITI I CONTROLLI PREVISTI DA MAN. AER. IH.A109-6 300h/12 mesi. SOLO STATI SOSTituiti I SEGUENTI PARTICOLARI: - PALE R/P P/N 109.0103.01.9 S/N 1931R ed S/N 498TR INSTALLATE PALE R/P P/N 109.0103.01.9 S/N 1204TR ed S/N 490TR. - SOST.TO DIRIGENTE ATT. 2° PIL P/N 38314 S/N 1147 CON ALTRO PART. STESSO P/N ed S/N 1266. - SOST.TO PANNELLO COMANDO VHF 1 P/N 522.2599.003 S/N 2100 CON S/N 2039. —	Uff. Tecnico		8° REPARTO VOLO POLIZIA FIRENZE
19-06/3-07/2001	AD ORE CELLULA 2778:30 (DOPO 2:55 DI PROROGA) ESEGUITA LA 5ª ISP. 100h. APP.TO P.T. ed IM CONE DA CIP 80/01. *	Uff. Tecnico		8° REPARTO VOLO POLIZIA FIRENZE
3-11-8/2001	AD ORE 2804:05 (DOPO 35' DI PROROGA) EFFETTUATA ISP. 25h APP.TO P.T. ed IM CONE DA CIP 81/01 SOST.TO ATTUATORE ANTI-GHIACCIO PITOTE #2 P/N 67A258 S/N 8215 CON S/N 1521 + VALVOLA ANTIGHIACCIO; SOST.TI I TERMICHE ASTA CON.	→ * INT. TEC. DITTA AVIOTECNICO CON 600/C.P.5478(371) 1737 DEL 25/06/01 PER RIMOZ. EFF. 2A APPARATO VHF/AM 1.		

Bimosga-Roma - Comm. 12807 - Ord. 94789 - 1997 - c. 4.000

Mod. 162 (aeromobili) ex DP5240

REGISTRAZIONE DATI IMPORTANTI

2 5 NOV. 2019

Data A	ANNOTAZIONI B	Contr. Ditta o esecuz. AMI C	Sommario Dualaspunte	COPIA CONFORME ALL'ORIGINALE
	PASSO R/P P/N 109.0110.57.105 S/N 9100206G (PALA BIANCA) e S/N M0030171G (PALA BLU); SOST.TO TRASMETTITORE PRESSIONE P/N 109072924 3 S/N 56305557 CON P/N 072924113 S/N 784 —		Uff. Tecnico	IL RESPONSABILE UTA V. Isp. della Polizia di Stato VEZZANI ROBERTO 8° REPARTO VOLO POLIZIA FIRENZE
13-17/9/01	AD ORE CELLULA 2830:25 (DOPO PROROGA DI 1:20) ESEGUITA ISP. 50 h. APP.TE P.I. ed IN COPERTA CIP 82/01. NELL'OCCASIONE SOST.TO HELIPILOT 2 P/N 4025008-908 S/N 78120283 CON PARI P/N S/N 80280679; SOST. GENERATORE TACH.CO P/N 109.0600.71.1 S/N 203 CON PARI P/N S/N 2629.		Uff. Tecnico	8° REPARTO VOLO POLIZIA FIRENZE
3-10-01	AD ORE CELLULA 2855:20 ESEGUITA ISP. 75 h. APP.TE P.I. ed IN COPERTA DA CIP 83/01. SOST.TO IL RADAR-ALT P/N 101420-11225 S/N C122738 XCHE' DIFETTOSO CON ANALOGO PARTICOLARE STESSO P/N ed S/N 0115622. DOPO 30' DI VOLO PROVA VERIFICATO ANOMALIA FUNZ.TO AL TORQUE ≠ 1. VERIFICATO INTASAMENTO FORO CALIBRATO TORSIOMETRO; INTERVENUTI TECNICO DITTA AGUSTA PER RIPRISTINO FUNZIONALITA' (GOO/C.TROTOR. PS 48(387)2620 DEL 15.X.01). —		Uff. Tecnico	8° REPARTO VOLO POLIZIA FIRENZE
22.01.05	AD ORE CELLULA 3161:00 RILEVATA PERDITA DINAMICA DAL MASTICHETTO R/P P/N 109.0110.42.5 S/N 428: SOST.TO PARTICOLARE CON ANALOGO STESSO P/N ALENTE S/N 442.		Sez. Tecnica 8° RV. FI	8° Reparto Volo Polizia di Stato FIRENZE

29 NOV. 2019

COPIA CONFORME ALL'ORIGINALE

IL RESPONSABILE UTA
V. Isp. della Polizia di Stato
VEZZANI ROBERTO

REPARTO VOLO P.S. FIRENZE

VELIVOLO - MOTORE - P/B - ELICA - M. M. 1548 DP/5240 (Ex 746-2 A.M. (foglio N. 14 di ..... fogli)

REGISTRAZIONE DATI IMPORTANTI

Data A	ANNOTAZIONI B	Contr. Ditta o eseguz. AMI C	Controllo Qualità AMI D	Firma
	EFFETTUATA **ISPEZIONE INTERMEDIA 100 ORE/12 MESI** E ISPEZIONI **SPECIALI OGNI 25 ORE**, OGNI **300 ORE/6 MESI**, OGNI **600 ORE/24 MESI**, OGNI **900 ORE/48 MESI**, OGNI **1200/6ANNI**, SECONDO QUANTO PRESCRITTO DAL M.O. AER.1H-A109-6 CAPITOLO 1 SEZIONI V E CAPITOLO 2 VERIFICATO STATO DI AGGIORNAMENTO **P.T.A. E I.T.I.** CON APPLICAZIONE NEI CASI RICHIESTI.			
28-5-03	REVISIONATI O SOSTITUITI ASSIEMI E PARTICOLARI IN ACCORDO ALLA TABELLA DELLE SOSTITUZIONI OBBLIGATORIE PER REVISIONE O LIMITI DI VITA (RIF. CAP.3).			
	ELIMINATI INCONVENIENTI RISCONTRATI IN FASE DI ISPEZIONE O EVIDENZIATI DA **MINISTERIALE 600/C MOTOR.PS48(386) 2613 DEL 10-OTTOBRE 2001** E SUCCESSIVE ED INOLTRE DALLE PARTI I-II-III DEL LIBRETTO DI VOLO.			
	ESEGUITE PROVE FUNZIONALI SISTEMI DI COMUNICAZIONE E NAVIGAZIONE.			
	EFFETTUATA PESATA CON AGGIORNAMENTO MODULI A/B/C DEL M.O. AER.1H-A109-5.			
	ESEGUITA MESSA A PUNTO E VOLI PROVA CON ESITO FAVOREVOLE.			
	EFFETTUATA ISPEZIONE SPECIALE 5/10 ORE DOPO INSTALLAZIONE.			
28-5-03	ESEGUITA ISPEZIONE 25 ORE IN ACCORDO ALLA ITI A109/5A AD ORE 2876.05.			
12.7.03	AD ORE CELLULA 2901:05 ESEGUITA ISP. DI FUNZ.TO APPTE P.T. ed ITI CORE DA CIP 26/03.		Sez. Tecnica 8° RV. FI	8° Reparto Volo Polizia di Stato FIRENZE
20.07.03	AD ORE CELLULA 2926:05 ESEGUITA ISP. FUNZ.TO (3^). APPTE P.T. ed ITI CORE DA CIP 37/03. DURANTE LE LAVORAZIONI DI DOC STATI SOSTITUITI I SEGUENTI PARTICOLARI:		Sez. Tecnica 8° RV. FI	8° Reparto Volo Polizia di Stato FIRENZE

22 NOV 2010
COPIA CONFORME
ALL'ORIGINALE
IL RESPONSABILE UTA
V. Isp. della Polizia di Stato
VEZZANI ROBERTO

REPARTO VOLO POLIZIA DI STATO FIRENZE

REGISTRAZIONE DATI IMPORTANTI

Data A	ANNOTAZIONI B	Contr. Ditta o esecuz. AMI C	Controllo Qualità AMI D	Ente E
	- COMPRESSOR CASE AL T/MOT #2 x CRICCHE ROTORI LIMITE AL RIVESTIMENTO PLASTICO (SOST. P/N 23057142 S/N 78311 CON STESSO P/N ed S/N 21692).			
	- INDICATORE HSI P/N 2592920-444 S/N 79113529 CON STESSO P/N ed S/N 78032587;			
	- CRUZ.TE ACT. P/N 8249095 S/N 1147 CON STESSO P/N ed S/N 1147 (DOPO RIPARAZIONE).			
	- GEN. TACHIMETRICO N1 del MOT #2 P/N 109 0600 711 S/N 2575 CON STESSO P/N ed S/N 3075;			
	- SEZIONE CONTROLLO (INVERTER) GEN 1 P/N 5150 9002R S/N 3925 CON STESSO P/N ed S/N 13546B.			
	- SOST.TO REL. DEC P/N 101420 11225 S/N 189970 CON STESSO P/N S/N C122738.			
	DURANTE IL FERMO MACCHINA SONO STATI ESEGUITI LAVORI DI 3° L.T. CONTE AD MIN 600/C.MOTOR. PS 48(408)1472 del 17/07/03 CON REL. TEC. n° 310 del 10/9/03.—		Sez. Tecnica 8° RV. FI	8° Reparto Volo Polizia di Stato FIRENZE
30.09.03	INSTALLATO TRASDUTTORE DI PRESSIONE CENTRALINA IDRAULICA IMPIANTO SERVIZI S/N 0629.		Sez. Tecnica 8° RV. FI	8° Reparto Volo Polizia di Stato FIRENZE
13.11.03	AD ORE COMULA 2952:00 ESEGUITA LA 7^ ISP. INTERMEDIA DELLE 100 H. APP.TE P.T. ed IT CORO DA CLP 82/03. SOSTITUITA LA POMPA COMB.LE P/N 109-0611-53.1 S/N B275 XCHE OFF CON		Sez. Tecnica 8° RV. FI	8° Reparto Volo Polizia di Stato FIRENZE

STABILIMENTO GRAFICO MILITARE - GAETA

Modulario Poligrafato 188

VELIVOLO - MOTORE - P/D - ELICA - M.M. 1142 (foglio N. 1 di __ fogli)

Mod. 162 (aeromobili) ex DP5240

8° REPARTO VOLO - FIRENZE

28 NOV. 2019
COPIA CONFORME ALL'ORIGINALE
IL RESPONSABILE UTA
V. Isp. della Polizia di Stato
VEZZANI ROBERTO

REGISTRAZIONE DATI IMPORTANTI

Data A	ANNOTAZIONI B	Contr. Ditta o esecuz. AMI C	Controllo Qualità AMI D	Firma E
	ANALOGO PART.RE S/N B887.		Sez. Tecnica 8° RV. FI	8° Reparto Volo Polizia di Stato FIRENZE
24.2.04	ESEGUITA ISPEZIONE DI FUNZIONAMENTO AD ORE, APP.TE P.T.A. e TT			
	TOT. 2979:20 COME DA C.I.P. 89/04 PREVISTE. SOSTITUITO	Sez. Tecnica 8° RV. FI		8° Reparto Volo Polizia di Stato FIRENZE
	ASS. TUBO IDRAULICO MANDATA IMPIANTO IDRAULICO SERVIZI CON ANALOGO			
	PARTICOLARE P/N 109.0512.33.1 PER PRESENZA DI USURA ZONA DELLA SVASATURA	Sez. Tecnica 8° RV. FI		8° Reparto Volo Polizia di Stato FIRENZE
7.2.04	AD ORE CELLULA 2979:20 ESEGUITO CONTROLLO 1800 ORE/			
	6 ANNI DI CAMBIO DI FORZA CARRELLO PRINCIPALE			
	(O.T. 235A del 20.01.1995)	Sez. Tecnica 8° RV. FI		8° Reparto Volo Polizia di Stato FIRENZE
20/3-2/4	AD ORE CELLULA 3004:20 ESEGUITA ISP.NE 50 h. APP.TE P.T.			
	ED I.T.I. ORE DA CIP 90/04. È STATA SOST.TA LA PALA			
	R/C P/N 109.0132.02.121 S/N A3-46 X RAGG.TO L.O.F.			
	INSTALLATA PALA STESSO P/N S/N A3-932. SOST.TO IL SELETTORE			
	LIMITE GIRI ENG 1 e ENG 2 X MALFUNZIONAMENTO CON ANALOGO			
	PART.RE P/N 109.0729.22.5 S/N 043. SOST.TO PANNELLO			
	CONTROLLO VHF P/N 522.2599.003 S/N 2039 XCHÈ NON FUNZ.TE			
	CON ANALOGO PART. S/N 2100.	Sez. Tecnica 8° RV. FI		8° Reparto Volo Polizia di Stato FIRENZE
26-30/3/04	AD ORE CELLULA 3028:50 ESEGUITA ISP. FUNZ. (3ª). APP.TE			
	P.T. ed I.T. ORE DA CIP. 91/04. SOST.TA POMPA CARBURANTE			
	P/N 109.0611.53.1. S/N B 887 XCHÈ MALFUNZ.TE CON STESSO P/N			
	S/N B875.	Sez. Tecnica 8° RV. FI		8° Reparto Volo Polizia di Stato FIRENZE

Bimospa-Roma - Comm. 12807 - Ord. 94789 - 1997 - c. 4.000

REGISTRAZIONE DATI IMPORTANTI

Data A	ANNOTAZIONI B	Contr. Ditta o esecuz. AMI C	Controllo Qualità AMI D	Ente
14.22/6/04	AD ORE CELLULA 3151:25 EFF.TA ISP. 100 h. APP.TE P.T. ed IT CONF DA CIP 92/04.		Sez. Tecnica 8° RV. FI	8° Reparto Volo Polizia di Stato FIRENZE
2-9/7/04	AD ORE CELLULA 3078:05 (DOPO 1:40 PROVA) ESEGUITA ISP. FUNZ. 25h. APP.TE P.T. ed IT CONF DA CIP 93/04		Sez. Tecnica 8° RV. FI	8° Reparto Volo Polizia di Stato FIRENZE
3-2/8/04	AD ORE CELLULA 3103:05 ESEGUITA ISP. FUNZ. A 50h APP.TE P.T ed IT CONF DA CIP 94/04. E' STATA SOST. LA STARTER G. P/N 23032-027 S/N 11274 X LOF. INSTALLATO STARTER G. P/N 23032-027 S/N 25043.		Sez. Tecnica 8° RV. FI	8° Reparto Volo Polizia di Stato FIRENZE
28-9/09-10/04	AD ORE CELLULA 3128.15 ESEGUITA ISP/NE 3ª 25H APP.TE P.T. ED I.T.I CONF DA C.I.P. 95/04		Sez. 8° RV.	8° Reparto Volo Polizia di Stato FIRENZE
20.12.2004	AD ORE CELLULA 3149.05 EFFETTUATA 3^ ISPEZIONE INTERMEDIA 100 ORE 12 MESI E ISPEZIONE SPECIALE OGNI 300 ORE 12 MESI, SECONDO QUANTO PRESCRITTO DAL M.O.AER.1H.A109-6 EDIZIONE 07.04.1988 CAPITOLO 1 SEZIONE V E SEZIONE VIII. APPLICATE P.T.A. E I.T.I. COME DA CIP.96/04. E' STATA SOSTITUITA LA BIELLETTA P/N 109.8110.16.1 S/N D62694 REV.D DEI INST. COMANDI R. P. CON PARTICOLARE AVENTE STESSO P/N.	Sez. Tecnica 8° RV. FI		8° Reparto Volo Polizia di Stato FIRENZE
10.01.2005	COME DA INTESE VIE BREVI CON PERSONALE TECNICO DITTA AGUSTA FROSINONE (SIG. CHIEMENTI) SI ANNULLA LA DICITURA DELLA SCADENZA IN DATI SOSTITUZIONE ACCESSORI DEL T/MOTORE ALLISON 250-C20B PERCHE' NON PIU' NECESSARIA AL CONTROLLO DELLE SCADENZE (ISP. MODULARE).	10.01.2005 Sez. Tecnica 8° RV. FI		8° Reparto Volo Polizia di Stato FIRENZE

COPIA CONFORME ALL'ORIGINALE
IL RESPONSABILE UTA
V. Isp. della Polizia di Stato
VEZZANI ROBERTO

Modulario Polstato 188

VELIVOLO - MOTORE - P/B - ELICA - M.M. P.S. n° (foglio N. 17 di __ fogli)

Mod. 162 (aeromobili) ex DP5240

28 NOV. 2019

COPIA CONFORME ALL'ORIGINALE

IL RESPONSABILE UTA
V. Isp. della Polizia di Stato
VEZZANI ROBERTO

REGISTRAZIONE DATI IMPORTANTI

Data A	ANNOTAZIONI B	Contr. Ditta o esecuz. AMI C	Controllo Qualità AMI D	
23.01.05	AD ORE CELLULA 3161:00 È STATO SBARCATO IL PARALLELOGRAMMA R/P 109.0110.42.5 S/N 428 (e RELATIVO RAPPORTO) PER PERDITA DI FLUIDO IDRAULICO INSTALLATO ANALOGO PART. STESSO P/N S/N 442 (PRELEVATO DAL P/ 49).		Sez. Tecnica 8° RV. FI	8° Reparto Volo Polizia di Stato FIRENZE
03/3/05 17/3/05	AD ORE CELLULA 3174:55 (Dopo 50' di Proseguo Tecnico) EFF. TA ISP. NE DI FUNZ.TO - APP. TE P.T. ed IN CONFO DA CIP 97/05. ESEGUITO IL CONTROLLO BIENNALE AGLI ALTIMETRI (MIL 600.MOT.P/42(453) 109 del 11.1.05. RILEVATE VARIE INEFFICIENZE DI IMPIANTI VOR e ILS/GLIDE (QIN 600.MOT.P/48(454) 278 del 07.02.05). ELIMINATA CRICCA DI CM 2.5 DI DERIVA SUPERIORE (MIL. 600.MOT.P/48(455) 340 DEL 15.2.05). SOSTITUITO INTERRUTTORE DI CENTRALINA IDRAULICA IND SERVIZI PER PERDITA FLUIDO IDRAULICO CON ANALOGO PARTICOLARE STESSO P/N e S/N 0628	Sez. Tecnica 8° RV. FI	Sez. Tecnica 8° RV. FI	8° Reparto Volo Polizia di Stato FIRENZE
04.03.05	EFF. TA S.I N° 8.REP.V-L2.2 02-05 PER LA ROTTURA DEL CAVO COMANDO FLESSIBILE MANETTA DELL' INSTALLAZIONE MANETTA COMANDO GAS 1 MOTORE # 2	Sez. Tecnica 8° RV. FI		8° Reparto Volo Polizia di Stato FIRENZE
02.05.05	AD ORE CELLULA 3201:15 (DOPO CONCESSIONE PROROGA TECNICA e VOLO DI 2:10 ORE) EFF. TA ISP. NE 504. APP. TE P.T. ed IN CONFO DA CIP 97/05.	Sez. Tecnica 8° RV. FI		8° Reparto Volo Polizia di Stato FIRENZE
27.5.05	AD ORE CELLULA 3203:25 È STATO ESEGUITO INTERVENTO TECNICO DITTA AGUSTA FR PER RIPRISTINO DELLA FUNZIONALITÀ IMPIANTO CORRENTE ALTERNATA. SONO			

Bimospa-Roma - Comm. 12807 - Ord. 94789 - 1997 - c. 4.000

REGISTRAZIONE DATI IMPORTANTI

Data A	ANNOTAZIONI B	Contr. Ditta o esecuz. AMI C	Controllo Qualità AMI D	E
	STATI SOSTITUITI CABLAGGI E CAVI ELETTRICI COME DA RELAZ TECNICA COLLEGIALE N° 175 DEL 23/5/05. E' STATA DISPOSTA LA TRAVE DI CODA CON SOSTITUZIONE DEI 4 BULLONI NAS 626-20. NELL'OCCASIONE SONO STATI ESEGUITI I CONTROLLI 600 ore/24 mesi COME PREVISTO DAL MANUALE DI MANUTENZIONE APPLICABILE.	Sez. Tecnica 8° RV. FI	8° REPARTO VOLO P.D. FIRENZE	28 NOV 2019 COPIA CONFORME ALL'ORIGINALE IL RESPONSABILE UTA V. Isp. della Polizia di Stato VEZZANI ROBERTO 8° Reparto Volo Polizia di Stato FIRENZE
23.6.05	AD ORE CELLULA 3221:00 ESEGUITI I CONTROLLI 300 ore/6 mesi COME DA -6 col 26.10.2001.	Sez. Tecnica 8° RV. FI		8° Reparto Volo Polizia di Stato FIRENZE
09.07.05	AD ORE CELLULA 3228:15 (2h prove fe) EFF.TA ISP. FUNZ.LE APP.TO P.T. ed ITI COME DA CIP 99/05. ESEGUITO INTV. TECNICO TECNICI DITTA AGUSTA DI CASCINA COSTA (VA) A LA SOSTITUZIONE DELLA POMPA LUBRIFICAZIONE TRAX. P/N 109.0401.145 S/N 186 CON P/N 109.0401.147 S/N 160 COME DA REL. TEC ATE 265-05 del 8/7/05.	Sez. Tecnica 8° RV. FI		8° Reparto Volo Polizia di Stato FIRENZE
21.7.05	AD ORE CELLULA 3232:45 E' STATO SOST.TO IL GALLETTO IDRAULICO P/N 109.051.246.1 S/N 342 del CARRELLO ANTERIORE PER PERDITA FLUIDO IDRAULICO; INSTALLATO PARI P/N ed S/N JPO	Sez. Tecnica 8° RV. FI		8° Reparto Volo Polizia di Stato FIRENZE
8/9 10/10/05	AD ORE CELLULA 3249:05 EFF.TA ISP.NE INTERMEDIA APP.TO P.T. ed ITI COME DA CIP 100/05.			
10.11.05	EFF.TA SEGNALAZIONE SICUREZZA VOLO CON PROT. DI REG. 5227 PER INCONVENIENTE OCCORSO SU MOZZO R/C.	Sez. Tecnica 8° RV. FI		8° Reparto Volo Polizia di Stato FIRENZE

Modulario Poistato 188

VELIVOLO - MOTORE - P/B - ELICA - M.M. PJ 58 (foglio N. 19 di __ fogli)

Mod. 162 (aeromobili) ex DP5240

28 NOV 2010
COPIA CONFORME
ALL'ORIGINALE

IL RESPONSABILE UTA
V. Isp. della Polizia di Stato
VEZZANI ROBERTO

REGISTRAZIONE DATI IMPORTANTI

Data A	ANNOTAZIONI B	Contr. Ditta o esecuz. AMI C	Controllo Qualità AMI D	Firma E
25.11.05	EFFTO I CONTROLLI PREVISTI OGNI 300 h/6 mesi	Sez. Tecnica 8° RV. FI		8° Reparto Volo Polizia di Stato FIRENZE
24.12.05	AD ORE CELLULA 3274:05 EFF.TA ISP. NE 7th - APP.TE PT. ed ITI CONTE DA CIP 102/05	Sez. Tecnica 8° RV. FI		8° Reparto Volo Polizia di Stato FIRENZE
27/03/06	AT ORE CELLULA 3297:50 EFF/TA ISP/NE DI FUNZIONAMENTO (2ª) APP.TE PT ED ITI COME DA C.I.P 103/06	Sez. Tecnica 8° RV. FI		8° Reparto Volo Polizia di Stato FIRENZE
03/06/06	AT ORE CELLULA 3323.05 EFF/TA ISP/NE DI FUNZIONAMENTO (3ª) APP/TE P.T. ED ITI COME DA C.I.P. 104/06 EFF.TI CONTROLLI 300 ORE 6 MESI CELLULA COME PREVISTO DA MANUALE AER.1H.A109-6	Sez. Tecnica 8° RV. FI		8° Reparto Volo Polizia di Stato FIRENZE
	CONCESSA PROROGA DI 6 MESI AL L.I.C. DELLA PROSSIMA ISPEZIONE MAGGIORE 1800ORE/96 MESI PREVISTA COME DAL MANUALE AER.1H.A109-6 CAP.1 SEZ.VI PAG.1-29 EDIZIONE 26.10.2001, CON RELAZIONE TECNICA DEL DIRETTORE DELLA SEFVEL DI REPARTO TRASMESSA ALLA SEZIONE TECNICA AEROMOBILI IN DATA 08.05.2006 CON PROT N° 2467/300.C.2.G.27.PS48.4. IL NUOVO L.I.C. SCADE IL 31.01.2007	Sez. Tecnica 8° RV. FI		8° Reparto Volo Polizia di Stato FIRENZE
28.07.2006	APPLICATA P.T.A.I. AER.1H.A109.342 INTERIM IMMEDIATA EDIZIONE 28.07.2006 ALLE BIELLETTE CAMBIO PASSO ROTORE DI CODA.	Sez. Tecnica 8° RV. FI		8° Reparto Volo Polizia di Stato FIRENZE
19.08.2006	AD ORE CELLULA 3349.55 EFFETTUATA 5^ ISPEZIONE INTERMEDIA 100 ORE/12 MESI APPLICATE P.T.A. E I.T.I COME DA C.I.P. 105/2006. SOSTITUITA DA PERSONALE DI QUESTO REPARTO PRESSO II^ LIVELLO TECNICO N° 1 PALA ROTORE DI CODA CON ANALOGO PARTICOLARE P/N 109.0132.02.121 S/N K24 E N° 1 POMPA COMBUSTIBILE CON ANALOGO PARTICOLARE P/N 109.0611.53.1 S/N B725.	Sez. Tecnica 8° RV. FI		8° Reparto Volo Polizia di Stato FIRENZE

Bimospa-Roma - Comm. 12807 - Ord. 94789 - 1997 - c. 4.000

VELIVOLO - MOTORE - P/B - ELICA - M.M. 1317 (foglio N. 20 di __ fogli)

Mod. 162 (aeromobili) ex DP5240

REGISTRAZIONE DATI IMPORTANTI

Data A	ANNOTAZIONI B	Contr. Ditta o esecuz. AMI C	Controllo Qualità AMI D	Ente E
19.8.2002	SOSTITUITO ATTUATORE LINEARE IMP. DELCE T/M # 1 CON ANALOGO PARTICOLARE	Sez. Tecnica 8° RV. FI		8° Reparto Volo Polizia di Stato FIRENZE
2/12/06	AD ORE CELLULA 3376:10 EFF.TA 189.NE 25h. APP.TO P.T. ed I.T.I. CONF DA CIP 106/06. ESEGUITI I CONTROLLI PREVISTI OGNI 300h/6mesi.	Sez. Tecnica 8° RV. FI		8° Reparto Volo Polizia di Stato FIRENZE
	EFFETTUATA **ISPEZIONE MAGGIORE 1800 ORE/96 MESI** E ISPEZIONI **SPECIALI OGNI 25 ORE**, OGNI **300 ORE/6 MESI**, OGNI **600 ORE/24 MESI**, OGNI **900 ORE/48 MESI**, OGNI **1200 ORE/6ANNI**, OGNI **3ANNI**, OGNI **12 ANNI (solo s/n 107)**, SECONDO QUANTO PRESCRITTO DAL M.O. AER.1H-A109-6 SEZ.VI-VIII. VERIFICATO STATO DI AGGIORNAMENTO **P.T.A. e I.T.I.** CON APPLICAZIONE NEI CASI RICHIESTI. REVISIONATI O SOSTITUITI ASSIEMI E PARTICOLARI IN ACCORDO ALLA TABELLA DELLE SOSTITUZIONI OBBLIGATORIE PER REVISIONE O LIMITI DI VITA (RIF. CAP. IX -6). ELIMINATI INCONVENIENTI RISCONTRATI IN FASE DI ISPEZIONE O EVIDENZIATI DA **MINISTERIALE 600/C/MOT.PS48(465)43 DEL 31-01-2007** E SUCCESSIVE E DALLE PARTI II-III DEL LIBRETTO DI VOLO. ESEGUITA LA VERNICIATURA ELICOTTERO E IL RINNOVO DELLA TAPPEZZERIA E RIVESTIMENTO INTERNO CABINA. ESEGUITE PROVE FUNZIONALI SISTEMI DI COMUNICAZIONE E NAVIGAZIONE. EFFETTUATA PESATA CON AGGIORNAMENTO MODULI A/B/C DEL M.O. AER.1H-A109-5. ESEGUITA MESSA A PUNTO E VOLI PROVA CON ESITO FAVOREVOLE. EFFETTUATA **ISPEZIONE SPECIALE 5/10** ORE DOPO INSTALLAZIONE.	A4 218	8° REPARTO VOLO P.S. FIRENZE 2 8 NOV. 2019 COPIA CONFORME ALL'ORIGINALE IL RESPONSABILE UTA V. Isp. della Polizia di Stato VEZZANI ROBERTO	AGUSTA Stabilimento di Frosinone
30-6-08	ESEGUITA ISPEZIONE 25 ORE IN ACCORDO ALLA M A109/9A. ISPEZIONE SETTIMANALE E SPECIALE 25 ORE	A4 017		AGUSTA Stabilimento di Frosinone

27 GIU. 2008

Modulario Polistato 188

2 8 NOV. 2019
COPIA CONFORME ALL'ORIGINALE
IL RESPONSABILE UTA
Isp. della Polizia di Stato
VEZZANI ROBERTO

VELIVOLO - MOTORE - P/B - ELICA - M.M. 1347 - (foglio N. 21 di ___ fogli)

REGISTRAZIONE DATI IMPORTANTI

Data A	ANNOTAZIONI B	Contr. Ditta o esecuz. AMI C	Controllo Qualità AMI D	V
02/07/08	EFFETTUATO ALLA PS 48 TRASFERITO ALL'8° RV FI – RILEVATO AD ORE CELLULA 3420.35.	Sez. Tecnica 8° RV. FI		8° Reparto Volo Polizia di Stato FIRENZE
23/9/08	ESEGUITA ISPEZIONE DI FUNZIONAMENTO AD ORE TOT. 3438:10 COME DA 107/08 INSTALLATI I SEGUENTI PARTICOLARI: ALTIMETRO CODIFICATORE P/N 101420-11225 S/N C115608; ORIZZONTE ARTIFICIALE II° PIL. P/N 38314 S/N 1096 PRELEVATI DAL PS49	APP.TE PI. E III PREVISTE		
30/9/08	IMPATTO CON VOLATILE IN FASE DI AVVICINAMENTO: EFF.TI CONTROLLI VISIVI CON ESITO FAVOREVOLE (A/M EFFICIENTE). EMESSA S.S.V. REGISTR. IN PARTE II C.V.	Sez. Tecnica 8° RV. FI		8° Reparto Volo Polizia di Stato FIRENZE
28/10/08	INSTALLATO INDIC. ADI COPILOTA P/N 38314 S/N 83064.			
23/9/08	SBARCATO ALT. CODIF P/N 101420-112255 S/N C115608 X CHE OFF. INSTALLATO AL NO POSTO IL P/N 101420-112255 S/N C122738.			
28/10/08	EFF.TA ISP.NE 300 ORE/6 MESI AI SEMIGUSCI COMPRESSORE T/M #1	Sez. Tecnica 8° RV. FI		8° Reparto Volo Polizia di Stato FIRENZE
24/10/08	EFF.TO CONTROLLO STRUTTURALE PER INTERFERENZA TRA IL CONDOTTO DI VENTILAZIONE P/N 109.0019.71.1 E LA SCHERMATURA DI UN CABLAGGIO ELETTRICO (MIN 300/C2/27(PS 63).5/19721 del 24/X/08.			8° Reparto Volo Polizia di Stato FIRENZE
11/24/11/07	AD ORE CELLULA 3464:40 (DOPO AVER UTILIZZATO IN 55 L PROROGA TECNICA) EFF.TA ISP.NE 75 h. ARG.TO P.TO ed III CONTR. DA CIP 109/08.		Sez. Tecnica 8° RV. FI	8° Reparto Volo Polizia di Stato FIRENZE
29.11.08	AD ORE CELLULA 3470:50 RILEVATA ANOMALIA IN FUNZ.NE AL RMI 1° PIL; SOST.TO LO STRUMENTO P/N 2592920-444 S/N 79113229 e INSTALLATO PARI P/N CON S/N 77092296. –		Sez. Tecnica 8° RV. FI	8° Reparto Volo Polizia di Stato FIRENZE

Mod. 162 (aeromobili) ex DP5240

Bimospa-Roma - Comm. 12807 - Ord. 94789 - 1997 - c. 4.000

REGISTRAZIONE DATI IMPORTANTI

Data A	ANNOTAZIONI B	Contr. Ditta o esecuz. AMI C	Controllo Qualità AMI D	Ente E
30/11/2008	ILLUMINAZIONE PANNELLO STRUMENTI : OFF.	Sez. Tecnica 8° RV. FI		8° Reparto Volo Polizia di Stato FIRENZE
12/12/2008	RIMESSA IN EFFICIENZA DELL'IMPIANTO ILLUMINAZIONE STRUMENTI			COPIA CONFORME ALL'ORIGINALE
	SOSTITUITO CONVERTITORE DC/DC E EFFETTUATE MISURE IN POTENZA			
	DELL'IMPIANTO	Sez. Tecnica 8° RV. FI		IL RESPONSABILE DI STATO FIRENZE V. Isp. della Polizia di Stato VEZZANI ROBERTO
13/12/08	SOST.TO OLIO LUBRIFICANTE TRAX P.LE e SCAT 90° COME DA AER.1H-A109-2 Seg I - Rifornimenti	Sez. Tecnica 8° RV. FI		8° Reparto Volo Polizia di Stato FIRENZE
07/02/09	SOST.TO L'INDICATORE DI ALLERTA 2° PIL P/N 38314 S/N 89029 XCHE' INEFFICIENTE; INSTALLATO STESSO P/N S/N 1096 (ORE CELLULA 3481:40).	Sez. Tecnica 8° RV. FI		8° Reparto Volo Polizia di Stato FIRENZE
16.02.09	AD ORE CELLULA 3495:00 È STATA SOST.TA LA GAMBA DI FORZA CARRELLO P.LE. SX P/N 109.0500.13.101 S/N 129 X TRAFILAMENTO FLUIDO IDRAULICO DALLO STESSO. INSTALLATA GAMBA STESSO P/N CON S/N 85.	Sez. Tecnica 8° RV. FI		8° Reparto Volo Polizia di Stato
11 13/02/09	AD ORE CELLULA 3487:15 EFF.TA ISP. 25h. APP.TE P.I. ed ITI COME DA CIP 111/09.			
15/02/09	SOSTITUITO IL RICETRASMETTITORE VP80. È STATO INSTALLATO IL R/T VP80 S/N 6080 ESEGUITA 1ª ISPEZIONE INTERMEDIA AD ORE TOT. 3502:20 COME DA 112/09 APP.TE ITI E PIA COME DA CIP PREVISTE. SOSTITUITA LA SCATOLA 90°, INSTALLATA LA P/N 109.0440.1.13 S/N 114	Sez. Tecnica 8° RV. FI		8° Reparto Volo Polizia di Stato FIRENZE
		Sez. Tecnica 8° RV. FI		8° Reparto Volo Polizia di Stato FIRENZE

Modulario Poistato 188

VELIVOLO - MOTORE - P/B - ELICA - M.M. 1147 - (foglio N. 23 di ___ fogli)

Mod. 162 (aeromobili) ex DP5240

2 8 NOV. 2019
COPIA CONFORME ALL'ORIGINALE

IL RESPONSABILE UTA
V. Isp. della Polizia di Stato
VEZZANI ROBERTO

REGISTRAZIONE DATI IMPORTANTI

Data A	ANNOTAZIONI B	Contr. Ditta o esecuz. AMI C	Controllo Qualità AMI D	
16.4.09	AD ORE CELLULA 3516:10 INSTALLATI I SEGNALIS. SALVAGGIA DI EMERGENZA: P/N 109.0715.01.101 S/N 0202 ANT SX;			
	P/N 101.0715.01.102 S/N 0231 ANT. DX;			
	P/N 101.0715.01.103 S/N 0212 POST. SX;			
	P/N 101.0715.01.104 S/N 0225 POST. DX.		Sez. Tecnica 8° RV. FI	8° Reparto Volo Polizia di Stato FIRENZE
24/4/09	RIPOSTA L'INSTALLAZIONE SALVAGGIANTI EMERGENZA.		Sez. Tecnica 8° RV. FI	
27/4	AD ORE CELLULA 3524:25 OPP. TA 18. 25 h.			
15/5/09	ASS. TO P.T. 69 IN CONF. DA CIP 113/09.			
26/5	APPARATO VP80: SOST. TO IL PANNELLO COMANDO P/N TC1 VP80C S/N 17661 XCHÈ INEFFICIENTE; INSTALLATO STESSO P/N S/N 14689.		Sez. Tecnica 8° RV. FI	8° Reparto Volo Polizia di Stato FIRENZE
13/6/09	AD ORE CELLULA 3543:00 È STATA SOST. TA LA VALVOLA DI ESCLUSIONE P/N AV24B11193 S/N 69852 XCHÈ INEFFICIENTE CON STESSO PARTICOLARE MODIFICATO P/N 601 S/N K64618. SOST. TO X LIC IL LUBRIFICANTE DEL TRAX. PRINCIPALE E DELLA SCAT. 90°.		Sez. Tecnica 8° RV. FI	8° Reparto Volo Polizia di Stato FIRENZE
18/6/09	AD ORE CELLULA 3545:00 SOST. TO ADI P/N 38314 S/N 1260 XCHÈ INEFFICIENTE CON S/N 1096.		Sez. Tecnica 8° RV. FI	8° Reparto Volo Polizia di Stato FIRENZE
29.06.2009	EFFETTUTA ISPEZIONE DELLE 50 ORE E CONTROLLI 300 ORE/ 6 MESI PREVISTI DAL MANUALE DELLE ISPEZIONI SEZIONE I PUNTO 8 AD ORE CELLULA 3550.05 COME DA C.I.P. 114/09. APPLICATE P.T.A. E I.T.I. PREVISTE	Sez. Tecnica 8° RV. FI		8° Reparto Volo Polizia di Stato FIRENZE

Bimospa-Roma - Comm. 12807 - Ord. 94789 - 1997 - c. 4.000

REGISTRAZIONE DATI IMPORTANTI

Data A	ANNOTAZIONI B	Contr. Ditta o esecuz. AMI C	Controllo Qualità AMI D	Ente E
27/8/09	ESEGUITA ISPEZIONE DI FUNZIONAMENTO AD ORE APP.TE P.T.A E ITT. PRINCIPE TOT. 3574:20 COME DA CIP 115/09	Sez. Tecnica 8° RV. FI		8° Reparto Volo Polizia di Stato FIRENZE
08.10.09	AD ORE CELLULA 3590:20 È STATA SOST.TA LA POMPA CARBURANTE DX P/N 109.0500.13.101 S/N 85 X TRAFILAMENTO FLUIDO IDRAULICO DALLA CAP DELLO. INSTALLATA CAMBA STESSO P/N CON S/N 136. EFF.TO INTERVENTO TECNICO DOVUTO AGENTE PER FUORIUSCITA DI GRASSO DALL'ASSY FORCELLONE P/N 109.0101.05.9 S/N 189 (RAPPORTO LAVORO INTERNO N° A925379005/01 del 07/10/09)		8° REPARTO VOLO P.S. FIRENZE	COPIA CONFORME ALL'ORIGINALE IL RESPONSABILE UTA V. Isp. della Polizia di Stato VEZZANI ROBERTO
23/10/09	AD ORE CELLULA 3599:20 EFF.TA ISP. 1004. APP.TE P.T. col ITT ORE DA CIP 116/09. APP.TO CONTROLLI PREVISTI OGNI 25 ORE FUNZ.TO e OGNI 3004/6 MESI. SOST.TA LA POMPA IDRAULICA P/N 109.0760.37.102 S/N 527 X LOF GD S/N 526; SOST.TO IL TRASMETTITORE R/C P/N 109.0040.51.103 S/N 247 X PERDITE CON S/N 133. SBARCATO L'ASSY TTD S/N 831230 (MOT #2) X DEFICIENZE COMPLEX DANNEGGIATI; INSTALLATO IL TTD S/N 835817 (ORE TOT 2843:40). EFF.TE MESSE IN MOTO X VERIFICA PERDITE, ASSORBIMENTO MOTORI e CTR VIBRAZIONI R/C. ESEGUITO VOLO PROVA CON PROVE DI POTENZA A TERRA e IN VOLO ESITO POSITIVO.		Sez. Tecnica 8° RV. FI Sez. Tecnica 8° RV. FI Isp. 1004 Cell 3599:20	8° Reparto Volo Polizia di Stato FIRENZE 8° Reparto Volo Polizia di Stato FIRENZE
13/12/09			Sez. Tecnica 8° RV. FI	8° Reparto Volo Polizia di Stato FIRENZE

CONTINUA PAG. SUCC.VO

Modulario Poliatato 188

8° REPARTO VOLO P. di S. FIRENZE

28 NOV. 2019
COPIA CONFORME ALL'ORIGINALE

IL RESPONSABILE UTA
V. Isp. della Polizia di Stato
VEZZANI ROBERTO

VELIVOLO - MOTORE - P/B - ELICA - M.M. 6547 - (foglio N. 25 di __ fogli)

REGISTRAZIONE DATI IMPORTANTI

Data A	ANNOTAZIONI B	Contr. Ditta o esecuz. AMI C	Controllo Qualità AMI D	E F E
CONTINUA	A SEGUITO DELLA SOST.NE DEL T/M È STATO SOST.TO ANCHE			
	LO STARTER GEN P/N 23032-022 S/N 15437 (A GRADO)			
	CON P/N 23032-027 S/N 11284 (AD OLIO). NEL CORSO		188.100h	Cell 3599:20
	DELLA ISP. INTERMEDIA È STATO INFINE EFF.TO UN			
	INTERVENTO TECNICO DITTA AGUSTA-WESTLAND PER LA			
	SOST.NE DELLA STAFFA P/N 109.0703.72.7 (REL.TEC. CONG.			
12/12/09	AIE 615/09 DEL 10/12/09).		Sez. Tecnica 8° RV FI	8° Reparto Volo Polizia di Stato FIRENZE
08/02/10	AD ORE CELLULA 3622:35 EFFETTUATA ISPEZIONE			
	DI FUNZ.TO; SER.TO P.P. ed IN CORSO DI CIP/117/10			
	APPLICATO CONTROLLO 1200 ORE/6 mesi SULLA CAMERA DI			
	COMBUSTIONE PRINCIPALE P/N 109-0500.13.102 S/N 107 DA			
13/2/2010	TECNICO AGUSTA FR (600.C.MOT.PS48(481)33 del 28/01/10)		Sez. Tecnica 8° RV FI	8° Reparto Volo Polizia di Stato FIRENZE
26/2/010	AD ORE CELLULA 3630:15 EFF.TI INT. TECNICI DITTA			
	AGUSTA FR PER RIPARAZIONI STRUTTURALI ALLE RGN			
	PROTEZIONE PIROSTO SULLA MOTORE e ALLA DERIVA INF.RE			
	DELLA TRAVE DI CODA (MIN. 600/C.MOT.PS 48(479)05			
	del 13/01/10 e MIN. 600/C.MOT.PS 48(480)25 del 19/01/010.		Sez. Tecnica 8° RV FI	8° Reparto Volo Polizia di Stato FIRENZE
20/04/2010	APPLICATA P.S. AER/14. ALTIMETRI/101 EDIZIONE 09.01.1989 PER			
	CONTROLLO E CALIBRAZIONE ALTIMETRO SU VELIVOLI ABILITATI IFR DA PERSONALE			
	DITTA AGUSTA (FR) AD ORE CELLULA 3647.35			

Mod. 162 (aeromobili) ex DP5240

Bimospa-Roma - Comm. 12807 - Ord. 94789 - 1997 - c. 4.000

VELIVOLO - MOTORE - P/B - ELICA - M.M. U 47 - (foglio N. 26 di __ fogli)

Mod. 162 (aeromobili) ex DP5240

REGISTRAZIONE DATI IMPORTANTI

Data A	ANNOTAZIONI B	Contr. Ditta o esecuz. AMI C	Controllo Qualità AMI D	Ente E
16.4.10	AD ORE CELLULA 3647.35 EFF/TA ISP/NE 50h APP.TE P.T. ED I.T.I. COME DA C.I.P. 118/10			
14.06.2010	AD ORE CELLULA 3664:55 EFFETTUATA ISP.NE DI FUNZIONAMENTO 25h (ANTICIPATA DI ORE 07:40 RISPETTO ALLE PREVISTE 3672:35). EFFETTUATA ISP.NE VISIVA DEI SEMI-GUSCI T/MOTORI #1 e #2, EFFETTUATA ISP.NE SPECIALE 600 ORE/24 MESI SUL MOZZO ROTORE P.LE P/N 109.010.01.7 S/N 124 DA PERSONALE TECNICO DITTA AGUSTA DI FROSINONE (600/C.10°. PS48/484/238 DEL 25.05.10).		Sez. Tecnica 8° RV. FI	8° Reparto Volo Polizia di Stato
10.07.2010	APPLICATE P.T. ED I.T.I. COME DA C.I.P. n° 119/2010.		Sez. Tecnica 8° RV. FI	8° Reparto Volo Polizia di Stato
06.08.10	AD ORE CELL 3677:45 EFF.TA ISP. SPEC. DI T/P #1 S/N 335769 X ANOMALO FUNZ.TO AL MINIMO A TERRA. VEDI CIP 120/2010.			8° Reparto Volo Polizia di Stato FIRENZE
16/8/10	AD ORE CELL 3678:20 È STATO SBARCATO IL PANNELLO DI COMANDO VHF #2 S/N 522-2599-003 S/N 1916 XCHÈ NECESSITA IL PS 49. IL PS 48 RITARDE PROVV.TO SPROVVISTO DI VHF2.		Sez. Tecnica 8° RV. FI	8° Reparto Volo Polizia di Stato FIRENZE
20/2/10	INSTALLATO PANNELLO COMANDO VHF-AM #2 S/N 1959 P/N 522.2599.003.		Sez. Tecnica 8° RV. FI	8° Reparto Volo Polizia di Stato FIRENZE
27/9/10	AD ORE 3690:25 EFF.TA ISPEZIONE INTERMEDIA DOVUTA 100h COME DA CIP 121/10. AVENDO DP.TO IL 10% DI F.A. TERRA LA NUOVA MINAGGIORE È LA SEGUENTE: CELLULA 3702:00 (3690:25 + 11.35).		Sez. Tecnica 8° RV. FI	8° Reparto Volo Polizia di Stato FIRENZE

COPIA CONFORME ALL'ORIGINALE

IL RESPONSABILE UTA
V. Isp. della Polizia di Stato
VEZZANI ROBERTO

CONTINUA FOGLIO SEGUENTE

28 NOV 2019
COPIA CONFORME ALL'ORIGINALE
IL RESPONSABILE UTA
V. Isp. della Polizia di Stato
VEZZANI ROBERTO

P148

VELIVOLO - MOTORE - P/B - ELICA - M.M. P148 - (foglio N. 27 di __ fogli)

Mod. 162 (aeromobili) ex DP5240

REGISTRAZIONE DATI IMPORTANTI

Data A	ANNOTAZIONI B	Contr. Ditta o esecuz. AMI C	Controllo Qualità AMI D	Ente E
CONTINUA DA 27/9/99	SONO STATI SOST.TI I SEGUENTI PARTICOLARI:		Sez. Tecnica 8° R.P.V.	8° Reparto Volo Polizia di Stato FIRENZE
	- ASSY TRAS P.le P/N 109.0400.02.3 S/N 121 (XLOF) CON S/N 109.0400.02.107 S/N 80 (DNR 00:00) -			
	- ASSY PIATTO OSCILLANTE P/N 109.0110.01.7 S/N 121 (XLOF) CON P/N 109.0110.01.7 S/N 212 (DNR 00:00) -			
	- ASSY PARTITORE R/P P/N 109.0110.42.5 S/N 428 (E RELATIVO SUPPORTO P/N GR 2807GR90 S/N 3814) (XLOF) CON P/N 109.0110.42.5 S/N 239 (e RELATIVO SUPPORTO S/N 4572) -			
	- ASSY BILANCIERE P/N 109.0130.08.1 S/N A0176 (XLOF) CON P/N 109.0130.08.1 S/N AV711 (INT. TEC INT. APRILIA) -			
	- ASTA P/N 109.0631.24.1 (S/N non previsto) CON ANALOGO PARTICOLARE EFF.TO I CTR OGNI 3 ISP. INT.; EFF.TO CTR OGNI 300 ORE (6 mesi); DURANTE IL FUNZ.TO A TERRA PER VERIFICA PERDITE e VERIFICA BILANCIAMENTO R/C SI E' VERIFICATO L'ACCENTIONE SUL PANNELLO ALLARMI DELLA SPIA TRANSM. CHIP e POS #2 CHIP. EFF.TE PROCEDURE RICHIESTE SENZA RISCONTRARE ANOMALIE EFF.TO VOLI OPPORTUNI PER APPRONTAMENTO MOTORI e VOLO PROVA CON PIENA POTENZA DALL'ETTO PAVIMENTO. EFF.TO I CTR PREVISTI DOPO 5-10 ORE e DOPO 4-6 ORE FUNZ.TO (TRAS P.le)		Sez. Tecnica 8° R.P.V.	8° Reparto Volo Polizia di Stato FIRENZE
24/11/99				

Bimospa-Roma - Comm. 12807 - Ord. 94789 - 1997 - c. 4.000

REGISTRAZIONE DATI IMPORTANTI

Data A	ANNOTAZIONI B	Contr. Ditta o esecuz. AMI C	Controllo Qualità AMI D	Firma E
01/02/2011	AD ORE CELLULA 3727:25 (Dopo 25' h prova T.) EFFETTUATA ISP. FUNZIONE APPLICANDO P.P. ed IT			
11/02	COME DA CIP 122/11). VOLO PROVA ESITO OK.		Sez. Tecnica 8° RV. FI	8° Reparto Volo Polizia di Stato FIRENZE
24/2/11	AD ORE CEL 3728:25 È STATO SOST.TO IL PANNELLO CONTROLLO ITDR-PO P/N 270-2436-080 (275175-106) S/N 490 CON S/N 3718 (PRELEVATO DA P/N 94)		Sez. Tecnica 8° RV. FI	8° Reparto Volo Polizia di Stato
15/3/11	AD ORE CELLULA 3735:50 È STATA SOST.TA LA GAMBA DI FORZA CARRELLO DX P/N 109-0500-13102 S/N 107 (PER PERDITA FLUIDO IDRAULICO) CON STESSO P/N ed S/N 98.		Sez. Tecnica 8° RV. FI	8° Reparto Volo Polizia di Stato FIRENZE
~~28/05/11~~	~~AT ORE cellula 3522.25 SOSTITUITO MOT #1 S/N 835769~~ DURANTE ISP. 50H	VEDI PIÙ SOTTO		
	~~REINSTALLATO T/M con S/N 831048 con ORE DI FUNZ.TO~~ 3722.55			
11/4/11	AD ORE CELLULA 3752:25 ESEGUITA ISPEZIONE 50h CONF. DA CIP 123/11. SOST.TI I FILTRI COMBUSTIBILE IL APPLICAZIONE DEI CONTROLLI PREVISTI OGNI 300 h/6 mesi; APP.TO P.P. ed IT CONF. DA CIP 123. SOST.TO IL T/M #1 S/N 835769 (PER FUNZ.TO SENZA INDICAZ.NE PRESSIONE OLIO PER OLTRE 30h) CON S/N 831042. EFFETTUATO VOLO PROVA CON PROVE RITENUTA IL VOLO A TERRA. SOST.TA LA GAMBA DI FORZA CARRELLO DX P/N 109-0500-13102 S/N			
04/06/11	93 CON S/N MN 28.		Sez. Tecnica 8° RV. FI	8° Reparto Volo Polizia di Stato FIRENZE

28 NOV. 2019
COPIA CONFORME ALL'ORIGINALE
IL RESPONSABILE UTA
V. Isp. della Polizia di Stato
VEZZANI ROBERTO

Modulario Polistato 188

2 8 NOV. 2019
COPIA CONFORME ALL'ORIGINALE

VELIVOLO - MOTORE - P/R - ELICA - M.M. 2553 (foglio N. 29 di __ fogli)

Mod. 162 (aeromobili) ex DP5240

REGISTRAZIONE DATI IMPORTANTI

Data A	ANNOTAZIONI B	Contr. Ditta o esecuz. AMI C	Controllo Qualità AMI D	IL RESPONSABILE UTA V. Isp. della Polizia di Stato VEZZANI ROBERTO
17.6.11	RILEVATA FUORIUSCITA DI GRASSO LUBRIFICE DAL FORCELLONE RELATIVO ALLA PALA BLU. SOST.TO IL GARLOCK INTERNO!			8° Reparto Volo Polizia di Stato FIRENZE
21.6.11	SOST.TO IL MARTINETTO DI AZIONAMENTO CARRELLO P/N 109.0500.11.3 S/N 334 G CON S/N 352.	Sez. Tecnica 8°		8° Reparto Volo Polizia di Stato FIRENZE
27.6.11	RILEVATA NUOVA PERDITA DI GRASSO LUBRIFICE DAL FORCELLONE PALA BLU; SOST.TA PIASTA INTERNA P/N 109.0101.70.107.	Sez. Tecnica 8° R.V. FI		8° Reparto Volo Polizia di Stato FIRENZE
28.6.11	SOST.TA LA GAMBA DI FORZA DEL CARRELLO PRINCIPALE SX P/N 109.0500.13.101 S/N 136 CON ANALOGO PARTICOLARE STESSO P/N ed S/N 85 (RAGGIUNTO LIMITE DI 12 ANNI CONT. DA — 6).	Tecnica RV. FI		8° Reparto Volo Polizia di Stato FIRENZE
11/20/07/11	AD ORE CELLULA 3777:25 EFF.TA ISPEZ. L. FUNZ.TA. APP.TO P.I. ed IN CONT. DA CIP 124/11. SOST.TA LA GAMBA CARRELLO PRINCIPALE SX P/N 109.0500.13.101 S/N 85 CON STESSO P/N ed S/N 129.	Sez. Tecnica 8°		8° Reparto Volo Polizia di Stato
01/10/11	AD ORE CELLULA 3814:45 (DOPO AVERE SOMMATO ORE 12:45 ALLE ORE 3802:15 PER IN SEN 38) EFF.TA ISPEZIONE INTERMEDIA DELLE 100 h (4^ INT). APP.TO P.I. ed IN CONT. DA CIP 125/11. EFF.TO ISPEZIONI PREVISTE OGNI 300 h / 6 mesi CONT. DA — 6 SOST.TA L'ESTINTORE PORTATILE DI BORDO	Sez. Tecnica 8° R.V. FI	4^	INTERMEDIA

Bimospa-Roma - Comm. 12807 - Ord. 94789 - 1997 - c. 4.000

REGISTRAZIONE DATI IMPORTANTI

Data A	ANNOTAZIONI B	Contr. Ditta o esecuz. AMI C	Controllo Qualità AMI D	Ente E
[illegible]	PIN A072A02 S/N 04088 (XCHO PER FUORI TOLLERANZA e MANCANZA PIN SICUREZZA); INSTALLATO PARI P/N ed S/N 072064.			
2/4/4	EFF.TO VOLO PROVA CON ESITO POSITIVO.		Sez. Tecnica 8° R.V. FI	8° Reparto Volo Polizia di Stato FIRENZE
5/12/2011	SOSTITUITO RICETRASMETTITORE VP80 MAT. 15022 PER PROBLEMI COMUNICAZIONI SU FREQUENZA FM CON ANALOGO PARTICOLARE PRELEVATO DAL PS61 MAT. 15309 / 78826.		Sez. Tecnica 8° R.V. FI	8° Reparto Volo Polizia di Stato FIRENZE
03/01/12	AD ORE CELLULA 3840:10 (Dopo 25' di proroga in volo) EFF.TA ISP. FUNZ.TO APP.TO RT. ed ITI CON DA CIP 126/2012. EFF.TO VOLO PROVA CON ESITO FAVOREVOLE.		Sez. Tecnica 8° R.V. FI	8° Reparto Volo Polizia di Stato FIRENZE
20/01/12	ORE CELLULA 3841:10; INSTALLATI I SEGNALI GALLEGGIANTI DI EMERGENZA: ANT. SX P/N 109.0715.01.102 S/N 0203; ANT. DX P/N 109.0715.01.101 S/N 0190; POST. DX P/N 109.0715.01.104 S/N 0185; POST. SX P/N 109.0715.01.103 S/N 0184.		Sez. Tecnica 8° R.V. FI	8° Reparto Volo Polizia di Stato FIRENZE
30/01/12	ORE CELLULA 3861.00 SGANCIATI GALLEGGIANTI EMERGENZA SOPRA INDICATI			
13/18-02-12	AD ORE CELLULA 3865.30 (DOPO AVER USUFRUITO DI 20' DI PROROGA IN VOLO) EFF/TA EFF.NE DI FUNZIONAMENTO APP.TE R.T. PER ITI COME DA C.I.P. 122/2012			

28 NOV. 2019

COPIA CONFORME ALL'ORIGINALE

IL RESPONSABILE UTA
V. Isp. della Polizia di Stato
VEZZANI ROBERTO

Modulario Polstato 188

28 NOV. 2019
COPIA CONFORME ALL'ORIGINALE

8° REPARTO VOLO P. di S. FIRENZE

IL RESPONSABILE UTA
V. Isp. della Polizia di Stato
VEZZANI ROBERTO

VELIVOLO - MOTORE - P/B - ELICA - M.M. ..... Foglio N. 34 di __ fogli)

REGISTRAZIONE DATI IMPORTANTI

Data A	ANNOTAZIONI B	Contr. Ditta o esecuz. AMI C	Controllo Qualità AMI D	Ente E
13/3/12	APP.TA AER. MM. AUTOGIRO 101 ed 1/8/88 AGU AUTOGIRO P/N 101420-M225 S/N 122738 e P/N 8.040.051.2 S/N 13588.			8° Reparto Volo Polizia di Stato FIRENZE
20/4/12	AD OTTO CORRUA 3887:05 EFF.TA ISPEZIONE DI FUNZ.TO COME DA OIP 128/12. È STATO SOST.TO IL T/TOT #2 S/N 835817 X RAGGIUNTO LOF DEL TUBULO COMPRESSORE; INSTALLATO AL NUO POSTO IL S/N 835768 (Ore MOT 3185:20). APP.TO P.T. ed ITT COME PREVISTO CON APP.VO DEMO P.T. AER. MM. A109-407 ed 27/2/12 (CARRELLO PRINCIPALE); APP.TO I CONTROLLI PREVISTI OGNI 300 h/6 mesi; SOST.TO OLIO LUBRIFICANTE TRAX. PRINCIPALE e SCAT 90°. EFF.TO VOLO PROVA CON ESITO			
17/5/12	FAVOREVOLE			8° Reparto Volo Polizia di Stato FIRENZE
23/5/12	SBARCATO IL MARTINETTO AZIONAMENTO DEL CARRELLO PRINC. DX P/N 109.0500.11.3 S/N 285 X TRAFUGAMENTO FLUIDO DALLO STELO. INSTALLATO IL P/N 109.0500.11.3 S/N 334 G. OTTO CON 3892:10			
24/5/12	EFF.TO IL LAVAGGIO DEI RADIATORI DI RAFF.TO DELL'OLIO ROTORE e TRAX A SEGUITO DI ACCENSIONE DEL PANNELLO MULTIPLO DELLA SPIA ENG #1 OIL HOT			8° Reparto Volo Polizia di Stato FIRENZE

Mod. 162 (aeromobili) ex DP5240

Bimospa-Roma - Comm. 12807 - Ord. 94789 - 1997 - c. 4.000

VELIVOLO - MOTORE - P/B - ELICA - M.M. (foglio N. 37 di __ fogli)

Mod. 162 (aeromobili) ex DP5240

REGISTRAZIONE DATI IMPORTANTI

28 NOV. 2019

COPIA CONFORME ALL'ORIGINALE

Data A	ANNOTAZIONI B	Contr. Ditta o esecuz. AMI C	Controllo Qualità AMI D	E
CONT.	PER CIRCA 2' CON TEMP. OLIO COMPRESA FRA 107°C e 120°C. RISCONTRATA LA PRESENZA DI "MORCHIA" INTIANTE LO SCIACQUO DELLE GRIGLIE DI RAFFREDDAMENTO (PROBABILI "PIUMINI" DEI PIOPPI).			IL RESPONSABILE UTA V. Isp. della Polizia di Stato VEZZANI ROBERTO
11/6 28/7 12	A DI ORE CELLULA 3914:25 EFF.TA ISPEZIONE DELLE 100 H COME DA CIP 129/12. SONO STATI SOST.TI I CTR SEGUENTI:			8° Reparto Volo Polizia di Stato FIRENZE
	- MOZZO R/P P/N 109.0101.01.7 S/N 124: 600h/24 mesi e 900h/48 mesi (ATE 326/12).			
	- MANICOTTO PERNO COMANDI + VOG P/N 109.0110.42.4/5/6 S/N 1150; S/N 238; S/N 262: 600h/24 mesi e 900h/48 mesi (ATE 305/12)		ISP 100h (5°)	
	- CUSCINETTO SUPERIORE R/C P/N 109.0424.01.1: 600h/24 mesi (CIP 128/12)			
	- P.O. P/N 109.0110.01.7 S/N 212: 900h/48 mesi (CIP 129/12)			
	- ROTORE DI CODA: 900h/48 mesi (ATE 306/12)			
	- GRUPPO MOTORE e VENTOLE: 900h/48 mesi (CIP 128/12)			
	SONO STATI SOST.TI I SEGUENTI PARTICOLARI:			
	- SCAT. 90° P/N 109.0440.01.13 S/N 114 (LOF 1800) CON S/N 270			8° Reparto Volo Polizia di Stato FIRENZE

Segue

Modulario
Polstato 188

VELIVOLO - MOTORE - P/B - ELICA - M.M.

Foglio N. 36 di __ fogli)

Mod. 162 (aeromobili) ex DP5240

REGISTRAZIONE DATI IMPORTANTI

29 NOV. 2019

Data A	ANNOTAZIONI B	Contr. Ditta o esecuz. AMI C	Controllo Qualità AMI D	COPIA CONFORME ALL'ORIGINALE E
CONTINUA	1H. 100 Cell 3914:25			IL RESPONSABILE UTA V. Isp. della Polizia di Stato VEZZANI ROBERTO
	- SUPPORTO MOT/VENTOLA P/N 109.0619.34.1 S/N 146 ed S/N A2-2-0001 (LOF 1800) CON S/N 10 ed S/N 27;			
	- SCORREVOLE P/N 109.0130.11.7 S/N D75983 (UNITA' ALLA BRACCIATURA) CON S/N 170 132; SOST. ANCHE IL RELATIVO CUSCINETTO DI ROTOLAMENTO P/N 109.0130.17.1;			
	- SOST. TI GLI STROZZATORI P/N 109.0101.06.3 S/N 620, S/N 205; S/N 681 ed S/N 1080 CON GLI S/N 204, 212, 236, 299 (Rogiunti LOF 1200). EFF. TO VOLO PROVA CON ESITO FAVOREVOLE.		Sez. Tecnica	8° Reparto Volo Polizia di Stato
07.08.12	AD ORE CELLA 3915:25 VENGONO INSTALLATI I SEGUENTI GALLEGGIANTI D'EMERGENZA: P/N 109-0715-01-101 S/N 0202; P/N 109-0715-01-102 S/N 0231; P/N 109-0715-01-103 S/N 0212; P/N 109-0715-01-104 S/N 0225.		Sez. Tecnica 8° RV. FI	8° Reparto Volo Polizia di Stato FIRENZE
22/8/12	SBARCATI I GALLEGGIANTI PRECEDENTEMENTE INSTALLATI IL 7/8 ore Cell 3915:25		Sez. Tecnica 8° RV. FI	8° Reparto Volo Polizia di Stato FIRENZE
7/9/12	AD ORE CELL. 3926:50 RILEVATO COPIOSA PERDITA DI FLUIDO IDRAULICO PROVENIENTE DAL VANO CARRELLO PRINCIPALE SINISTRO, RICONDUCIBILE AI RACCORDI CHE COLLEGANO I TUBI DI MANDATA - RITORNO - EMERGENZA AL MECCANISMO DI AZIONAMENTO DEL CARRELLO.			

Binospa-Roma - Comm. 12807 - Ord. 94789 - 1997 - c. 4.000

REGISTRAZIONE DATI IMPORTANTI

Data A	ANNOTAZIONI B	Contr. Ditta o esecuz. AMI C	Controllo Qualità AMI D	Ente E
17/10/9	EFF.TA LA RIPARAZIONE SOSTITUENDO I TUBI P/N 109.0511.98.1 (TRE) e INCLEMIVATENDO ANCHE IL TUBO P/N 109.0511.49.1 IN QUANTO TROVATI RISPETTIVATENTE CORROSI e FORATI (IL 98.1) e DEFORMATO (IL 49.1) - ETTENTO SEG. INCONVENIENTI 8° RV - Cs.2. CM109.12.01 del 7/9/12 e 8° RV - Cs.2 CM 109.12.02 del 21/9. RIPARAZIONE EFF.TA CON INTERVENTO TECNICO AGUSTA CITO DA ATE 416/12.		Sez. Tecnica 8° R.V. FI	28 NOV 2019 COPIA CONFORME ALL'ORIGINALE IL RESPONSABILE UTA V. Isp. della Polizia di Stato VEZZANI ROBERTO 8° Reparto Volo Polizia di Stato FIRENZE
15/10/12	ALLE ORE CELL 3939:25 EFF.TA ISPEZ. FUNZ.TO APP.TE P.T. ed IN CITO DA CIP 130/12. NELL'OCCASIONE SONO STATI EFF.TI ANCHE I CTR OGNI 300 h/6 mesi PREVISTI DALLE ISPEZ. SPECIALI DSL - 6. SONO STATI SOSTITUITI I SEGUENTI PARTICOLARI: - POMPA COMB.LE P/N SM 2232 S/N 35D8 CON P/N 109.0611.53.1 S/N B296; - FILTRO ANTICHIACCIO COMB.LE P/N KD651540; EFF.TO VOLO PROVA CON ESITO POSITIVO.		Sez. Tecnica 8° R.V. FI	8° Reparto Volo Polizia di Stato FIRENZE
10/12/2012	AT ORE CELL. 3957.45 SBARCATA POMPA COMB. (NR3) P/N 109.0611.53.1 S/N B296, CAUSA AVARIA ED INSTALLATA POMPA COMB. STESSO P/N AVENTE S/N B160.		Sez. Tecnica 8° R.V. FI	8° Reparto Volo Polizia di Stato FIRENZE

Mod. 162 (aeromobili) ex DP5240

Modulario Poligrafato 188

2 8 NOV. 2019
COPIA CONFORME ALL'ORIGINALE

VELIVOLO - MOTORE - P/B - ELICA - M.M. 43 (foglio N. 35 di __ fogli)

Mod. 162 (aeromobili) ex DP5240

REGISTRAZIONE DATI IMPORTANTI

Data A	ANNOTAZIONI B	Contr. Ditta o esecuz. AMI C	Controllo Qualità AMI D	IL RESPONSABILE UTA V. Isp. della Polizia di Stato VEZZANI ROBERTO
13/12/12	AD ORE CELL. 3958:45 EFF.TA RIPARAZIONE DEL PIEDELLINO SUPERIORE LATO DX COME DA ATE 528/12	Sez. Tecnica 8° RV FI		8° Reparto Volo Polizia di Stato FIRENZE
3-23/1/13	ALLE ORE CELLULA 3963:25 EFF.TA ISPEZIONE 50h. APPTE PER ed IN CORSO DA CIP 131/2013. È STATA SOST.TA LA BIELLETTA P/N 109.0130.60.1F SENZA S/N CON BIELLETTA P/N 109.0130.60.109 S/N MOR 1054 (SISTEMA COMANDO PASSO R/C). EFF.TO VOLO PROVA CON ESITO POSITIVO.	Sez. Tec. 8° RV		8° Reparto Volo Polizia di Stato FIRENZE 8° Reparto Volo Polizia di Stato FIRENZE
28/3/13	AD ORE CELLULA 3986:45 È STATA EFF.TA ISPEZIONE DI FUNZ.TO (3ª) COME DA CIP 132/13. ISPEZIONE ANTICORRO X RILEVATO FOD AL COMPRESSORE DEL TURBOR #2. EFF.TI I CTR 300h/6 MESI RELATIVI ALLE POMPE IDRAULICHE E AL CARRELLO DI ATTERRAGGIO. SONO STATI SOST.TI I SEGUENTI PARTIC.: - BULLONI NAS 626-20 DELLA TRAVE DI CODA X RAGGIUNTO LIMITE DI VITA; - MOZZO R/C P/N 109.0131.02.19 S/N 251 e PALE P/N 109.0132.02.121 S/N K24 ed S/N A50309 X SOSPETTA CRICCA AL BRACCIO DELLA PALA S/N K24 INSTALLATO AL SUO POSTO IL MOZZO R/C			

CALDERONE

Bimospa-Roma - Comm. 12807 - Ord. 94789 - 1997 - c. 4.000

REGISTRAZIONE DATI IMPORTANTI

Data A	ANNOTAZIONI B	Contr. Ditta o esecuz. AMI C	Controllo Qualità AMI D	Ente E
[illegible]	PIN 109.0132.02.19 S/N 178 CON INSTALLATO LA PALE R/C PIN 109.0132.02.121 S/N A3873 ed S/N A3874.			28 NOV 2019
	- SOST.TI GLI UNIBRETTI TRAX. Ale e SCH 90°			COPIA CONFORME ALL'ORIGINALE
	- DURANTE IL FERMO TECNICO, I SERBATOI DEL COMBUSTIBILE PIN 109.0611.02.113 S/N 027 e PIN 109.0611.02.114 S/N 29 SONO STATI ISPEZIONATI CON DA TO 113 DA TECNICO DITTA AFNIA (Vedi RAPPORTO DI LAVORO AEROMOBILE n° 190/13 del 16.4.2013). -			IL RESPONSABILE UTA V. Isp. della Polizia di Stato VEZZANI ROBERTO
27/5/13	EFF.TO VOLO PROVA CON PROVE DI POTENZA A TERRA E IN VOLO UNITAMENTE CON ESITI FAVOREVOLI. DURANTE IL VOLO PROVA VERIFICATA L'ACCENSIONE TEMPORANEA (FALSFALLO) DELLA SPIA CHIP DETECTOR MOT #2. (Vedi L.I. MOTORE). EFF.TO CON ESPIRAZIONE APPROVATA.		Sez. Tecnica 8° RVAI	8° Reparto Volo Polizia di Stato FIRENZE
1/7/13	AL ORE COMULA 4011:45 EFF.TA ISPEZ. 100h (6^) A SEGUITO DEL RIPRISTINO DEL 10%, ALLE ORE COMULA 4011:45 VENGONO SOMMATE ORE 12:10; NUOVA SITUAZIONE ORE CON 4023:55 APP.TE P.I. ed IT CONF DA CIP 133/13. SOST.TA LA SQUADRETTA PIN 109.0110.38.1 S/N ILS 119 CON S/N J3335.			18 100 h (6^)

Segue 2

Modulario Polstato 188

28 NOV. 2019
COPIA CONFORME ALL'ORIGINALE

IL RESPONSABILE UTA
V. Isp. della Polizia di Stato
VEZZANI ROBERTO

VELIVOLO - MOTORE - P/B - ELICA - M.M. 8142 - (foglio N. 37 di __ fogli)

Mod. 162 (aeromobili) ex DP5240

REGISTRAZIONE DATI IMPORTANTI

Data A	ANNOTAZIONI B	Contr. Ditta o esecuz. AMI C	Controllo Qualità AMI D	Firma E
	continua			
	DURANTE L'EFFETTUAZIONE DEL VOLO PROVA È STATO RISCONTRATO DURANTE LA PROVA DI POTENZA IN SINGLE ENGINE IN VOLO LIVELLATO AL MOT #2, UN CALO DEI GIRI N2 DELLA TURBINA DI POTENZA VERSO IL 95% - CON CONSEGUENTE CALO DEI GIRI NR R/P - DURANTE LA RICHIESTA DI POTENZA CON TORQUE NP A 120% - 125% (IL MAX IN SINGLE ENGINE È 131%). DOPO AVER PROVVEDUTO ALLA SOSTITUZIONE DEL P.T. SOVERNOR, DEL FUEL CONTROL, DELLA BLEED-VALVE DI MOT #2, DOPO AVERE PROVVEDUTO AL CTR PER PRESENZE DELLE LUCE VIBRATICHE E DI COMBUSTIBILE, ALLA SOST. NE DELLA FUEL PUMP E DEL FUEL NOZZLE, SENZA RISOLVERE L'INCONVENIENTE, È STATO EFF.TO INTERVENTO TECNICO DA PARTE DELLA DITTA PIAGGIO AERO DI FINALE LIGURE (WORK REPORT 354/250/FT del 31/12/13). IL PS 48 RITORNA EFFICIENTE AD ORE CELLULA 4030:05 —			
FILO ISP.			Sez. Tecnica 8° RV.FI	8° Reparto Volo Polizia di Stato FIRENZE
23/01/13	AT ORE CELL. 4044.40 APPLICATA LA PARTE PRIMA DEL B.T. 109-136 ED 20.01.2013 RELATIVA AL CONTROLLO DEI DATI AUTOBLOCCANTI S/N MS 2104214 PRESENTI TRA LE GIUNZIONI DEI GIUNTI THOMAS E ADATTATORI BROCCIATI DELL'ALBERO DI TRASMISSIONE DEL MOTO AL R/C			

ISP. Lod. L (6^)

Bimospa-Roma - Comm. 12807 - Ord. 94789 - 1997 - c. 4.000

REGISTRAZIONE DATI IMPORTANTI

Data A	ANNOTAZIONI B	Contr. Ditta o esecuz. AMI C	Controllo Qualità AMI D	Ente E
03/10/13	P.T.D.I. N°109-315 ED 26/09/13 (ISPEZIONE AI DADI P/N MS 2104214 INSTALLATI SULLA LINEA R/C E SUCCESSIVAMENTE VERRANNO SOST. CON DADI P/N NAS 1805-4) APPLICATA COMP. B.T. 109-136 ED 20/9/13			
25/9/13	AD ORE CELLULA 4047:05 EFF.TA ISP. 254 COME DA CIP 134/13. SONO STATI SOST.TI I SEGUENTI PARTICOLI:		Sez. Tecnica 8° RV. FI	8° Reparto Volo Polizia di Stato FIRENZE
	1) ASSEMBLATO e PALE R/C P/N 109.0131.02.19 S/N 178 CON INSTALLATE LE PALE R/C P/N 109.0132.02.121 S/N A3-873 e S/N A3-874 (PASSIVATO MTTE VITA PALE R/C) INSTALLATO MOZZO P/N 109.0131.02.19 S/N A01-0011 CON INSTALLATE PALE R/C P/N 109.0132.02.121 S/N A5-0277 ed S/N A5-0279.			28 NOV. 2019 COPIA CONFORME ALL'ORIGINALE
	2) SOST.TA LA SCAT. 90° P/N 109.0440.119 S/N 270 (PERDITA OLIO DAL SAFLOCK DELL'ALBERO DI USCITA). INSTALLATA AL NO POSTO LA SCAT 90° P/N 109.0440.01.13 S/N 130.			IL RESPONSABILE UTA V. Isp. della Polizia di Stato VEZZANI ROBERTO
	3) SOST.TI I FILTRI ANTIGHIACCIO COMB.LE DI ENTRAMBI I MOTORI.			
	SONO STATE APPLICATE LE SEGUENTI P.T.A.			
	1) R.I. AER. 1H.CH109 A/B - 420 ed 02/10/13 PARTE F^ (Inibizione dell'ancoraggio dei freni rotore)			
	2) R.I. AER. 1H CH109 A/B - 421 ed 17/11/13 PARTE F^ (Ispez. ai dadi P/N MS2104214 ...)			
26/10/13				

CONTINUA

Modulario Polistato 188

2 8 NOV. 2019
COPIA CONFORME ALL'ORIGINALE

IL RESPONSABILE UTA
V. Isp. della Polizia di Stato
VEZZANI ROBERTO

VELIVOLO - MOTORE - P/B - ELICA - M.M. PJ 48 (foglio N. 38 di __ fogli)

REGISTRAZIONE DATI IMPORTANTI

Data A	ANNOTAZIONI B	Contr. Ditta o esecuz. AMI C	Controllo Qualità AMI D	
CONTINUA	(ISP. 25h Cell 4047:05)			
	È STATO EFF.TO INTERVENTO TECNICO DITTA AJUSTA FR (WR 718/13 del 17/X/13) PER LA SOSTITUZIONE DI n° 2 CUSCINETTI e N°3 COLLARI DELL'ALBERO DI TRASM. DEL MOTO DI R/C (INSTALLATI CUSCINETTI P/N 109.0424.01.103 CON S/N 13245 ed S/N 13246). EFF.TO VOLO PROVA CON			
26/10/13	ESITO POSITIVO.		Sez. Tecnica 8° RV. FI	8° Reparto Volo Polizia di Stato
16/11/13	ORE CELLULA 4052:15: EFF.TA SOST.NE OLIO LUBR.TE TRASM P.le (e FILTRO) e SUCC. ISP.; EFF.TI I CTR PREVISTI OGNI 300h/6MESI DI PUNTI 8.1 e 8.2 DEL MAN - 6.		Sez. Tecnica 8° RV. FI	8° Reparto Volo Polizia di Stato FIRENZE
18/11/13	EFF.TO LO SCARICO DEL MOZZO R/C P/N 109.0131.02.19 S/N A4-0011 e DELLE PALE P/N 109.0132.02.121 S/N A5-0277 e S/N A5-0279 X DANNEGGIAMENTO AD UNA PALA R/C. SCARICO EFF.TO AD ORE 4052:15		Sez. Tecnica 8° RV. FI	8° Reparto Volo Polizia di Stato
22/11/13	IMBARCATO MOZZO R/C P/N 109.0131.02.19 S/N 266 E ASSIEME PALE P/N 109.0132.02.121 S/N A3771 E S/N A50298 - AT ORE CELL. 4052.15 - EFF.TO BILANCIAMENTO DINAMICO CON ESITO OK.		Sez. Tecnica 8° RV. FI	Polizia di Stato

Mod. 162 (aeromobili) ex DP5240

Bimospa-Roma - Comm. 12807 - Ord. 94789 - 1997 - c. 4.000

REGISTRAZIONE DATI IMPORTANTI

Data A	ANNOTAZIONI B	Contr. Ditta o esecuz. AMI C	Controllo Qualità AMI D	Ente E
15/03/14	AD ORE CELL 4082.25 EFF/TA ISP.NE FUNZ.TO (50h) COME DA C.I.P 135/14 SONO STATI SOSTITUITI I SEGUENTI PART. COLARI: 1) ASSIEME MOZZO R.P. P/N 109-0101-01-7 S/N 124 PER SCAD. REVISIONE. INSTALLATO MOZZO R/P P/N 109-0101-01-7 S/N 66 2) GAMBA DI FORZA 109-0500-12-1 MN72 PER REV. INSTALLATA GAMBA DI FORZA P/N 109 0500-12-1 S/N 17. 3) ATTUATORE P/N 109-0500-10-3 S/N 28E PER AER.NE P.T. IMBARCATO ATTUATORE P/N 109-0500-10-3 S/N 137E 4) SOSTITO MOZZO E PALE R/E P/N 109 0131 02 19 S/N 266 PALE P/N 109 0132 02 121 S/N A3-771 - A5-0298 INSTALLATO MOZZO R/E P/N 109 0131 02 19 ~~E PALE P/N 109~~ S/N 251 E PALE P/N 109 0132 02 121 S/N A5030 E K 24. 5) È STATO EFF/TO UN INTERVENTO TEC. AD OPERA DELLA DITTA AGUSTA (NR 034/14 DEL 17.01.2014) PER LA SOST.NE DEL MANICOTTO P/N 109 0130 44 1 DELLE LEVE P/N 109 0130 21 1 - P/N 109 0130 62 1 - P/N 109 0130 43 7 - BIELLETTA 109 0130 20 1 FACENTI PARTE DEL SISTEMA DI COMANDO PASSO DEL R/E. 6) È STATO EFF/TO UN INTERVENTO TEC. AD OPERA DELLA DITTA AGUSTA (NR 029/14 DEL 16/01/14) PER LA SOSTITUZIONE DELLE IMPUGATURE BARRA CICLICO P.L. E COPIL. IN QUANTO NON IN CONFIGURAZIONE SECONDO IL MANUALE DI RIF. -4.			8° Reparto Volo Polizia di Stato FIRENZE

Firme

8° REPARTO VOLO P. di S. FIRENZE

20 NOV. 2019

COPIA CONFORME ALL'ORIGINALE

IL RESPONSABILE UTA
V. Isp. della Polizia di Stato
VEZZANI ROBERTO

8° Reparto Volo Polizia di Stato FIRENZE

Modulario Poligrafato 188

VELIVOLO - MOTORE - P/B - ELICA - M.M. 147 (foglio N. 44 di 44 fogli)

Mod. 162 (aeromobili) ex DP5240

REGISTRAZIONE DATI IMPORTANTI

Data A	ANNOTAZIONI B	Contr. Ditta o esecuz. AMI C	Controllo Qualità AMI D	Ente E
15/3/14	CONTINUA ISP. FUNZ.TO cell 4072:25			
	SONO STATI SOST.TI I SEGUENTI PARTICOLARI:			
	- DISTRIBUTORE COMANDO FRENI P/N 109.0506.58.1 S/N WN38			
	CON S/N 27 (TRATTAMENTO FLUIDO IDR.CO);			
	- PANNELLO COMANDO TRASBORDO P/N 275175-104			
	S/N 3719 (LUCE OFF) CON P/N 2702436-080 S/N 679;			
	- TRASMETTITORE PRESS OLIO TMAX P/N 109.0729.24.3			
	S/N 5744167 CON S/N 429.			
	- SONO STATE APP.TE LE SEGUENTI P.T.:			
	1) AER.1H.CH109A/CH109B - 423 col 25.11.13 P.T.^			
	(sost.ne dei dadi che fissano il supp.to P.O.)			
	2) AER.1H.CH109A/CH109B - 422 col 15.11.13			
	(App.ne integrazione PROSEAL 700 in funzioni)			
	AL TERMINE DELL'ISPEZIONE SONO STATI EFF.TI VOLI			
	OFFICINA X TAKING e RIL.TO R/P e R/C.			
	EFF.TO VOLO PROVA CON ESITO FAVOREVOLE.		Sez. Tecnica 8° RVFI	8° Reparto Volo Polizia di Stato FIRENZE
27/3/14	ORE CEL 4081:35: DIFFICOLTÀ M.D. x VOLO @ P STADIO			
	AVVENUTA ACCENSIONE ENG. CHIP #1. EFF.TA PROCEDURA		Sez. Tecnica 8° RVFI	8° Reparto Volo Polizia di Stato FIRENZE
	CONT DA NW2 SENZA ULTERIORI ANOMALIE.			

8° REPARTO VOLO P. di S. FIRENZE

28 NOV. 2019

COPIA CONFORME ALL'ORIGINALE

IL RESPONSABILE UTA
V. Isp. della Polizia di Stato
VEZZANI ROBERTO

Bimespa-Roma - Comm. 12807 - Ord. 94789 - 1997 - c. 4.000

VELIVOLO - MOTORE - P/B - ELICA - M.M. 1147 (foglio N. 47 di __ fogli)

Mod. 162 (aeromobili) ex DP5240

REGISTRAZIONE DATI IMPORTANTI

Data A	ANNOTAZIONI B	Contr. Ditta o esecuz. AMI C	Controllo Qualità AMI D	Ente E
28/3/14	AD ORE CELL 4084:30 C/O IL 2° REGG.TO IDRA L. BRACCIANO (ESERCITO) IL PJ 47 È STATO SOTTOPOSTO A BONIFICA DA AMIANTO E NECESSIVA RIMOZIONE E SOST.NE PASTICCHE FRENO R/P IN APPLICAZIONE DELLA P.T. AER. N. CH 109 - 420 ed 08/10/2013. INTERVENTO TECNICO EFF.TO DA AIRSTAW CON WR 259/14 del 28/03/14 e DA LETTERA DITTA FILTETAL SrL n° 950/14 del 28/3/14 e da CERTIFICATO di ANALISI ASL L. VITTORIO (CRA) n° 619/2014 del 28/03/14.			28 NOV. 2019 COPIA CONFORME ALL'ORIGINALE IL RESPONSABILE UTA V. Isp. della Polizia di Stato VEZZANI ROBERTO Sez. Tecnica 8° R.V.P. 8° Reparto Volo Polizia di Stato FIRENZE
16/5/14	AD ORE CELLULA 4097:40 EFF.TA ISP.NE PULZ.TO SEC.TE P.i. ed ITI CONS DI CIP. 137/14. - EFF.TO I CTR OGNI 300h/6 mesi Punti 8.1 e 8.2.; CTR 600h/24 mesi Punti 9.2 e 9.3; SOST.TI OLIO TRAX P.le e FILTRO e OLIO SCAT P.°; SOST.TO FLUIDO IDR.CO IMP.TI VOLO e SEMPRI. - SOST.TO ALTERNATORE I° PIL P/N 109.0729.09.3 S/N 15482 CON S/N 82004; - SOST.TO ACCUMULATORE IDR.CO P/N 0-6086 S/N 495 CON S/N 332; EFF.TO VOLO PROVA CON PROVE POTENZA A TERRA DALL'ESITO FAVOREVOLE		Sez. Tecnica 8° R.V.P.	8° Reparto Volo Polizia di Stato

Modulario Poligrafato 188

VELIVOLO - MOTORE - P/B - ELICA - M.M. 9147 (foglio N. 17 di __ fogli)

Mod. 162 (aeromobili) ex DP5240

28 NOV. 2019
COPIA CONFORME ALL'ORIGINALE
IL RESPONSABILE UTA
V. Isp. della Polizia di Stato
VEZZANI ROBERTO

8° REPARTO VOLO P. di S. FIRENZE

REGISTRAZIONE DATI IMPORTANTI

Data A	ANNOTAZIONI B	Contr. Ditta o esecuz. AMI C	Controllo Qualità AMI D	Ente E
26/6/14	AD ORE CELLULA 4138:50 (dopo aver aggiunto 16:10 ore x ITR SEZ 38) EFF.TA ispezione Intermedio (7^); APPLICATO P.I. ed ITR come da CIP 138/14. SOST.TO IL FILTRO TRAX P.le; SOST.TO SPAZZOLA TERGICRISTALLO. EFF.TO VOLO PROVA CON ESITO FAVOREVOLE.		Sez. Tecnica 8° RV. FI	8° Reparto Volo Polizia di Stato FIRENZE 7^ 100h
2/8/14	DOPO FUNZ.TO A SCATTI DELLA PEDALIERA, SONO I GOKTNS CON LEGGERA VARIAZIONE SULL'ASSE YAW, EFF.TA LA SOST.NE DELL'ATTUATORE LINEARE DEL CICLICO LATERALE P/N 109.0020.86.1 (P/N 4012373-909) S/N 97123089-S/N 97123117 CON PARI P/N ed S/N 79080796 S/N 79080797 (PRELEVATI DA PS 44); EFF.TE PROVE TECNICHE A TERRA ed IN VOLO CON ESITO FAVOREVOLE; SOST.NE EFF.TA IL 5/8/14 CELLULA 4146.10.		Sez. Tecnica 8° RV. FI	8° Reparto Volo Polizia di Stato FIRENZE
09/09/14	AD ORE CELLULA 4164:00 EFF.TA ISPEZ. DI FUNZ.TO; APP.TO P.I. ed ITR COME DA CIP 139/14. SONO STATI SOST.TI I SEGUENTI PARTICOLARI: - TRAX P.le P/N 109.0400.02.107 S/N 80 (900h/48mesi) CON P/N 109.0400.02.3 S/N 113 (DWR 309/15) - - LEVA P/N 109.0110.54.1 S/N FR096 CON S/N FR024; - SPARCATI TTR 2 S/N 835768; INSTANTI S/N 270387;		Sez. Tecnica 8° RV. FI	8° Reparto Volo Polizia di Stato FIRENZE

Binospa-Roma - Comm. 12807 - Ord. 94789 - 1997 - c. 4.000

COPIA CONFORME ALL'ORIGINALE

28 NOV. 2019

IL RESPONSABILE UTA
8° Reparto Volo Polizia di Stato
V. Isp. della Polizia di Stato
VEZZANI ROBERTO

8° Reparto Volo Polizia di Stato FIRENZE

VELIVOLO - MOTORE - P/B - ELICA - M.M. (foglio N. 44 di __ fogli)

Mod. 162 (aeromobili) ex DP5240

REGISTRAZIONE DATI IMPORTANTI

Data A	ANNOTAZIONI B	Contr. Ditta o esecuz. AMI C	Controllo Qualità AMI D	Ente E
	CONTINUA 1SP. FUNZ.LE 4164:00			
	- LEVA P/N 109.0110.60.1 S/N A0004 CON S/N F2020 -			
	- MANICOTTI P/N 109.0110.23.1 (S/N non indicati) CON ANALOGHI PARTICOLARI STESSO P/N (S/N non indicati) RIS' 2 -			
	- ASSY TUBO COMBUST. P/N 109.0611.22.1 CON ANALOGO PARTICOLARE STESSO P/N (S/N non indicati)			
	- ASSY MOZZO R/C P/N 109.0131.02.19 S/N 251 CON INSTALLATO PAN R/C P/N 109.0132.02.121 S/N K24 ed S/N A5-0309. INSTALLATO MOZZO S/N 266 STESSO P/N e PALA R/C S/N A3-771 ed S/N A5-0288 STESSO P/N.		1SP. FUNZ 4164:00	
	- ALTIM. BAROMETRICO P/N 109.0729.34.1 (16034) S/N 13615 CON PAN P/N ed S/N 13588.			
	- ALTIM. CODIFICATORE P/N 101420-11225 S/N G113122 CON PAN P/N ed S/N C126916.			
	- INTERRUTTORE DIFF.LE COMBUST. P/N 42D208 S/N 10613 CON PAN P/N ed S/N 11628.			
	- VALVOLA RISCALDAMENTO CABINA P/N 97914211 S/N CON PAN P/N ed S/N 2694.			
	- FILTRO TIRAT. P/N 109.0401.19.107			
	- FILTRI (2) P/N KD651510 DELL'IMP.TO COMB.LE.			

Modulario Polistato 188

28 NOV. 2019
COPIA CONFORME ALL'ORIGINALE

IL RESPONSABILE UTA
Isp. della Polizia di Stato
VEZZANI ROBERTO

VELIVOLO - ~~MOTORE~~ - ~~R/B~~ - ~~ELICA~~ - M.M. 968 (foglio N. 15 di __ fogli)

Mod. 162 (aeromobili) ex DP5240

REGISTRAZIONE DATI IMPORTANTI

Data A	ANNOTAZIONI B	Contr. Ditta o esecuz. AMI C	Controllo Qualità AMI D	Timbro E
	ALTRIMENTI DELL'ISPEZIONE EFF.TA RIFOLAZIONI e AGGIUST.TI			
11/10/14	CONSEGUENTI. EFF.TA VOLO PROVA CON ESITO FAVOREVOLE.		Sez. Tecnica 8° R/V FI	8° Reparto Volo Polizia di Stato FIRENZE
11/10/14	AD ORE CELLULA 4167:15 SBARCATO IL PANNELLO ICS			
	P/N 109.0729.19.1 S/N 0362 (INEFF.TO). INSTALLATO			
	STESSO P/N ed S/N 0001 (EX PISA).			
12/10/14	ORE CELLULA 4167:15 - PER CAMBIO CONFIGURAZIONE			
	VENGONO SBARCATI I SEG.TI PANNELLI ICS P/N			
	109.0729.29.1 S/N 0001 S/N 0027 S/N 0039			
	E SOST.TI CON P/N 109.0729.19.3 S/N 608			
	S/N 218 ed S/N 650.		Sez. Tecnica 8°	8° Reparto Volo Polizia di Stato FIRENZE
12/10/14	RILEVATO LO SCOLLEGAMENTO DEL CUSCINETTO P/N 109.0616.22.1			
	(SENZA S/N) RELATIVO AL SUPPORTO P/N 109.0616.07.2 (SENZA S/N)			
	DELLA VENTOLA EFF.TO SI PROVETTO #1. SOST.TO IL SUPPORTO CON			
	STESSO P/N (S/N A0004) e RELATIVO CUSCINETTO (SENZA S/N).		Sez. Tecnica 8° R/V. FI	8° Reparto Volo Polizia di Stato FIRENZE
19/10/14	RILEVATA ACCENSIONE SPIA ALLARME CHIP MOT. #2 ORE MOT. 2648:45			
	(ORE CELLULA 4166:35 DOPO 1'20 x VOLO STADIO). EFF.TI			
	CTR CORE DA MAN APP.LO e, DOPO 30' F.I.T., RITESTO			
	IN EFFICIENZA (1^ ACCENSIONE)		Sez. Tecnica 8° R/V. FI	8° Reparto Volo Polizia di Stato FIRENZE
04/12/14	AT DIRE ORELL. 4189.00 EFF/TA ISP/NE DI TUNTO (50h) APPLICATE P.T.			
	RIB I.T.I COME DA CAP 14.0/14. EFF.TO VOLO PROVA CON ESITO			8° Reparto Volo Polizia di Stato FIRENZE
	FAVOREVOLE.			

Bimospa-Roma - Comm. 12807 - Ord. 94789 - 1997 - c.4.000

VELIVOLO - MOTORE - P/B - ELICA - M.M. (foglio N. 56 di ___ fogli)

Mod. 162 (aeromobili) ex DP5240

REGISTRAZIONE DATI IMPORTANTI

Data A	ANNOTAZIONI B	Contr. Ditta o esecuz. AMI C	Controllo Qualità AMI	Ente
17/12/14	DURANTE ATTIVITÀ DI VOLO SI È DIPETTAMENTE ACCESA e POI SPENTA LA SPIA AMBRA RELATIVA AL FUEL FILTER MOT. # 1. A SEGUITO DEI CONTROLLI EFF.TI SUI FILTRI BASSA PRESSIONE E ALTA PRESSIONE DI ENTRAMBE LE LINEE DI ALIMENTAZIONE DAL SERBATOIO AI TITOLARI, È STATO RINVENUTO CARBURANTE "ANOMALO" PER COLORE E CONSISTENZA DEL RESIDUO NEL FILTRO. SOSPETTANDO LA CONTAMINAZIONE DEL CARBURANTE IL P/J 48 VIENE SOSTITUITO DALL'ATTIVITÀ VOLATIVA. I FILTRI B.P e A.P, UNITAMENTE A CAMPIONI DI CARBURANTE PRELEVATI DAI SERBATOI, VERRANNO INVIATI c/o LAB. CHIMICO AM x ANALISI (S.S.V. 33/H/14 del 19/12/14) SONO STATI SOST.TI TUTTI I FILTRI (A.P. e B.P.) DI ENTRAMBE LE LINEE DI ALIMENTAZIONE. SONO STATI ISPEZIONATI E PULITI I FILTRI DEI FUEL CONTROL e FUEL NOZZLE DI ENTRAMBI I MOTORI.			28 NOV 2019 COPIA CONFORME ALL'ORIGINALE IL RESPONSABILE UTA V. Isp. della Polizia di Stato VEZZANI ROBERTO
22/01/15	ESITO FAVOREVOLE DELLE ANALISI DEI CAMPIONI; L'ATTIVITÀ VOLATIVA RIPRENDE; EFF.TI 10' DI F.J TERRA; DOPO CIRCA 60' DI VOLO, EFF.TI PRELIEVI DI CARBURANTE DAL DRENAGGIO RELATIVO ALLE POMPE A.P. DI ENTRAMBI I MOTORI; IL LIQUIDO PRELEVATO RISULTA LIMPIDO.		Sez. Tecnica AV. FI	8° Reparto Volo Polizia di Stato FIRENZE
21/1/15	APERTA P.T.A AER/H. A109-401 ed 19/9/2011 SUL PEDALIERE PILOTI. ESITO FAVOREVOLE (INT. TEC. AGUSTA)			8° Reparto Volo Polizia di Stato FIRENZE
				8° Reparto Volo Polizia di Stato FIRENZE

Modulario Poliatato 188

VELIVOLO - MOTORE - P/B - ELICA - M.M. 1) 57 (foglio N. 80 di 47 fogli)

Mod. 162 (aeromobili) ex DP5240

2 9 NOV. 2019
COPIA CONFORME ALL'ORIGINALE
IL RESPONSABILE UTA
V. sp. della Polizia di Stato
VEZZANI ROBERTO

REGISTRAZIONE DATI IMPORTANTI

Data A	ANNOTAZIONI B	Contr. Ditta o esecuz. AMI C	Controllo Qualità AMI D	Firma E
07/02/15	AD ORE CELLULA 4214:25 EFF.TA ISP.NE FUNZ.TO APP.TE P.T. ed ITI CONS DA CIR 141/15. SONO STATI SOST.TI I SEGUENTI PARTICOLARI:			
	- CENTRALINA IDR.CA SERVIZI P/N 109.0512.39.1 S/N 34 X TRAFILAMENTO FLUIDO IDR.CO DALL'ACCOPP.TO MOTORE/SERBATOIO INSTALLATA S/N 25 (DSA) STESSO P/N;			
	- SOST.TI I FILTRI DI FLUIDO IDR.CO DELLA CENTRALINA P/N 572759 (AN 6235-4A) e (AN 6235-3A);			
	- SOST.TA LAMPADA ANTICOLLISIONE INF.RE P/N ALTOAR			
23/2/15	EFF.TO VOLO PROVA CON ESITO FAVOREVOLE.		Sez. Tecnica 8° RV. FI	8° Reparto Volo Polizia di Stato FIRENZE
25/2/15	AD ORE CELLULA 4215.35 EFF.TO SBARCO SCATOLA 90° P/N 109.0440.01.13 S/N 130 (PERDITA OLIO) INSTALLATA SCATOLA 90° P/N 109.0440.01.119 S/N 220		Sez. Tecnica 8° RV. FI	8° Reparto Volo Polizia di Stato FIRENZE
27/02/15	ORE CELL 4215:35 SOST.TO ALTIM CODIF. ~~P/N C126916~~ P/N 101420-11225 S/N CM5616 CON S/N C126916			
14/05/15	AD ORE CELL. 4252:55 (ORE AGGIORNATE X ITI GEN 39 AGGIONTE 13h 10') EFF.TO ISP/NE INTERMEDIA (8ª) APPLICATE P.T. ED ITI CONS DA C.I.R 142/15. SOSTITO il MOZZO R/C S/N 109.0131.02.19 S/N 266 E PALE R/C 109-0132-02-121 S/N A3-771 E A5-0298 CON MOZZO R/C P/N 109-0131-02-15 S/N 135X E RELATIVE PALE P/N 109.0132.02.121 S/N M12X E M129. ~~EFF.TO VOLO PROVA CON ESITO FAVOREVOLE~~ SEGUE		Sez. Tecnica 8° RV. FI	8° Reparto Volo Polizia di Stato FIRENZE 8ª ISP/NE 100h

Bimospa-Roma - Comm. 12807 - Ord. 94789 - 1997 - c. 4.000

VELIVOLO - MOTORE - P/B - ELICA - M.M. (foglio N. 54 di 78 fogli)

Mod. 162 (aeromobili) ex DP5240

REGISTRAZIONE DATI IMPORTANTI

COPIA CONFORME ALL'ORIGINALE

Data A	ANNOTAZIONI B	Contr. Ditta o esecuz. AMI C	Controllo Qualità AMI D	Ente IL RESPONSABILE UTA V. Isp. della Polizia di Stato VEZZANI ROBERTO 8° ISP. NR 100
	EFF/TI CONTROLLI PREVISTI OGNI 1200 ORE/6 ANNI AL MARTINETTO DI AZIONAMENTO DEL CARRELLO ANT. P/N 109-0500-10-3 S/N 247 AD ORDRA DI INTERVENTO TECNICO AGUSTA. EFFETT. VOLO PROVA CON ESITO FAVOREVOLE. SOSTITO BEEPER (MOT #1) P/N S/LC 95481 S/N 1431 CON STESSO P/N S/N 1210		Sez. Tecnica 8° RV. FI	8° Reparto Volo Polizia di Stato FIRENZE
16/5/15	AT ORE CELL. 4255:05 (VEDERE CIP 143/15) È STATA SOSTITUITA, CAUSA CORIDSA PERDITA DI OLIO LA TRAX. P.LE P/N 109-0400-02-3 S/N 113 CON TRAX P.LE P/N 1090400.02-10X S/N 240 - SPARGITO P.O. P/N 109.0110-01-X S/N 212 ED IMPARGATO P.O P/N ~~109-0110-38-1~~ 109.0110.01.109 S/N 66 CON RELATIVA SQUADRETTA P/N 109.0110.38.1 S/N FR015. SONO STATI EFF.TI I SEGUENTI CTR: OGNI 600h/24 mesi e 900h/48 mesi al P.O. S/N 212; OGNI 300h/6 mesi alle pompe idrauliche. APP.TA LA R.T. AER. 1H. CH109-423 P. 1° e 2° ed 25/11/13 (SOST.TI I DADI COD NUOVI P/N NAS1805-04).		Sez. Tecnica 8° RV. FI	8° Reparto Volo Polizia di Stato FIRENZE
4/7/15	SUL ELI CON 4277:55 EFF.TA ISP. N° 254 CORR DA CIP 144/15. SOST.TO FLUIDO IDRAULICO COMMUN VOLO E POSTI I FILTRI. EFF.TO VOLO PROVA COD ESITO FAVOREVOLE. EFF.TO IL CTR PREVISTO SGU SUPERFICI INSTALLATI (R.T. AER SUPERFICI-101)		Sez. Tecnica 8° RV. FI	8° Reparto Volo Polizia di Stato FIRENZE
27/7/15				

Modulario Poligrafico 188

VELIVOLO - MOTORE - P/B - ELICA - M.M. 48 (foglio N. 52 di 52 fogli)

Mod. 162 (aeromobili) ex DP5240

2 8 NOV. 2019
COPIA CONFORME ALL'ORIGINALE

IL RESPONSABILE UTA
V. isp. della Polizia di Stato
VEZZANI ROBERTO

REGISTRAZIONE DATI IMPORTANTI

Data A	ANNOTAZIONI B	Contr. Ditta o esecuz. AMI C	Controllo Qualità AMI D	Firma E
31/8/15	CELL. 4291:45 SOST.TO RMI 1° PILOTA P/N 4002964-444 S/N 79102305 CON PARI P/N ed S/N 7877653		Sez. Tecnica 8° R.V.P.	8° Reparto Volo Polizia di Stato FIRENZE
11/9/15	ORE CELL. 4291:45 EFF.TO LO SBARCO DEGLI ALBERI P/N 109.8412.02.1 S/N 119 e P/N 109.8412.02.3 S/N 299 x APP.TO P.TAER. AM.A109-430 ed 26/6/15 e APP. A ed 02/09/15. INTERVENTO TECNICO EFF.TO CON PERSONALE AJUTA WESTLAND COME DA WR 765/15 del 11/9/15. DURANTE L'APP.TO DELLA P.T.A. È STATO NECESSARIO RIMUOVERE E QUINDI SOSTITUIRE CON NUOVI PARTICOLARI, I COLLARI P/N 109.0425.08.1 (Qtà 7) DI ACCOPPIAMENTO ALBERO/CUSCINETTO DI ROTAZIONE. REINSTALLATI I LOPPOLI CON RELATIVI CUSCINETTI e COLLARI NUOVI RISPETTIVA ALBERI. DOPO LA REINSTALLAZIONE DEI DUE ALBERI EFF.TO 10' f.t. TERRA x VERIFICHE e 20' DI VOLO OPERATIVA.	Sez. Tecnica 8° R.V.P.	11/9/15	8° Reparto Volo Polizia di Stato FIRENZE
23/09/15	ORE CELL. 4298.45 APPLICATO B.T. 109-150 (ALERT) ED 17/09/2015 PARTE 1° - ISP/NE VISIVA DELLE PALE R/P P/N 109-0103-01-7/-9/-115	CIA		8° Reparto Volo Polizia di Stato FIRENZE
2/10/15	ORE CEL 4302:55 EFF.TA ISP. FUNZ.TO APP.TO P.T. ed TT CONF DA CIR 146/15; EFF.TO I CIR OGNI 300h/6 mesi ALBERO POTENZA INTERNUCHE e DI USCITA PULIZIA; SOST.TO I FILTRI A/P (300h/12 mesi). SOST.TO OLIO			

Bimospa-Roma - Comm. 12807 - Ord. 94789 - 1997 - c. 4.000

REGISTRAZIONE DATI IMPORTANTI

Data A	ANNOTAZIONI B	Contr. Ditta o esecuz. AMI C	Controllo Qualità AMI D	Ente E
lefre	TTAX. P.le e SCHT P.° SOST.TO IL MOTORE R/P P/N 109.0101.01.7 S/N 66 (600h/24 mesi) CON S/N 41. SOST.TO MASTINTTI R/P P/N 109.0110.42.6 S/N 262 CON S/N 163. EFF.TO VOLO PROVA CON ESITO FAVOREVOLE		Sez. Tecnica 8° RV.P.	8° Reparto Volo Polizia di Stato FIRENZE
22/1/16	AD ORE CELLULA 4322:55 INIZIATA ISP 25h CONTE DA CIP 147/16. SBARCATO ALBERO ANT RIC P/N 109.0425.41.1 S/N G33477 PER DANNEGGIAMENTO DOVUTO A CORPO ESTRANEO (S.S.V. 1/H/2010). SBARCATA LA TTAX P.le P/N 109.0400.02/07 S/N 240 PER ISP. SPECIALE 900h/48 mesi; SBARCATI I MASTINETTI R/P P/N 109.0110.42.4 S/N 1150, P/N 109.0110.42.5 S/N 239 e P/N 109.0110.42.6 S/N 163 PER ISP. SPECIALE 600h/24 mesi e 900h/48 mesi. AL FINE DI INVIARE LA CELLULA C/O IDONEA DITTA PER BONIFICA DA AMIANTO, VENGONO SBARCATI I SEGUENTI PARTICOLARI: 1) TIMOTORI P/N 6293660 S/N 831048 ed S/N 270387; 2) EQUILIBRATORE DX P/N 109.0200.02.94 S/N EM 103; 3) EQUILIBRATORE SX P/N 109.0200.02.93 S/N EM 107; 4) SCATOLA 90° P/N 109.0440.01.119 S/N 270; 5) MANICOTTO P/N 109.0435.31.1 S/N A0619; 6) BIELLETTE P/N 109.0130.20.1 S/N non indic. (Qtà 2) 7) LEVA P/N 109.0130.62.1 S/N M0396; 8) LEVA P/N 109.0130.21.1 S/N non indic. (Qtà 1)		P. di S. FIRENZE 8° REPARTO VOLO	20 NOV. 2010 COPIA CONFORME ALL'ORIGINALE IL RESPONSABILE UTA V. Isp. della Polizia di Stato VEZZANI ROBERTO
			Sez. Tecnica 8° RV.P.	8° Reparto Volo Polizia di Stato FIRENZE

Modulario Polstato 188

VELIVOLO - MOTORE - P/B - ELICA - M.M.U. 42 (foglio N. 54 di 54 fogli)

Mod. 162 (aeromobili) ex DP5240

REGISTRAZIONE DATI IMPORTANTI

Data A	ANNOTAZIONI	Contr. Ditta o esecuz. AMI C	Controllo Qualità AMI D	Ente E
	continua Isp. lett 4328/55	Sez. Ricerca 8° R.V.P.S.		8° Reparto Volo Polizia di Stato FIRENZE
	9) BILANCIERE P/N 109.0130.08.1 S/N AV 711;			
	10) ALBERO TORSIONE P/N 109.0130 33.1 S/N G64212-			
	11) BIELLETTA P/N 109.0130.60.109 S/N MOR 1654			28 NOV. 2019
	12) LEVA P/N 109.0130.43.115 S/N MO902			COPIA CONFORME ALL'ORIGINALE
	13) SCORREVOLE P/N 109.0130.11.7 S/N MO 132			
	14) MANICOTTO P/N 109.0130.44.1 S/N G45679			IL RESPONSABILE UTA
	15) MOZZO R/P P/N 109.0101.01.7 S/N 41			V. Isp. della Polizia di Stato
	16) BIELLETTA P/N 109.8110.16.1 S/N A0546			VEZZANI ROBERTO
	17) BIELLETTA P/N 109.8110.17.105 S/N 2000132953			
	18) MANICOTTO P/N 109.0110.69.107 S/N non noto.			
	19) MANICOTTO P/N 109.0110.69.107 S/N non noto			
	20) BIELLETTE R/P P/N 109.0110.59.105 S/N 1451; S/N 1452 S/N 1487 ed S/N ~~1459~~ 1495;			
	21) PALE R/P P/N 109.0103.01.115 S/N J101014 S/N J103689 S/N J103690 S/N J103691-			
	22) GHIERA RITEGNO P/N 109.0101.79.1 S/N FR 026			
	23) BULLONI P/N 109.0101.62.1 S/N non noto (Qtà 3) -			
	24) BULLONI P/N 109.0101.62.3 S/N non noto. (Qtà 5) -			
	25) ANELLO CONICO P/N 109.0101.80.1 S/N 75 -			
	26) ANELLO CONICO P/N 109.0101.21.1 S/N 003-			8° Reparto Volo Polizia di Stato FIRENZE
	Segue			

Bimospa-Roma - Comm. 12807 - Ord. 94789 - 1997 - c. 4.000

REGISTRAZIONE DATI IMPORTANTI

Data A	ANNOTAZIONI B	Contr. Ditta o esecuz. AMI C	Controllo Qualità AMI D	Ente E
	CONTINUA			8° Reparto Volo Polizia di Stato FIRENZE
	27) FLANGIA P/N 109.0130.86.1 S/N non indic			
	28) DADO P/N 109.0130.85.1 S/N non indic.			
	29) PERNO STATICO P/N 109.0130.27.5 S/N non indic			28 NOV 2019
	30) BIELLETTA P/N 109.0130.05.9 S/N non indic			COPIA CONFORME ALL'ORIGINALE
	31) BIELLETTA P/N 109.0130.05.17 S/N L817			
	32) MOZZO R/C P/N 109.0131.02.15 S/N 135X			IL RESPONSABILE UTA
	33) PALO R/C P/N 109.0132.02.121 S/N M128 S/N M129			Isp. della Polizia di Stato
	34) ALBERI MOTORE/TRAS P/N 109.0405.22.103 S/N 110 ed S/N 585			VEZZANI ROBERTO
	35) ACCOPPIATORI P/N 109.0619.36.3 S/N A0734 ed S/N A0728			
	36) FLANGE P/N 109.0600.10.9 S/N 68 ed S/N A0177			
	37) PIATTO OSCILLANTE P/N 109.0110.01.109 S/N 66 e SQUADRETTA P/N 109.0110.38.1 S/N FR015			
	38) LEVA SCUDOTTA P/N 109.0110.60.1 S/N A0204			
	39) LEVA SCUDOTTA P/N 109.0110.54.1 S/N G70189			
	40) MANICOTTO P/N 109.0110.21.3 S/N Non indic (QHT2)			
	41) GAMBA CARRELLO ANT. P/N 109.0500.121 S/N 17 e MANTINETTO AZ.G P/N 109.0500.10.3 S/N 247			
	42) ADATTATORE P/N 109.0425.01.3 S/N A0406; S/N A0422 S/N A0318 e S/N A0429.	Sez. Tecnica [illegible] FI		8° Reparto Volo Polizia di Stato FIRENZE

VELIVOLO - MOTORE - P/B - ELICA - M.M. 6147 (foglio N. 57 di 57 fogli)

Mod. 162 (aeromobili) ex DP5240

Modulario Poistato 188

VELIVOLO - MOTORE - P/B - ELICA - M.M. (foglio N. 57 di ___ fogli)

Mod. 162 (aeromobili) ex DP5240

REGISTRAZIONE DATI IMPORTANTI

Data A	ANNOTAZIONI B	Contr. Ditta o esecuz. AMI C	Controllo Qualità AMI D	Ente E
	segue			8° Reparto Volo Polizia di Stato FIRENZE
	43) GIUNTO THOMAS P/N 109.0427.02.5 (04/4) senza S/N			
	44) STARTER SEN P/N 23032-027 S/N 24257 ed S/N 11284			
	45) POMPA IDRAULICA P/N 109.076.37.103 S/N 526 ed S/N 578			
07/03/16	INVIATA LA CELLULA DEL PS 48 C/O LA DITTA ~~EUROAVIA~~ SRL DI REGGIO EMILIA X BONIFICA DA AMIANTO IN APP.NE ALLA P.T.A. AGR. 1H.A109-425 ed 04/02/14 e SUPP.TO A del 18/07/2014.			28 NOV. 2019 COPIA CONFORME ALL'ORIGINALE IL RESPONSABILE UTA V. Isp. della Polizia di Stato VEZZANI ROBERTO
29/4/16	CELLULA PS 48 RIENTRATA AL 8°R.V. DOPO BONIFICA (COME DA DICHIARAZIONE DI RIAMMISSIONE IN SERVIZIO n° 12.B/2016 del 29/4/16.			
9/5/16	A SEGUITO DELLE SCADENZE DEL LIC, L'ISP.NE 25h n° 147/16 VIENE INTERROTTA e TRASFORMATA IN ISPEZIONE INTERMEDIA 100h CON L'EMISSIONE DEL CIP 142/16 del 09/05/16 (2/H/16); TRATTANDOSI DI ISP. INTERMEDIA VIENE APP.TA LA TTI JEN 39 (COMPUTO DEL FUNZ.TO A TERRA) PER CUI LE NUOVE ORE DI FUNZ.TO SONO LE SEGUENTI: CELLULA 4341,25; T/MOT #1 (S/N 831048) 3997:55 e T/MOT #2 (S/N 270387) 2826:25.			
17/5/16	I DUE T/MOTORI SOPRA INDICATI VENGONO INVIATI C/O LA DITTA PIASSIO AEROSPACE S.F. LIGURE PER BONIFICA DA AMIANTO (vedi LIB. IDENTITÀ DEL SINGOLO MOTORE).			
16/6/16				
14/7/16	DURANTE L'ISP. 100h VENGONO SBARCATE (e NUOVAMENTE) RE-INSTALLATE LE GAMBE CARRELLO PRINCIPALE LATO DESTRO P/N 109.0500.13.102 S/N HN 28 e LATO SINISTRO			8° Reparto Volo Polizia di Stato FIRENZE

segue

Bimospa-Roma - Comm. 12807 - Ord. 94789 - 1997 - c. 4.000

REGISTRAZIONE DATI IMPORTANTI

Data A	ANNOTAZIONI B	Contr. Ditta o esecuz. AMI C	Controllo Qualità AMI D	Ente E
	CONTINUA	Sez. Tecnica 8° R. FI		8° Reparto Volo Polizia di Stato FIRENZE
	P/N 109.0500.13.101 S/N 129 DOPO ESSERE STATE ISPEZIONATE			
	CON DA 188. SPEC. OGNI 1200 h/ 6 ANNI e OGNI 12 ANNI, DA UN			
	TECNICO DITTA LEONARDO HELICOPTERS DI FRASSINONE			28 NOV. 2019
	SONO STATI REINSTALLATI I SEGUENTI PARTICOLARI:			COPIA CONFORME ALL'ORIGINALE
	1) ALBERO ANTERIORE RIC P/N 109.0425.41.1 S/N 104;			IL RESPONSABILE UTA
	2) EQUILIBRATORE Dx P/N 109.0200.02.94 S/N EM 103;			V. Isp. della Polizia di Stato
	3) EQUILIBRATORE Sx P/N 109.0200.02.93 S/N EM 107;			VEZZANI ROBERTO
	4) SCATOLA 90° P/N 109.0440.01.115 S/N 286;			
	5) MANICOTTO P/N 109.0435.31.1 S/N L69;			
	6) BIELLETTE P/N 109.0130.20.1 (QTY 2) S/N non indicato;			
	7) LEVA P/N 109.0130.62.1 S/N A0016;			
	8) LEVA P/N 109.0130.21.1 S/N non indic.			
	9) ALBERO TORSIONE P/N 109.0130.33.1 S/N J121525;			
	10) BIELLETTA P/N 109.0130.60.3 S/N non indic.			
	11) BILANCIERE P/N 109.0130.08.1 S/N FR 00;			
	12) LEVA P/N 109.0130.43.7 S/N non indic.;			
	13) SCORREVOLE P/N 109.0130.11.7 S/N L38;			
	14) MANICOTTO P/N 109.0130.44.1 S/N A0059;			
	15) FLANGIA P/N 109.0130.86.1 S/N non indic.;			
	16) DADO P/N 109.0130.85.1 S/N non indic.;			8° Reparto Volo Polizia di Stato
	17) FERRO STATICO P/N 109.0130.27.5 S/N non indic			

segue

VELIVOLO - MOTORE - P/B - ELICA - M.M. 0548 - (foglio N. 5 di __ fogli)

Mod. 162 (aeromobili) ex DP5240

Modulario Poistato 188

VELIVOLO - MOTORE - P/B - ELICA - M.M. (foglio N. 56 di __ fogli)

Mod. 162 (aeromobili) ex DP5240

REGISTRAZIONE DATI IMPORTANTI

Data A	ANNOTAZIONI B	Contr. Ditta o esecuz. AMI C	Controllo Qualità AMI D	Ente E
	CONTINUA	Sez. 8° R.P. FI.		8° Reparto Volo Polizia di Stato FIRENZE
	– 18) BIELLETTE PIN 109.0130.05.9 S/N 818 ed S/N 678;			
	– 19) MOZZO RIC PIN 109.0131.02.115 S/N 135X;			
	– 20) PALE RIC PIN 109.0132.02.121 S/N H128 ed S/N H129;			
	– 21) TIMONERIA PIN 6893660 S/N 831048 ed S/N 270387;			
	– 22) SUBERI MOT/TRAS PIN 109.0405.22.103 S/N 110 ed S/N 585			
	– 23) ACCOPPIATORI PIN 109.0619.36.3 S/N A0734 ed S/N A0728			
	– 24) FLANGE PIN 109.0600.10.9 S/N 68 ed S/N A0177;			
	– 25) TRAX PIN 109.0400.02.3 S/N 113;			
	– 26) PIATTO OSCILLANTE PIN 109.0110.01.109 S/N 66 e SQUADRETTA PIN 109.0110.38.1 S/N FR015;			
	– 27) LEVA SCISSORA PIN 109.0110.60.1 S/N A0204;			
	– 28) LEVA SCISSORA PIN 109.0110.54.1 S/N G70189;			
	– 29) MANICOTTI PIN 109.0110.21.3 S/N non indic. (Qtà 2)			
	– 30) GAMBA CARRELLO ANT. PIN 109.0500.12.1 S/N 122 e RELATIVO ~~CARRELLO~~ MANICOTTO DI A2.TO PIN 109.0500.10.3 S/N 247;			
	– 31) ADATTATORI PIN 109.0425.01.3 S/N A0406 ed S/N A0428 S/N A0429 ed S/N A0318;			
	– 32) GIUNTI THOMAS PIN 109.0425.02.5 (Qtà 4) S/N non indic.			
	– 33) STAFFETTE SENTITORI PIN 23032-027 S/N 24257 ed S/N 11284;			

28 NOV. 2019

COPIA CONFORME ALL'ORIGINALE

IL RESPONSABILE UTA
V. Isp. della Polizia di Stato
VEZZANI ROBERTO

Bimospa-Roma - Comm. 12807 - Ord. 94789 - 1997 - c. 4.000

VELIVOLO - ~~MOTORE~~ ~~P/B~~ ~~ELICA~~ - M.M. 8478 (foglio N. 56 di __ fogli)

Mod. 162 (aeromobili) ex DP5240

REGISTRAZIONE DATI IMPORTANTI

Data A	ANNOTAZIONI B	Contr. Ditta o esecuz. AMI C	Controllo Qualità AMI D	Ente E
	CONTINUE			
	34) POMPE IDRAULICHE P/N 109.0760.37.103 S/N 526 e S/N 578;		Sez. Tecnica 8° RV/FI	8° Reparto Volo Polizia di Stato FIRENZE
08/03/17	PER ESIGENZE CONNESSE ALLA RICERCA IN EFFICIENZA DEL PJ 49 VENGONO SBARCATI I SEGUENTI PARTICOLARI:			
	1) TRAX - P.le P/N 109.0400.02.3 S/N 113 CON I RELATIVI ATTACCHI P/N 109.0110.53.1 S/N 844G-156-26 e I PUNTONI P/N 109.0402.27.113 S/N A1326 ed S/N A1350;			28 NOV 2019 COPIA CONFORME ALL'ORIGINALE IL RESPONSABILE UTA V. Isp. della Polizia di Stato VEZZANI ROBERTO
	2) PIATTO OSCILLANTE P/N 109.0110.01.109 S/N 66 e RELATIVA PIASTRA D'ATTACCO P/N 109.0110.38.1 S/N FR015;			
	3) LEVA SCISSORIA P/N 109.0110.60.1 S/N A0204;			
	4) LEVA SCISSORIA P/N 109.0110.54.1 S/N G70189			
	5) TRAVERSINI P/N 109.0110.21.3 S/N non indicato (Qtà 2)			
	6) POMPE IDRAULICHE P/N 109.0760.37.103 S/N 526 ed S/N 578			
	7) PUNTONI P/N 109.0325.02.3 S/N non indicato (Qtà 2);		Sez. Tecnica 8° RV/FI	8° Reparto Volo Polizia di Stato FIRENZE
	8) PUNTONI P/N 109.0325.03.5 S/N non indicato (Qtà 2)			
24/3/17	SBARCATO TRASMETTITORE DI PRESSIONE (TORQUE) P/N 109.0729.24.115 S/N 208 (PER IL PJ 49)		Sez. Tecnica 8° RV/FI	8° Reparto Volo Polizia di Stato FIRENZE
Aprile 2017	SBARCATO ALBERO LUNGO P/N 109.8412.02.1 S/N 119 X PJ 49. AL SUO POSTO INSTALLATO L'S/N G67152 (EX PJ 49)			
	SBARCATI I CONTENITORI VENTOLA RAFFIO (DX e SX) P/N 109.0616.02.41 e P/N 109.0616.02.43 X PJ 49		Sez. Tecnica 8° RV/FI	

Modulario Polistato 188

VELIVOLO - MOTORE - P/B - ELICA - M.M. ..... - (foglio N. __ di __ fogli)

Mod. 162 (aeromobili) ex DP5240

REGISTRAZIONE DATI IMPORTANTI

Data A	ANNOTAZIONI B	Contr. Ditta o esecuz. AMI C	Controllo Qualità AMI D	Ente E
Segue	AL LOTTO POSTO INSTALLATO IL CONTENITORE VENTOLA (STELL. P/N. SOSTituito MEL P/N.			8° Reparto Volo Polizia di Stato FIRENZE
03/6/19	SBARCATO L'AMMORTIZZATORE P/N 109.0425.01.3 S/N A0318; IL GIUNTO THOMAS P/N 109.0425.025 (S/N non leggibile); IL TUBO OLIO P/N 000-01F13D134.			8° Reparto Volo Polizia di Stato FIRENZE
19/6/19	REINSTALLATA ASSY TRAX P.LE P/N 109.0400.02.3 S/N 240 (PRESENTATA IL 03/06/19). GIÀ IN PRESENTAZIONE DURA DOPO 90° E PER TRATTARSI CONTROLLO RA CAP N° 152/2019. IL P/N 48 VIENE REINTEGRATO NEI SEGUENTI PARTICOLARI: - LEVA SUSSIDIARIA P/N 109.0110.60.1 S/N L121; - LEVA SUSSIDIARIA P/N 109.0110.54.1 S/N F119270; - TIRANTI P/N 109.0110.21.3 S/N D98952 ed S/N D98953; - TRASMETTITORE R/P 109.0110.42.4 S/N 1150 e RELATIVO SUPPORTO P/N 28007GR90 S/N 4861; - TRASMETTITORE R/P 109.0110.42.5 S/N 239 e RELATIVO SUPPORTO P/N 28007GR90 S/N 4578; - TRASMETTITORE R/P 109.0110.42.6 S/N 163 e RELATIVO SUPPORTO P/N 28007GR90 S/N 4524; - R. OSCILLANTE P/N 109.0110.01.109 S/N 211 e RELATIVO ATTACCO P/N 109.0110.38.1 S/N R644 o/s			26 NOV. 2019 COPIA CONFORME ALL'ORIGINALE IL RESPONSABILE UTA V. Isp. della Polizia di Stato VEZZANI ROBERTO

Bimcopa-Roma - Comm. 12807 - Ord. 94789 - 1997 - c. 4.000

VELIVOLO - MOTORE - P/B - ELICA - M.M. ..... - (foglio N. __ di __ fogli)

Mod. 162 (aeromobili) ex DP5240

REGISTRAZIONE DATI IMPORTANTI

Data A	ANNOTAZIONI B	Contr. Ditta o esecuz. AMI C	Controllo Qualità AMI D	Ente E
Segue	- PUNTONI P/N 109.0325.023 S/N ILS2122F ed S/N ILS2123F; 0325 ~~0~~			
	- PUNTONI P/N 109.~~0110~~.035 S/N MO ~~010~~ ed S/N MO ~~010~~;			
	- POMPA IDRAULICA P/N 109.0780.37.103 S/N 444 ed S/N 246.			

IL RESPONSABILE UTA
Vi[illegible] della Polizia di Stato

DATI SOSTITUZIONE ACCESSORI

DENOMINAZIONE E NUMERO DEL PARTICOLARE A		Serie N. B	Ubicazione C	Sostituzione ogni D	Tempo funz. precedente E	Installato a a ore Totali F	Sostituzione a G	Rimosso H	Tempo totale funzionamento I	Convalida Installazione L	Rimozione M
INSTALLAZIONE	ROTORE P.										
GHIERA DI RIT.	109-0101-79-1	FR026	ELIC.	1800	DUR 1464,30	4.341,25	4.676,55	4.341,25	DUR 1464,30	8° RV-FI	8° RV-FI
BULLONE	109-0101-62-1	--	ELIC.	1800	DUR 1464,30	4.341,25	4.676,55	4.341,25	DUR 1464,30	8° RV-FI	8° RV-FI
BULLONE	109-0101-62-3	--	ELIC.	1800	DUR 1464,30	4.341,25	4.676,55	4.341,25	DUR 1464,30	8° RV-FI	8° RV-FI
ANELLO CONICO	109-0101-80-1	75	ELIC.	1800	DUR 1464,30	4.341,25	4.676,55	4.341,25	DUR 1464,30	8° RV-FI	8° RV-FI
ANELLO CONICO	109-0101-21-1	PRIVO	DI	PARTIC.							
INSTALLAZIONE	MOZZO R.P.	PRIVO	DI	MOZZO							
PALA R.P.	109.0103.01.115	K20	ELIC.	3000	1.035,05	4.341,25	6.306,20	4.341,25	1.035,05	8° RV-FI	8° RV-FI
PALA R.P.	109.0103.01.115	J136939	ELIC.	3000	1.231,10	4.341,25	6.110,15	4.341,25	1.231,10	8° RV-FI	8° RV-FI
PALA R.P.	109.0103.01.115	K2	ELIC.	3000	1.231,10	4.341,25	6.110,15	4.341,25	1.231,10	8° RV-FI	8° RV-FI
PALA R.P.	109.0103.01.115	Q192	ELIC.	3000	575,40	4.341,25	6.765,45	4.341,25	575,40	8° RV-FI	8° RV-FI

2 2 NOV 2019
COPIA CONFORME
ALL'ORIGINALE
IL RESPONSABILE UTA
V. Isp. della Polizia di Stato
VEZZANI ROBERTO

DATI SOSTITUZIONE ACCESSORI

DENOMINAZIONE E NUMERO DEL PARTICOLARE A		Serie N. B	Ubicazione C	Sostituzione ogni D	Tempo funz. precedente E	Installato a a ore Totali F	Sostituzione a G	Rimosso H	Tempo totale funzionamento I	Convalida Installazione L	Rimozione M
INSTALLAZIONE COMANDI ROTORE PRINCIPALE											
BIELLETTA	**109-8110-17-105**	**PRIVO**	**DI**	**PARTIC.**							
MANICOTTO	**109-0110-69-105**	**PRIVO**	**DI**	**PARTIC.**							
MANICOTTO	**109-0110-69-107**	**PRIVO**	**DI**	**PARTIC.**							
BIELLETTA	**109-8110-16-1**	**PRIVO**	**DI**	**PARTIC.**							
LEVA SCISSORIA	**109-0110-60-1**	**L121**	**ELIC.**	**1800R**	**892,20**	**4.341,25**	**5.249,05**	**4.341,25**	**892,20**	**8° RV-FI**	**8° RV-FI**
LEVA SCISSORIA	**109-0110-54-1**	**F119270**	**ELIC.**	**1800R**	**892,20**	**4.341,25**	**5.249,05**	**4.341,25**	**892,20**	**8° RV-FI**	**8° RV-FI**
MANICOTTO	**109-0110-21-3**	**D98952**	**ELIC.**	**1800R**	**1.721,25**	**4.341,25**	**4.420,00**	**4.341,25**	**1.721,25**	**8° RV-FI**	**8° RV-FI**
MANICOTTO	**109-0110-21-3**	**D98953**	**ELIC.**	**1800R**	**1.721,25**	**4.341,25**	**4.420,00**	**4.341,25**	**1.721,25**	**8° RV-FI**	**8° RV-FI**

8° REPARTO TRUPPE SIP

28 MAG. 2019
COPIA CONFORME ALL'ORIGINALE
IL RESPONSABILE UTA

DATI SOSTITUZIONE ACCESSORI

DENOMINAZIONE E NUMERO DEL PARTICOLARE A		Serie N. B	Ubicazione C	Sostituzione ogni D	Tempo funz. precedente E	Installato a a ore Totali F	Sostituzione a G	Rimosso H	Tempo totale funzionamento I	Convalida Installazione L	Rimozione M
MARTINETTO	109-0110-42-4	1150	ELIC.	1800R	DUR 940,15	4.341,25	5.201,10	4.341,25	DUR 940,15	8° RV-FI	8° RV-FI
SUPPORTO MART.	28007GR90	4861	ELIC.	18000	940,15	4.341,25	21.401,10	4.341,25	940,15	8° RV-FI	8° RV-FI
MARTINETTO	109-0110-42-5	239	ELIC.	1800R	DUR 639,25	4.341,25	5.502,00	4.341,25	DUR 639,25	8° RV-FI	8° RV-FI
SUPPORTO MART.	28007GR90	4578	ELIC.	18000	639,25	4.341,25	21.702,00	4.341,25	639,25	8° RV-FI	8° RV-FI
MARTINETTO	109-0110-42-6	163	ELIC.	1800R	DUR 38,30	4.341,25	6.102,55	4.341,25	DUR 38,30	8° RV-FI	8° RV-FI
SUPPORTO MART.	28007GR90	4524	ELIC.	18000	38,30	4.341,25	22.303,55	4.341,25	38,30	8° RV-FI	8° RV-FI
BIELLETTA C/P R/P	109-0110-59-105	PRIVO	DI	PARTIC.							
BIELLETTA C/P R/P	109-0110-59-105	PRIVO	DI	PARTIC.							
BIELLETTA C/P R/P	109-0110-59-105	PRIVO	DI	PARTIC.							
BIELLETTA C/P R/P	109-0110-59-105	PRIVO	DI	PARTIC.							
ASS.PIATTO OSCI.	109-0110-01-109	211	ELIC.	1800R	DUR 173,30	4.341,25	5.967,55	4.341,25	DUR 173,30	8° RV-FI	8° RV-FI
ATTACCO	109-0110-38-1	R644	ELIC.	23400	173,30	4.341,25	27.567,55	4.341,25	173,30	8° RV-FI	8° RV-FI
ASS.TRASMISSIONE	109-0400-02-107	240	ELIC.	1800	dur 232,55	4.341,25	5.908,30			8° RV-FI	
ATTACCO	109-0110-53-1	A0348	TRASM.	2300	391,00	4.341,25	6.250,25			8° RV-FI	
ATTACCO PUNTONE	109-0402-27-113	A1980	TRASM.	5000	1.185,25	4.341,25	8.156,00			8° RV-FI	
ATTACCO PUNTONE	109-0402-27-113	A1808	TRASM.	5000	1.939,25	4.341,25	7.402,00			8° RV-FI	

28 NOV. 2019
COPIA CONFORME
ALL'ORIGINALE

IL RESPONSABILE UTA
V. Isp. della Polizia di Stato
VEZZANI ROBERTO

DPV 740 ex 746-3 cat. A.M.

DATI SOSTITUZIONE ACCESSORI

DENOMINAZIONE E NUMERO DEL PARTICOLARE A		Serie N. B	Ubicazione C	Sostituzione ogni D	Tempo funz. precedente E	Installato a a ore Totali F	Sostituzione a G	Rimosso H	Tempo totale funzionamento I	Convalida Installazione L	Rimozione M
INSTALLAZIONE SUPPORTI GRUPPO SOSTENTATORE											
PUNTONE	**109-0325-02-3**	**ILS2122F**	**ELIC.**	**1800**	**892,20**	**4.341,25**	**5.249,05**	**4.341,25**	**892,20**	**8° RV-FI**	**8° RV-FI**
PUNTONE	**109-0325-02-3**	**ILS2123F**	**ELIC.**	**1800**	**892,20**	**4.341,25**	**5.249,05**	**4.341,25**	**892,20**	**8° RV-FI**	**8° RV-FI**
PUNTONE	**109-0325-03-5**	**MO 010**	**ELIC.**	**1800**	**1.041,20**	**4.341,25**	**5.100,05**	**4.341,25**	**1.041,20**	**8° RV-FI**	**8° RV-FI**
PUNTONE	**109-0325-03-5**	**MO 011**	**ELIC.**	**1800**	**1.041,20**	**4.341,25**	**5.100,05**	**4.341,25**	**1.041,20**	**8° RV-FI**	**8° RV-FI**
ATTACCO	**109-0325-08-109**	**H77026**	**ELIC.**	**1800**	**0,00**	**3.401,10**	**5.201,10**			**AGUSTA**	
ATTACCO	**109-0325-08-109**	**H77020**	**ELIC.**	**1800**	**0,00**	**3.401,10**	**5.201,10**			**AGUSTA**	
ATTACCO	**109-0325-08-109**	**H77022**	**ELIC.**	**1800**	**0,00**	**3.401,10**	**5.201,10**			**AGUSTA**	
ATTACCO	**109-0325-08-109**	**H77024**	**ELIC.**	**1800**	**0,00**	**3.401,10**	**5.201,10**			**AGUSTA**	
INSTALLAZIONE COMANDI ROTORE CODA											
MARTINETTO R.C.	**109-0040-51-103**	**133**	**ELIC.**	**2400**	**dur 578,25 tot 2714.15**	**3.599,20**	**5.420,55**			**8° RV-FI**	

28 NOV. 2012
COPIA CONFORME ALL'ORIGINALE
IL RESPONSABILE UTA
V. Isp. della Polizia di Stato
VEZZANI ROBERTO

DATI SOSTITUZIONE ACCESSORI

DENOMINAZIONE E NUMERO DEL PARTICOLARE A		Serie N. B	Ubicazione C	Sostituzione ogni D	Tempo funz. precedente E	Installato a a ore Totali F	Sostituzione a G	Rimosso H	Tempo totale funzionamento I	Convalida Installazione L	Rimozione M
INSTALLAZIONE	ROTORE CODA										
FLANGIA	109-0130-86-1	--	ELIC.	1800	dur 779,10	4.341,25	5.362,15			8° RV-FI	
DADO	109-0130-85-1	--	ELIC.	1800	dur 779,10	4.341,25	5.362,15			8° RV-FI	
FERMO STATICO	109-0130-27-5	--	ELIC.	1800	dur 779,10	4.341,25	5.362,15			8° RV-FI	
BIELLETTA	109-0130-05-9	818	ELIC.	1800	197,35	4.341,25	5.943,90			8° RV-FI	
BIELLETTA	109-0130-05-9	678	ELIC.	1800	197,35	4.341,25	5.943,90			8° RV-FI	
BILANCIERE	109-0130-08-1	FR00	ELIC.	1800	dur 380,50	4.341,25	5.760,35			8° RV-FI	
				2600	dur 380,50	4.341,25	6.560,35			8° RV-FI	
BIELLETTA	109-0130-20-1	--	ELIC.	1800	dur 779,10	4.341,25	5.362,15			8° RV-FI	
BIELLETTA	109-0130-20-1	--	ELIC.	1800	dur 779,10	4.341,25	5.362,15			8° RV-FI	
LEVA	109-0130-62-1	A0016	ELIC.	1800	dur 779,10	4.341,25	5.362,15			8° RV-FI	
LEVA	109-0130-21-1	--	ELIC.	1800	dur 779,10	4.341,25	5.362,15			8° RV-FI	
ALBERO TORS.	109-0130-33-1	J121525	ELIC.	1800	779,10	4.341,25	5.362,15			8° RV-FI	
BIELLETTA	109-0130-60-3	--	ELIC.	1800	779,10	4.341,25	5.362,15			8° RV-FI	
LEVA	109-0130-43-7	--	ELIC.	1800	407,05	4.341,25	5.734,20			8° RV-FI	
MANICOTTO	109-0130-44-1	A0059	ELIC.	1800	dur 779,10	4.341,25	5.362,15			8° RV-FI	
SCORREVOLE	109-0130-11-7	L38	ELIC.	1800	779,10	4.341,25	5.362,15			8° RV-FI	

28 NOV 2019
COPIA CONFORME ALL'ORIGINALE
IL RESPONSABILE UTA
V. Isp. della Polizia di Stato
VERZAXI ROBERTO

DATI SOSTITUZIONE ACCESSORI

DENOMINAZIONE E NUMERO DEL PARTICOLARE A		Serie N. B	Ubicazione C	Sostituzione ogni D	Tempo funz. precedente E	Installato a a ore Totali F	Sostituzione a G	Rimosso H	Tempo totale funzionamento I	Convalida Installazione L	Rimozione M
INSTALLAZIONE	ASS. MOZZO R.C.										
ASS.MOZZO R.C.	109-0131-02-15	135X	ELIC.	1800	dur 312,45	4.341,25	5.828,40			8° RV-FI	
BALESTRINO	109-0131-12-1	112	MOZZO	5000 S	2.626,05	4.341,25	6.715,20			8° RV-FI	
BALESTRINO	109-0131-12-1	309	MOZZO	5000 S	2.626,05	4.341,25	6.715,20			8° RV-FI	
SPINOTTO	109-0131-14-1	62	MOZZO	5000 S	2.626,05	4.341,25	6.715,20			8° RV-FI	
SPINOTTO	109-0131-14-1	109	MOZZO	5000 S	2.626,05	4.341,25	6.715,20			8° RV-FI	
RITEGNO	109-0131-17-1	144	MOZZO	5000 S	2.626,05	4.341,25	6.715,20			8° RV-FI	
RITEGNO	109-0131-17-1	FR172	MOZZO	5000 S	2.626,05	4.341,25	6.715,20			8° RV-FI	
MOZZO	109-0131-06-101	FR112	MOZZO	5000 S	2.626,05	4.341,25	6.715,20			8° RV-FI	
PERNO	109-0131-05-115	L1423	MOZZO	5000 S	2.626,05	4.341,25	6.715,20			8° RV-FI	
BULLONE	109-0131-15-5	C16080	MOZZO	1400 S	249,30	4.341,25	5.491,55			8° RV-FI	
BULLONE	109-0131-15-5	C16096	MOZZO	1400 S	249,30	4.341,25	5.491,55			8° RV-FI	
PALA R.C.	109-0132-02-121	M128	MOZZO	1400 S	312,45	4.341,25	5.828,40			8° RV-FI	
PALA R.C.	109-0132-02-121	M129	MOZZO	1400 S	312,45	4.341,25	5.828,40			8° RV-FI	
INSTALLAZIONE ALBERO MOTORE TRAX											
ACCOPPIATORE	109-0619-36-3	A0728	ELIC.	1800	dur 1477,00 tot 3200,45	4.341,25	4.664,25			8° RV-FI	
FLANGIA	109-0600-10-9	68	ELIC.	1800	dur 1477,00 tot 3200,45	4.341,25	4.664,25			8° RV-FI	
ALBERO	109-0405-22-103	110	ELIC.	1800	3636,05 dur 1477,00	4.341,25	4.664,25	4.341,25	3636,05 dur 1477,00	8° RV-FI	8° RV-FI

28 NOV. 2019
COPIA CONFORME
IL RESPONSABILE UTA

DATI SOSTITUZIONE ACCESSORI

DENOMINAZIONE E NUMERO DEL PARTICOLARE A		Serie N. B	Ubicazione C	Sostituzione ogni D	Tempo funz. precedente E	Installato a a ore Totali F	Sostituzione a G	Rimosso H	Tempo totale funzionamento I	Convalida Installazione L	Rimozione M
INSTALLAZIONE ALBERO MOTO TRAX											
ACCOPPIATORE	**109-0619-36-3**	**A0734**	**ELIC.**	**1800**	**dur 1477,00 tot 3200,45**	**4.341,25**	**4.664,25**			**8° RV-FI**	
FLANGIA	**109-0600-10-9**	**A0177**	**ELIC.**	**1800**	**dur 1477,00 tot 3200,45**	**4.341,25**	**4.664,25**			**8° RV-FI**	
ALBERO	**109-0405-22-103**	**585**	**ELIC.**	**1800**	**dur 1477,00 tot 4341,25**	**4.341,25**	**4.664,25**	**4.341,25**	**3636,05 dur 1477,00**	**8° RV-FI**	**8° RV-FI**
INSTALLAZIONE ALBERO VENTOLA											
GIUNTO	**109-0619-33-1**	**--**	**ELIC.**	**1800**	**dur 1477,00 tot 3200,45**	**4.341,25**	**4.664,25**	**4.341,25**	**dur 1477,00 tot 3200,45**	**8° RV-FI**	**8° RV-FI**
ADATTATORE	**109-0619-37-1**	**--**	**ELIC.**	**1800**	**dur 1477,00 tot 3200,45**	**4.341,25**	**4.664,25**	**4.341,25**	**dur 1477,00 tot 3200,45**	**8° RV-FI**	**8° RV-FI**
ALBERO	**109-0619-34-1**	**10**	**ELIC.**	**1800**	**dur 736,15 tot 5236,45**	**4.341,25**	**5.405,10**	**4.341,25**	**dur 736,15 tot 5236,45**	**8° RV-FI**	**8° RV-FI**
INSTALLAZIONE ALBERO VENTOLA											
GIUNTO	**109-0619-33-1**	**--**	**ELIC.**	**1800**	**dur 1477,00 tot 3200,45**	**4.341,25**	**4.664,25**	**4.341,25**	**dur 1477,00 tot 3200,45**	**8° RV-FI**	**8° RV-FI**
ADATTATORE	**109-0619-37-1**	**--**	**ELIC.**	**1800**	**dur 1477,00 tot 3200,45**	**4.341,25**	**4.664,25**	**4.341,25**	**dur 1477,00 tot 3200,45**	**8° RV-FI**	**8° RV-FI**
ALBERO	**109-0619-34-1**	**27**	**ELIC.**	**1800**	**dur 736,15 tot 5236,45**	**4.341,25**	**5.405,10**	**4.341,25**	**dur 736,15 tot 5236,45**	**8° RV-FI**	**8° RV-FI**
INSTALLAZIONE VENTOLE DI RAFFREDDAMENTO											
SUPPORTO ANT.	**109-0616-07-1**	**--**	**ELIC.**	**1800**	**dur 536,45 tot 2260,30**	**3.401,10**	**4.664,25**			**AGUSTA**	
SUPPORTO POST.	**109-0616-07-2**	**A0004**	**ELIC.**	**1800**	**dur 309,15**	**4.165,15**	**5.656,00**			**8° RV-FI**	
ALBERO E VENTOLA	**109-0617-14-1**	**A0135**	**ELIC.**	**1800**	**dur 536,45**	**3.401,10**	**4.664,25**			**AGUSTA**	

29 NOV. 2019
COPIA CONFORME
ALL'ORIGINALE
IL RESPONSABILE UTA
V.Isp. della Polizia di Stato
VEZZANI ROBERTO

28 NOV 2019
COPIA CONFORME
ALL'ORIGINALE
IL RESPONSABILE UTA
V. Isp. Capo Polizia di Stato
VEZZANI ROBERTO

DATI SOSTITUZIONE ACCESSORI

DENOMINAZIONE E NUMERO DEL PARTICOLARE A		Serie N. B	Ubicazione C	Sostituzione ogni D	Tempo funz. precedente E	Installato a a ore Totali F	Sostituzione a G	Rimosso H	Tempo totale funzionamento I	Convalida: Installazione	Rimozione
INSTALLAZIONE VENTOLE DI RAFFREDDAMENTO											
SUPPORTO ANT.	109-0616-07-1	--	ELIC	1800	dur 536,45 tot 2260.30	3.401,10	4.664,25			AGUSTA	
SUPPORTO POST.	109-0616-07-2	--	ELIC.	1800	dur 536,45 tot 1126.35	3.401,10	4.664,25			AGUSTA	
ALBERO E VENTOLA	109-0617-14-1	A0111	ELIC.	1800	dur 536,45	3.401,10	4.664,25			AGUSTA	
VENTOLA	202303-1	--	ELIC.	O/C	--	3.401,10	O/C			AGUSTA	
VENTOLA	202303-1	--	ELIC.	O/C	--	3.401,10	O/C			AGUSTA	
CONTENITORE V.	109-0616-02-41	--	ELIC.	1800	1.762,50	4.341,25	4.378,35			8° RV-FI	
CONTENITORE V.	109-0616-02-43	--	ELIC.	1800	1.762,50	4.341,25	4.378,35			8° RV-FI	
INSTALLAZIONE ALBERO ANT. R.C.											
ALBERO ANTERIORI	109-0425-41-1	104	ELIC.	1800	dur 309,15 2111.05	4.341,25	5.832,10	4.341,25	dur 309,15 2111.05	8° RV-FI	8° RV-FI
ADATTATORE	109-0425-01-3	A0406	ELIC.	1800	dur 1477,00 tot 3200.45	4.341,25	4.664,25	4.341,25	dur 1477,00 tot 3200.45	8° RV-FI	8° RV-FI
ADATTATORE	109-0425-01-3	A0428	ELIC.	1800	dur 1477,00 tot 3200.45	4.341,25	4.664,25			8° RV-FI	
ADATTATORE	109-0425-01-3	PRIVO	DI	PARTIC.							
ALBERO CENTRALE	109-8412-02-3	299	ELIC.	1800	dur 1427,20 tot 3151.05	4.291,45	4.664,25			8° RV-FI	
GIUNTO	109-0425-02-5	--	ELIC.	1800	940,15	4.341,25	5.201,10	4.341,25	940,15	8° RV-FI	8° RV-FI
INSTALLAZIONE ALBERO POST. R.C.											
GIUNTO	109-0425-02-5	--	ELIC.	1800	940,15	4.341,25	5.201,10			8° RV-FI	
ALBERO LUNGO	109-8412-02-1	G67152	ELIC.	1800	1.771,40	4.341,25	4.359,45			8° RV-FI	
ADATTATORE	109-0425-01-3	A0429	ELIC.	1800	dur 1477,00 tot 3200.45	4.341,25	4.664,25			8° RV-FI	
GIUNTO	109-0425-02-5	PRIVO	DI	PARTIC.							
GIUNTO	109-0425-02-5	--	ELIC.	1800	940,15	4.341,25	5.201,10			8° RV-FI	

DATI SOSTITUZIONE ACCESSORI

DENOMINAZIONE E NUMERO DEL PARTICOLARE A		Serie N. B	Ubicazione C	Sostituzione ogni D	Tempo funz. precedente E	Installato a a ore Totali F	Sostituzione a G	Rimosso H	Tempo totale funzionamento I	Convalida Installazione L	Rimozione M
INSTALLAZIONE SCATOLA R.C.											
ASS.SCATOLA R.C.	**109-0440-01-115**	**286**	**ELIC.**	**1800**	**4356,10 dur 779,10**	**4.341,25**	**5.362,20**			**8° RV-FI**	
MANICOTTO	**109-0435-31-1**	**L69**	**ELIC.**	**1900**	**779,10**	**4.341,25**	**5.462,20**			**8° RV-FI**	
IMPIANTO IDRAULICO											
POMPA	**109-0760-37-103**	**444**	**ELIC.**	**1800**	**dur 625,05**	**4.341,25**	**5.516,20**	**4.341,25**		**8° RV-FI**	**8° RV-FI**
POMPA	**109-0760-37-103**	**246**	**ELIC.**	**1800**	**dur 449,00**	**4.341,25**	**5.692,25**	**4.341,25**	**dur 449,00**	**8° RV-FI**	**8° RV-FI**
GRUPPO ACCUM	**109-0512-40-103**	**93**	**ELIC.**	**O/C**	**dur 536,45**	**3.401,10**	**O/C**			**AGUSTA**	
CENTRALINA IDR.	**109-0512-39-1**	**34**	**ELIC.**	**4800**	**3.401,10**	**3.401,10**	**4.800,00**			**AGUSTA**	
DISTRIBUTORE	**109-0512-43-1**	**44**	**ELIC.**	**O/C**	**536,45**	**3.401,10**	**O/C**			**AGUSTA**	
CARRELLO DI ATTERRAGGIO											
GAMBA DI FORZA	**109-0500-12-1**	**122**	**ELIC.**	**1200**	**dur 534,20 tot 2819,30**	**4.341,25**	**5.007,05**			**8° RV-FI**	
ATTUATORE	**109-0500-10-3**	**247**	**GAMBA**	**O/C**	**--**	**4.252,55**	**O/C**			**8° RV-FI**	
GAMBA DI FORZA	**109-0500-13-102**	**MN28**	**ELIC.**	**O/C**	**3.347,05**	**4.341,25**	**O/C**			**8° RV-FI**	
				12ANNI	**--**	**isp.ta 14-07-16**	**14-07-2028**			**8° RV-FI**	
				1800 ore	**--**	**4.341,25**	**6.141,25**			**8° RV-FI**	
				6ANNI	**--**	**isp.ta 14-07-16**	**14-07-2020**			**8° RV-FI**	
GAMBA DI FORZA	**109-0500-13-101**	**129**	**ELIC.**	**O/C**	**4.105,35**	**4.341,25**	**O/C**			**8° RV-FI**	
				12ANNI	**--**	**isp.ta 14-07-16**	**14-07-2028**			**8° RV-FI**	
				1800 ore	**--**	**4.341,25**	**6.141,25**			**8° RV-FI**	
				6ANNI	**--**	**isp.ta 14-07-16**	**14-07-2020**			**8° RV-FI**	

28 NOV 2019
COPIA CONFORME ALL'ORIGINALE
IL RESPONSABILE UTA
V.Isp. della Polizia di Stato
VEZZANI ROBERTO

DATI SOSTITUZIONE ACCESSORI

DENOMINAZIONE E NUMERO DEL PARTICOLARE A	Serie N. B	Ubicazione C	Sostituzione ogni D	Tempo funz. precedente E	Installato a a ore Totali F	Sostituzione a G	Rimosso H	Tempo totale funzionamento I	Convalida Installazione L	Rimozione M
IMPIANTO COMBUSTIBILE										
POMPA COMB. 109-0611-53-1	**B421**	**ELIC.**	**O/C**	**dur 2488,35 tot 4268,40**	**4.252,55**	**O/C**			**8° RV-FI**	
POMPA COMB. 109-0611-53-1	**B160**	**ELIC.**	**O/C**	**dur 756,05 tot 2931,50**	**4.252,55**	**O/C**			**8° RV-FI**	
POMPA COMB. 109-0611-53-1	**B887**	**ELIC.**	**O/C**	**dur 1179,10 tot 2433,15**	**4.252,55**	**O/C**			**8° RV-FI**	
POMPA COMB. 109-0611-53-1	**B242**	**ELIC.**	**O/C**	**dur 1336,20 tot 2386,20**	**4.252,55**	**O/C**			**8° RV-FI**	
INSTALLAZIONE CASTELLO MOTORE DX										
GAMBA 109-0605-22-1	--	**ELIC.**	**1800**	**dur 536,45 tot 2260,30**	**3.401,10**	**4.664,25**			**AGUSTA**	
GAMBA 109-0605-23-1	--	**ELIC.**	**1800**	**dur 536,45 tot 2260,30**	**3.401,10**	**4.664,25**			**AGUSTA**	
GAMBA 109-0605-20-1	--	**ELIC.**	**1800**	**dur 536,45 tot 2260,30**	**3.401,10**	**4.664,25**			**AGUSTA**	
GAMBA 109-0605-21-1	--	**ELIC.**	**1800**	**dur 536,45 tot 2260,30**	**3.401,10**	**4.664,25**			**AGUSTA**	
GAMBA 109-0640-84-1	--	**ELIC.**	**1800**	**dur 536,45 tot 2260,30**	**3.401,10**	**4.664,25**			**AGUSTA**	
GAMBA 109-0640-85-1	--	**ELIC.**	**1800**	**dur 536,45 tot 2260,30**	**3.401,10**	**4.664,25**			**AGUSTA**	
INSTALLAZIONE CASTELLO MOTORE SX										
GAMBA 109-0605-22-2	--	**ELIC.**	**1800**	**dur 536,45 tot 2260,30**	**3.401,10**	**4.664,25**			**AGUSTA**	
GAMBA 109-0605-23-2	--	**ELIC.**	**1800**	**dur 536,45 tot 2260,30**	**3.401,10**	**4.664,25**			**AGUSTA**	
GAMBA 109-0605-20-2	--	**ELIC.**	**1800**	**dur 536,45 tot 2260,30**	**3.401,10**	**4.664,25**			**AGUSTA**	
GAMBA 109-0605-21-2	--	**ELIC.**	**1800**	**dur 536,45 tot 2260,30**	**3.401,10**	**4.664,25**			**AGUSTA**	
GAMBA 109-0640-84-2	--	**ELIC.**	**1800**	**dur 536,45 tot 2260,30**	**3.401,10**	**4.664,25**			**AGUSTA**	
GAMBA 109-0640-85-2	--	**ELIC.**	**1800**	**dur 536,45 tot 2260,30**	**3.401,10**	**4.664,25**			**AGUSTA**	

28 NOV. 2010
COPIA CONFORME ALL'ORIGINALE

IL RESPONSABILE UTA
V. Isp. della Polizia di Stato
VEZZANI ROBERTO

DATI SOSTITUZIONE ACCESSORI

DENOMINAZIONE E NUMERO DEL PARTICOLARE A		Serie N. B	Ubicazione C	Sostituzione ogni D	Tempo funz. precedente E	Installato a a ore Totali F	Sostituzione a G	Rimosso H	Tempo totale funzionamento I	Convalida Installazione L	Rimozione M
GRUPPO MOTORE											
T/MOTORE C20B	6893660	831048	ELIC.	scad. Mod.	3.997,55	4.341,25	scad. Mod.			8° RV-FI	
T/MOTORE C20B	6893660	270387	ELIC.	scad. Mod.	2.826,25	4.341,25	scad. Mod.			8° RV-FI	
STARTER G.	23032-027	11284	ELIC.	1000	dur 742,05 tot 1721,50	4.341,25	4.599,20			8° RV-FI	
STARTER G.	23032-027	24257	ELIC.	1000	dur 940,15 tot 3042.45	4.341,25	4.401,10			8° RV-FI	
FUSOLIERA											
BULLONI	NAS626-20	--	ELIC.	600	0,00	3.986,45	4.586,45			8° RV-FI	
EQILIBRATORE SX	109-0200-02-93	EM107	"	36000	4.341,25	4.341,25	36.000,00			8° RV-FI	
EQILIBRATORE DX	109-0200-02-94	EM103	"	36000	4.341,25	4.341,25	36.000,00			8° RV-FI	
TUBO TORSIONE	109-0210-02-5	--	"	36000	3.401,10	3.401,10	36.000,00			AGUSTA	
SOSTITUZIONI CALENDARIALI											
CINGHIE	109-0700-21-1	--	"	5ANNI	--	inst. 04-08	scaduto			AGUSTA	
ROCCHETTO	0108007-01	--	"	5ANNI	--	inst. 04-08	scaduto			AGUSTA	
ROCCHETTO	0108007-01	--	"	5ANNI	--	inst. 04-08	scaduto			AGUSTA	
SERBATOIO CARB.	109-0611-02-114	29	"	Isp. Ogni 5 ANNI	cos. 04-06	isp. 16-04-13	16/4/18			AGUSTA	
SERBATOIO CARB.	109-0611-02-113	027	"	Isp. Ogni 5 ANNI	cos. 06-06	isp. 16-04-13	16/4/18			AGUSTA	
ESTINTORE	A072A02		ELIC.	pesata 12 MESI	--	--	pesata scaduta			8° RV-FI	
				SOST 10 ANNI	--	--	OTT 2020			8° RV-FI	

2 5 NOV. 2019
COPIA CONFORME
ALL'ORIGINALE
IL RESPONSABILE UTA
V. Isp. della Polizia di Stato
VEZZANI ROBERTO

SCHEDA IDENTITÀ ACCESSORIO

1. Denominazione dell'accessorio	2. Ditta costruttrice e P/N	3. N. di serie	4. Data accettazione
Ass. SCATOLA R.C.	AGUSTA 109-0440-01-115	286	7-86
			5. LIC o LOF 1800

6. TRASFERIMENTI

ENTE E LOCALITÀ A	Data B	Controllo ditta o esec. AMI C	C. Q. AMI D	Ore di funzionamento D. U. R. E	Ore di funzionamento TOTALI F
R	3-8-05			00.00	3577.00
S				14.10	3591.10
POLIZIA DI STATO 1° REPARTO VOLO PRATICA DI MARE	24/10/05			14:10	3591:10
S	23/04/12			595:40	4172:40
R 8° Reparto Volo Polizia di Stato FIRENZE	23/4/12			595:40	4172:40
8° Reparto Volo Polizia di Stato FIRENZE	16/5/14			768:45	4345:45
8° Reparto Volo Polizia di Stato FIRENZE	26/11/14			768:45	4345:45
* 8° Reparto Volo Polizia di Stato FIRENZE	15/2/16			779:10	4356:10
8° Reparto Volo Polizia di Stato FIRENZE	Ott 2016			779:10	4356:10
8° Reparto Volo Polizia di Stato FIRENZE	31/10/18			779:10	4356:10

7. REGISTRAZIONE INSTALLAZIONI

Velivolo-Mot. P/B-Elica A	M. M. B	Ore accessorio all'installazione C	Ore Vel.-Mot.-P/B Elica all'installazione D	Ore Vel.-Mot.-P/B Elica a rimozione E	Ore totalizzate dall'accessorio F
A109AII	PS64	3577.00	3407.30	4186:40	R 779:10
		R 00.00			R 4356:10
				28 NOV 2019	
				COPIA CONFORME ALL'ORIGINALE	
				IL RESPONSABILE UTA V. Isp. della Polizia di Stato VEZZANI ROBERTO	
A109A	PS48	R 779:10	4341:25		

REPARTO VOLO 8° - FIRENZE - S.P.S.

(4600012526/150) - Roma 2003 - Bimospa S.r.l. - (c. 6.000)

* AGGIORNATO ORE 10:25 X 10 SEM 39

DP/5243

SCHEDA IDENTITÀ ACCESSORIO

1. Denominazione dell'accessorio	2. Ditta costruttrice e P/N	3. N. di serie	4. Data accettazione
ASS.SCATOLA 90° R.C.	109-0440-01-~~13~~ -115 COSTRUZIONI AERONAUTICHE GIOVANNI AGUSTA S.p.A.	286	LUG 1986
			5. ~~Tic o tor.~~ 1200REV.

6. Trasferimenti

	ENTE E LOCALITÀ A	Data B	Controllo ditta o esec AMI C	C. Q. AMI D	Ora di funzionamento D. U. R. E	Ora di funzionamento TOTALI F
S	A. S. T. AGUSTA - CASCINA COSTA				–	
R	POLIZIA DI STATO 1° GRUPPO VOLO PRATICA DI MARE	3/7/86			–	08:15
	POLIZIA DI STATO 1° REPARTO VOLO PRATICA DI MARE	12/4/95			–	1778.40
R. S.	E. - Elicotteri Meridionali S.p.A. STABILIMENTO DI FROSINONE	29-06-95	A3 4098		–	1778,40
	AGUSTA Sezione L	9.10.95	A3		–	1778,40
	AGUSTA Sezione L	18-12-95			00.00	1778,40
R		26-5-96			00.00	1778.40
S		28-6-96			8.45	1787.25
R	POLIZIA DI STATO 1° REPARTO VOLO PRATICA DI MARE	28/6/96			00.00	1778.40
					8.45	1787.25
S		18/11/04			1798.20	3577,00
R	AGUSTA Stabilimento di Frosinone	18-11-04	A3 098		1798,20	3577,00
S						
R	AGUSTA C. Costa	25/03/05	A3 1050		1798,20	3577,00
S		26/02/05			00,00	3577,00

7. Registrazione Installazioni

Velivolo-mot. P/B-Elica A	M. M. B	Ore accessorio all'installazione C	Ore Vel.-Mot.-P/B Elica all'installazione D	Ore Vel. Mot.-P/B Elica a rimozione E	Ore Totalizzate dall'accessorio F
A109AII	PS64	00.00	00.00	1778.40	1778.40
A109AII	PS63	1778.40	1700.00	3498.20	3577.00
		00.00			1798.20

POLIZIA DI STATO 8° REPARTO VOLO P.S. PRESIDE - S.R.

28 NOV. 2019
COPIA CONFORME ALL'ORIGINALE
IL RESPONSABILE UTA
V. Isp. della Polizia di Stato
VEZZANI ROBERTO

Mod. DP/5243 (ex 746-4 Cat. A.M.)

8

REGISTRAZIONE OTTEMPERANZA PRESCRIZIONI TECNICHE

Data P. T. A	Classifica P. T. B	TITOLO P. T. C	Data ultimazione D	Controllo Ditta o esec. AMI E	C. Q. AMI F	ENTE G
23-9-91	AER.IH.A109-206	CONTROLLO DEL GIOCO TRA SCANALATURE 109-0130-11 E ALBERO D'USCITA	20-5-96			E.M. [illegible]
3.10.96	AER.IH-A109-247A	MIGLIORIA PER ASSICURARE SCATOLA 90° P/N 109-0440-01-13 E P/N 109-0440-01-115, ELICOTTERI A109	—	VEDI	SINDACALONE ELLC.	
23-9-91	AER.IH.A109-206B	CONTROLLO DEL GIOCO TRA SCANALATURE 109-0130-11 E ALBERO	3-8-05			

2 8 NOV. 2019
COPIA CONFORME ALL'ORIGINALE
IL RESPONSABILE UTA
V. Isp. della Polizia di Stato
VEZZANI ROBERTO

REPARTO VOLO P.S. FIRENZE

9

ANNOTAZIONI RELATIVE A P. T. NON OTTEMPERATE

Data	DESCRIZIONE	Firma	C. Q. AMI	ENTE
20-5-96	AER [illegible]			
3-8-05	AER IH A109-282 (MA ELLC NON INTER.)			

8. REGISTRAZIONE OTTEMPERANZA PRESCRIZIONI TECNICHE

Data P.T. A	Classifica P. T. B	TITOLO P.T. C	Data ultimazione D	Controllo ditta o esec. AMI E	C. Q. AMI F	ENTE G
10/11/16	ATR 11A - 435	Sostituzione [illegible] [illegible] contenuti [illegible]	NCW			
						28 NOV. 2019 COPIA CONFORME ALL'ORIGINALE
					REPARTO VOLO 8° - FIRENZE - S. Ip. P. di S.	IL RESPONSABILE UTA V. Isp. della Polizia di Stato VEZZANI ROBERTO

9. ANNOTAZIONI RELATIVE A P.T. NON OTTEMPERATE

Data	DESCRIZIONE	Firma	C. Q. AMI	ENTE

10 INCONVENIENTE RISCONTRATO O MOTIVO DELLO SMONTAGGIO				11 AZIONE CORRETTIVA INTRAPRESA - RIPARAZIONI O REVISIONI GENERALI					
DESCRIZIONE A	N. e data event. S. I. B	Contr. ditta o esec. AMI C	C. Q. AMI D	BREVE DESCRIZIONE AZIONE CORRETTIVA A	Riparaz. o R. G. B	Data C	Ente riparat. o revisionat. D	Contr. ditta o esec. AMI E	C. Q. AMI F
RAGGIUNTE [illegible]	29 GIU. 1995	A2 4099		ESEGUITA REVISIONE GENERALE AD ORE TOT. 1778,40 SECONDO MANUALE MANUTENZIONE APPLICABILE L'ASS. È AGGIORNATO IN — /15	R.G.	18 DIC. 1995	AGUSTA Somma L.	A3 1046	
SCADENZA REVISIONE		A4 098		3577,20	RG.	26 APR. 2005	AGUSTA C. Coll.	A3 1050	

8° REPARTO VOLO FIRENZE - S. P.

COPIA CONFORME ALL'ORIGINALE

IL RESPONSABILE UTA
V. Isp. della Polizia di Stato
VEZZANI ROBERTO

DATI SOSTITUZIONE ACCESSORI

ASS. SCATOLA 90° R/C. S/N. 286

DENOMINAZIONE E TIPO A	Serie N. B	Ubicazione C	Sostituzione ogni D	Tempo funzionamento precedente E	Installato a ore Totali F	Sostituzione a G	Rimosso H	Tempo accumulato I	Tempo totale funzionamento L	Convalida Install. M	Convalida Rimoz. N
109-0435-31-1 MANICOTTO											
DI ATTACCO	A0126		1900	00.00	00.00	1900	1778,40	1778,40	1778,40		A3 1040
109-0435-31-1 MANICOTTO	A0646		1900	00,00	1778,40	3678,40	3577.00	1798.20	1798.20	A3 1040	A14 016
MANICOTTO 109-0435-31-1	L69		1900	00.00	3577.00	5477.00				A14 016	

28 NOV. 2019

REPARTO VOLO P.S. FIRENZE

COPIA CONFORME ALL'ORIGINALE

IL RESPONSABILE UTA
V. Isp. della Polizia di Stato
VEZZANI ROBERTO

VELIVOLO - MOTORE - P/B - ELICA - M.M. _____

Mod. DP. 5241 (ex N. 746-3 Cat. A.M.)

(foglio N. _____ di _____ fogli)

(Tabella da allegare al Mod. DP/5239)

Stato di Ottemperanza P.T.A. AER.1H-CH-109A/CH-109B/MRH-109A/CH-109D - XXX

Edizione del XX/XX/2016

Foglio 1 di 1

Aeromobile tipo: SCHIOLA P00 P/N 10P.0440.01.115 S/N 286 M.M.

P/N	DESCRIZIONE	Q.TA' (*)	TIPO ISPEZIONE PROGRAMMATA	DATA APPLICAZIONE P.T.A.	NOTE
AN123077	Juwyra	1	DA BOLI	FICHE	CHIP SOSTITUTA

(*) Nel caso di Quantità > 1 riportare nel riquadro NOTE l'ubicazione esatta.

IL RESPONSABILE UTA
V. Isp. della Polizia di Stato
VEZZANI ROBERTO

COPIA CONFORME ALL'ORIGINALE

SCHEDA NON PREVISTA DALLA P.I. AER.00-1.23W ed 11/3/08 Vg

MINISTERO DELL'INTERNO

SCHEDA IDENTITÀ ACCESSORIO

1. Denominazione dell'accessorio	2. Ditta costruttrice e P/N	3. N. di serie	4. Data accettazione	5. LIC o LOF
ALTIMETRO CODIFICATORE	AEROSONIC 101420-11225	150582	SCON	CTR. OGNI 2 ANNI

6. Trasferimenti

ENTE E LOCALITÀ (A)	Data (B)	Controllo ditta o esec AMI (C)	C. Q. AMI (D)	Ora di funzionamento D. U. R. (E)	Ora di funzionamento TOTALI (F)
8° Reparto Volo Polizia di Stato FIRENZE	18/11/14			—	SCON
8° Reparto Volo Polizia di Stato	18/11/14				
8° REPARTO VOLO POLIZIA SEZ. TECNICA	13/12/14			—	SCON
	10/02/15			—	SCON
8° Reparto Volo Polizia di Stato FIRENZE	15/7/15			—	SCON
8° Reparto Volo Polizia di Stato FIRENZE	04/04/17		Sez. Tecnica 8° RV FI	—	SCON
8° Reparto Volo Polizia di Stato FIRENZE	05/9/17		Sez. Tecnica 8° RV FI	—	SCON
8° Reparto Volo Polizia di Stato FIRENZE	31/10/17		Sez. Tecnica 8° RV FI	—	SCON

7. Registrazioni installazioni

Velivolo-mot. P/B-Elica (A)	M. M. (B)	Ore accessorio all'installazione (C)	Ore Vel.-Mot.-P/B Elica all'installazione (D)	Ore Vel.-Mot.-P/B Elica a rimozione (E)	Ore Totalizzate dall'accessorio (F)
CH101D	PJ 64	SCON	4016:25	4175:10	SCON + 158:45
CH101A	PS 48	SCON	15/7/15	04/04/17	
CH101A	PS 49	SCON	04/04/17	05/09/17	
CH101A	PJ 48	NON	05/9/17		

REPARTO VOLO P.S. 8° FIRENZE

28 NOV. 2019

COPIA CONFORME ALL'ORIGINALE

IL RESPONSABILE UTA
V. Isp. della Polizia di Stato
VEZZANI ROBERTO

(foglio N. ..... di ..... fogli)

2 6 1 S 1 C 0 0 0 7

8 REGISTRAZIONE OTTEMPERANZA PRESCRIZIONI TECNICHE

Data P. T. A	Classifica P. T. B	TITOLO P. T. C	Data ultimazione D	Controllo Ditta o esec. AMI E	C. Q. AMI F	ENTE G

28 NOV. 2019

COPIA CONFORME ALL'ORIGINALE

REPARTO VOLO P.S. - FIRENZE -

IL RESPONSABILE UTA
V. Isp. della Polizia di Stato
VEZZANI ROBERTO

9 ANNOTAZIONI RELATIVE A P. T. NON OTTEMPERATE

Data	DESCRIZIONE	Firma	C. Q. AMI	ENTE

10 INCONVENIENTE RISCONTRATO O MOTIVO DELLO SMONTAGGIO				11 AZIONE CORRETTIVA INTRAPRESA - RIPARAZIONI O REVISIONI GENERALI					
DESCRIZIONE A	N. e data event. S. I. B	Contr. ditta o esec. AMI C	C. Q. AMI D	BREVE DESCRIZIONE AZIONE CORRETTIVA A	Riparaz. o R. G. B	Data C	Ente riparat. o revisionat. D	Contr. ditta o esec. AMI E	C. Q. AMI F
				EFF.TO CTR OGNI 2 ANNI CONF DA NORMATIVA APPLICATIVA (ATE 310/12 del 25/06/12 DITTA AJUSTA FIR)	ISP.	25/6/12	AJUSTA FIR		
EFF.TO CTR OGNI 2 ANNI CONF DA NORM. APPLICATIVA	18/11/14			CONTROLLO NON SUPERATO PER PERDITA PRONUNCIATA DURANTE IL "CASE LEAK TEST"	ISP	10/02/15		AP	
				EFF.TO CTR CONF DA AER.S. ATMETRI 101 ed 1/9/98 (WR 597/15 del 15/7/15)	ISP	15/7/15			
EFF.TO CTR CONF DA AER.S. ATMETRI 101 ed 01/9/98	05/09/17								

Reparto Volo Polizia di Stato FIRENZE

28 NOV. 2019

COPIA CONFORME ALL'ORIGINALE

IL RESPONSABILE UTA
V. Isp. della Polizia di Stato
VEZZANI ROBERTO

SCHEDA NON PREVISTA DALLA P.T. AER 00-20-23

MINISTERO DELL'INTERNO

SCHEDA IDENTITÀ ACCESSORIO

1. Denominazione dell'accessorio	2. Ditta costruttrice e P/N	3. N. di serie	4. Data accettazione
ALTIMETRO BAROSTATICO	SERTISMA P/N 16034	13588	5. LIC o LOF o/c

6. Trasferimenti

ENTE E LOCALITÀ (A)	Data (B)	Controllo ditta o esec AMI (C)	C. Q. AMI (D)	Ora di funzionamento D. U. R. (E)	Ora di funzionamento TOTALI (F)
8° Reparto Volo Polizia di Stato FIRENZE	9/10/14		Sez. Tecnica 8° R.V. FI	SCON	SCON
8° Reparto Volo Polizia di Stato FIRENZE	15/7/15		Sez. Tecnica 8° R.V. FI		
8° Reparto Volo Polizia di Stato FIRENZE	31/10/19		Sez. Tecnica 8° R.V. FI	SCON	SCON

7. Registrazioni installazioni

Velivolo-mot. P/B-Elica (A)	M. M. (B)	Ore accessorio all'installazione (C)	Ore Vel.-Mot.-P/B Elica all'installazione (D)	Ore Vel.-Mot.-P/B Elica a rimozione (E)	Ore Totalizzate dall'accessorio (F)
CMLOR A	PJ 48	SCON	4164:15		

28 NOV. 2019

COPIA CONFORME ALL'ORIGINALE

8° REPARTO VOLO P. di S. FIRENZE

IL RESPONSABILE UTA
V. Isp. della Polizia di Stato
VEZZANI ROBERTO

(foglio N. ..... di ..... fogli)

2|6|1|S|1|C|0|0|0|7

8

REGISTRAZIONE OTTEMPERANZA PRESCRIZIONI TECNICHE

Data P. T. A	Classifica P. T. B	TITOLO P. T. C	Data ultimazione D	Controllo Ditta o esec. AMI E	C. Q. AMI F	ENTE G

28 NOV. 2019

8° REPARTO VOLO P. di S. FIRENZE

COPIA CONFORME ALL'ORIGINALE

IL RESPONSABILE UTA

V. Isp. della Polizia di Stato

VEZZANI ROBERTO

9

ANNOTAZIONI RELATIVE A P. T. NON OTTEMPERATE

Data	DESCRIZIONE	Firma	C. Q. AMI	ENTE

10 INCONVENIENTE RISCONTRATO O MOTIVO DELLO SMONTAGGIO				11 AZIONE CORRETTIVA INTRAPRESA - RIPARAZIONI O REVISIONI GENERALI					
DESCRIZIONE A	N. e data event. S. I. B	Contr. ditta o esec. AMI C	C. Q. AMI D	BREVE DESCRIZIONE AZIONE CORRETTIVA A	Riparaz. o R. G. B	Data C	Ente riparat. o revisionat. D	Contr. ditta o esec. AMI E	C. Q. AMI F
				SOTTOPOSTO A BENCH TEST SECONDO TAR 43 Sez. E P.A. 88/96 PT AERO ALT 101	158.	26/6/14		3° RV BOLOGNA	VG
				SOTTOPOSTO A BENCH TEST SECONDO P.T. AER ALT 101 (WR 597/15 del 15/7/15)	158	15/7/15			

28 NOV. 2019

COPIA CONFORME ALL'ORIGINALE

IL RESPONSABILE UTA
V. Isp. della Polizia di Stato
VEZZANI ROBERTO

Modulo A – ELENCO CONTROLLI PESO BASE

DATA PESATA 29 MAG. 2008

A4 082

Foglio . . . 1 . . . di . . 14. . .	Tipo Velivolo A109A Configurazioni C.C. e P.S.	Numero Serie o M.M. 3548

DA USARE SECONDO LA P.T. AER.00–1–41
REGISTRAZIONE DEI CONTROLLI

COMPARTO E NUMERO EQUIPAGGIAMENTO	PARTICOLARI E UBICAZIONI (Raggruppati per comparto)	PESO Kg.	BRACCIO m.	(1) MOMENTO Kgm.	EQUIPAGGIAMENTO CONSEGNATO	CONTROLLO 1 Nel Velivolo	1 Rip. in mod. C	2 Nel Velivolo	2 Rip. in mod. C	3 Nel Velivolo	3 Rip. in mod. C	4 Nel Velivolo	4 Rip. in mod. C	5 Nel Velivolo	5 Rip. in mod. C	6 Nel Velivolo	6 Rip. in mod. C	7 Nel Velivolo	7 Rip. in mod. C	8 Nel Velivolo	8 Rip. in mod. C
A	ZONA PRUA (da STA – 0.140 a STA 0.910)																				
A–1	Faro atterraggio P/N 109–0729–12–1 (nº2)	0.214	-0.130	-0.028	✓																
A–2	Presa esterna corrente AN2552–3A	0.350	0.022	0.077	✓																
A–3	Polmoncino 109–0512–47	0.180	0.055	0.099	✓																
A–4	Relay pompa idraulica servizi MS24166 D1	0.300	0.070	0.021	✓																
A–5	Antenna glide slope RGS–10–48	0.045	0.100	0.0045	✓																
A–6	Relay faro di atterraggio AN3320–1 (nº 2)	0.226	0.160	0.036	✓																
A–7	Alimentatore P/N 109–0748–12–1 (PS274A–EMP) (nº 4)	0.700	0.160	0.112	✓																
A–8	Centralina idraulica 109–512–39	6.160	0.165	1.016	✓																
A–9	Interruttore a pressione 7G448–1 CUSTOM	0.040	0.165	0.007	✓																
A–10	Regolatore di tensione 51509–002R (nº 2) LEAR	1.765	0.340	0.600	✓																
A–11	App. VHF 20 # 2 P/N 622–1879–002	2.297	0.360	0.827	✓																
A–12	Supp. per VHF 20 # 2 P/N 390R–19	0.215	0.360	0.774	✓																
A–13	Inverter P/N 999–8001–08–1 (nº2)	3.515	0.380	1.336	✓																
A–14	App. Trasponder TDR90 P/N 622–1270–001	1.576	0.450	0.709	✓																
A–15	Supp. per trasponder TDR 90 P/N 390–12–18	0.240	0.450	0.108	✓																
A–16	App. VOR/ILS VIR31A P/N 622–1239–011	3.220	0.450	1.449	✓																
A–17	Supp. per VOR/ILS VIR31A P/N 390R–18	0.240	0.450	0.108	✓																
A–18	Gruppo accumulatori 109–0512–40	3.560	0.477	1.700	✓																
A–19	Relay presa esterna MS24171–D1	0.590	0.500	0.295	✓																
A–20	Relay batteria MS24171–D1	0.590	0.500	0.295	✓																
A–21	Relay barre 2525A–ECE (nº 2)	0.226	0.500	0.113	✓																
A–22	Trasformatore GC66 (nº 2)	1.000	0.500	0.500	✓																
A–23	Ass. piastra relay di potenza 109–0743–26–1	0.500	0.500	0.125	✓																
A–24	Naso modificato P/N 109–0851–02–1	0.500	-0.140	-0.070	✓																

(1) Scrivere sotto la linea la costante impiegata

8° REPARTO VOLO P. di S. FIRENZE

29 NOV 2019
COPIA CONFORME ALL'ORIGINALE
IL RESPONSABILE UTA
della Polizia di Stato
VEZZANI ROBERTO

28 NOV 2013
COPIA CONFORME
ALL'ORIGINALE
IL RESPONSABILE UTA
V. Isp. della Polizia di Stato
ZANI ROBERTO

Modulo A – ELENCO CONTROLLI PESO BASE

DATE DI PESATURA 29 MAG 2008

A4 032

DA USARE SECONDO LA P.T. AER 60-1

REGISTRAZIONE DEI CONTROLLI

Foglio . . .2 . . .di . . 14. . .

Tipo Velivolo A109A
Configurazione C.C. e P.S.

Numero Serie o M.M. PS 48

COMPARTO E NUMERO EQUIPAGGIAMENTO	PARTICOLARI E UBICAZIONI (Raggruppati per comparto)	PESO Kg.	BRACCIO m.	(1) MOMENTO Kgm.	EQUIPAGGIAMENTO CONSEGNATO	CONTROLLO 1 Nel Velivolo	1 Rip. in mod. C	2 Nel Velivolo	2 Rip. in mod. C	3 Nel Velivolo	3 Rip. in mod. C	4 Nel Velivolo	4 Rip. in mod. C	5 Nel Velivolo	5 Rip. in mod. C	6 Nel Velivolo	6 Rip. in mod. C	7 Nel Velivolo	7 Rip. in mod. C	8 Nel Velivolo	8 Rip. in mod. C
A–25	Tergicristallo 1° pilota P/N 109–0810–04–1	2.600	0.500	1.300	✓																
A–26	Tergicristallo 2° pilota P/N 109–0810–04–3	2.600	0.500	1.300	✓																
A–27	Sensore sovratemp. batteria P/N 109–0743–05–1	0.100	0.526	0.052	✓																
A–28	Batteria (22 A/h) 27515–2 MARATHON	23.000	0.567	13.041	✓																
A–29	Alimentatore P/N 109–0748–12–1	0.700	0.600	0.420	✓																
A–30	Relay contaore EJ2A (n° 2)	0.030	0.600	0.018	✓																
A–31	Relay controllo starter generatore MS24568D1 (n°2)	0.318	0.600	0.190	✓																
A–32	Sensore RPM P/N 109–0729–22–5	0.920	0.600	0.552	✓																
A–33	Relay avvisatore acustico per RPM EJ2A	0.030	0.600	0.018	✓																
A–34	Contaore motori P/N P/N 109–0810–06–1	0.400	0.672	0.269	✓																
A–35	Ruota carrello ant. 109–0500–15	2.510	0.700	1.760	✓																
A–36	Gamba carrello ant. 109–0500–12	11.800	0.700	7.700	✓																
A–37	Pneumatico 360 X 135–6/12 KLEBER–COLOMBES	5.000	0.700	3.500	✓																
A–38	Gancio idraulico 109–0512–46	0.350	0.830	0.290	✓																
A–39	Specchio retrovisore P/N 109–0810–38–1	0.975	0.430	0.419	✓																

(1) Scrivere sotto la linea la costante impiegata

29 NOV. 2018
COPIA CONFORME ALL'ORIGINALE
IL RESPONSABILE UTA
Polizia di Stato
VEZZANI ROBERTO

Modulo A – ELENCO CONTROLLI PESO BASE

DATA DI PRESENTAZIONE 2008

Foglio ...3... di ...14...

Tipo Velivolo A109A
Configurazioni C.C. e P.S.

Numero Serie o M.M. 7548

DA USARE SECONDO LA P.T. AER.00-1-41
REGISTRAZIONE DEI CONTROLLI

COMPARTO E NUMERO EQUIPAGGIAMENTO	PARTICOLARI E UBICAZIONI (Raggruppati per comparto)	PESO Kg.	BRACCIO m.	(1) MOMENTO Kgm.	EQUIPAGGIAMENTO CONSEGNATO	CONTROLLO 1 Nel Velivolo	1 Rip. in mod. C	2 Nel Velivolo	2 Rip. in mod. C	3 Nel Velivolo	3 Rip. in mod. C	4 Nel Velivolo	4 Rip. in mod. C	5 Nel Velivolo	5 Rip. in mod. C	6 Nel Velivolo	6 Rip. in mod. C	7 Nel Velivolo	7 Rip. in mod. C	8 Nel Velivolo	8 Rip. in mod. C
B	ZONA PILOTI (dalla STA 0.910 alla 2.050)																				
B–1	Centralina luci P/N 109–0729–31–5	4.500	1.020	4.590	✓																
B–2	Modulo luminoso ENG. 1 LOW 109–0729–11–3	0.030	1.020	0.030	✓																
B–3	Modulo luminoso ENG. 2 LOW 109–0729–11–5	0.030	1.020	0.030	✓																
B–4	Modulo luminoso ROTOR RPM 109–0729–11–1	0.030	1.020	0.030	✓																
B–5	Pulsante master caution (n° 2) P/N 109–0729–43–1	0.045	1.020	0.046	✓																
B–6	Pulsante master warning (n° 2) P/N 109–0729–43–3	0.045	1.020	0.046	✓																
B–7	Indicatore press. servocomandi (n° 2) 109–0729–29–1	0.181	1.020	0.185	✓																
B–8	Pannello trasparente 109–748–04–5	0.030	1.020	0.030	✓																
B–9	Indicatore pressione carburante (2) 109–0729–28–1	0.227	1.020	0.231	✓																
B–10	Indicatore doppio voltmetro DC (n° 1) 109–0729–38–3	0.454	1.020	0.463	✓																
B–11	Indicatore doppio voltmetro AC 109–0729–38–1	0.454	1.020	0.463	✓																
B–12	Indicatore doppio amperometro DC 109–0729–39–1	0.454	1.020	0.463	✓																
B–13	Indicatore doppio press. e temp. olio motore (n. 2) 109–0729–27–1	0.454	1.020	0.463	✓																
B–14	Indicatore press. e temp. olio trasmissione 109–0729–26–1	0.454	1.020	0.463	✓																
B–15	Indicatore quantita'carburante 109–0729–23–1	0.300	1.020	0.305	✓																
B–16	Indicatore temperatura turbina (TOT) (n. 2) 109–0729–32–3	0.454	1.020	0.463	✓																
B–17	Indicatore giri generatrice gas turbina (n. 2) 109–0729–08–5	0.454	1.020	0.463	✓																
B–18	Pannello trasparente strum. motore P/N 109–0748–14–5	0.150	1.020	0.153	✓																
B–19	Indicatore torsiometro doppio 109–0729–30–1	0.650	1.020	0.665	✓																
B–20	Indicatore contagiri triplo 109–0730–16–1	0.998	1.020	1.018	✓																
B–21	Anemometro 109–0729–09–3	0.385	1.020	0.392	✓																
B–22	Orologio	0.025	1.020	0.255	✓																
B–23	Bussola magnetica pilota 109–0702–14–12	0.250	1.020	0.306	✓																
B–24	Pannello comando interfonico AG–06– (X)	0.415	1.020	0.423	✓																

(1) Scrivere sotto la linea la costante impiegata

28 NOV. 2019
COPIA CONFORME
ALL'ORIGINALE
IL RESPONSABILE UTA
Isp. della Polizia di Stato
VEZZANI ROBERTO

Modulo A – ELENCO CONTROLLI PESO BASE

DATA DI CONSEGNA 20 MAG 2018

DA USARE SECONDO LA P.T. AER.00-1141
REGISTRAZIONE DEI CONTROLLI

Foglio....4.....di...14.....

Tipo Velivolo A109A
Configurazioni C.C. e P.S.

Numero Serie o M.M. 1548

COMPARTO E NUMERO EQUIPAGGIAMENTO	PARTICOLARI E UBICAZIONI (Raggruppati per comparto)	PESO Kg.	BRACCIO m.	(1) MOMENTO Kgm.	EQUIPAGGIAMENTO CONSEGNATO	CONTROLLO 1 Nel Velivolo	1 Rip. in mod. C	2 Nel Velivolo	2 Rip. in mod. C	3 Nel Velivolo	3 Rip. in mod. C	4 Nel Velivolo	4 Rip. in mod. C	5 Nel Velivolo	5 Rip. in mod. C	6 Nel Velivolo	6 Rip. in mod. C	7 Nel Velivolo	7 Rip. in mod. C	8 Nel Velivolo	8 Rip. in mod. C
B–25	Pannello trasparente 109–0748–15–7	0.050	1.020	0.051	✓																
B–26	Pannello di comando per flight director controller	0.577	1.020	0.588	✓																
B–27	Pannello di comando per ADF tipo 614L–11	0.533	1.020	0.543	✓																
B–28	Pannello comando VOR/ILS tipo 313N–4B	0.413	1.020	0.421	✓																
B–29	Pannello di comando Marker Beacon	0.093	1.020	0.095	✓																
B–30	Pannello di comando VOR/ILS tipo 313N–4D	0.454	1.020	0.460	✓																
B–31	Course selector indicator C.S.I.	0.0454	1.020	0.0460	✓																
B–32	Pannello di comando VHF #1 tipo 313N–5A	0.419	1.020	0.427	✓																
B–33	Pannello di comando VHF #2 tipo 313N–5A	0.419	1.020	0.427	✓																
B–34	Pannello di comando transponder tipo 613L–3	0.392	1.020	0.400	✓																
B–35	Altimetro codificatore	0.930	1.020	0.949	✓																
B–36	Indicatore radar altimetro tipo RA–215	0.815	1.020	0.867	✓																
B–37	Indicatore DME 40 tipo 339F–12	0.625	1.020	0.637	✓																
B–38	Indicatore di assetto pilota (ADI HZ–464)	2.157	1.020	2.200	✓																
B–39	Indicatore di rotta (HSI) RD–444	2.170	1.020	2.213	✓																
B–40	Variometro (VSI–31230–1127)	1.160	1.020	1.183	✓																
B–41	Indicatore di assetto pilota standby 8249095 AERITALIA	1.245	1.020	1.250	✓																
B–42	Virosbandometro pilota A5930–2	0.400	1.020	0.408	✓																
B–43	Indicatore di rotta (RMI) RH404	0.980	1.020	0.998	✓																
B–44	Indicatore di assetto copilota (ADI) 8249095 AERITALIA	1.245	1.020	1.270	✓																
B–45	Anemometro copilota 109–0729–09–3	0.500	1.020	0.510	✓																
B–46	Altimetro copilota 109–0729–34–1	0.590	1.020	0.600	✓																
B–47	Virosbandometro copilota A5930–2	0.400	1.020	0.408	✓																
B–48	Variometro copilota	0.400	1.020	0.408	✓																
B–49	Bussola magnetica copilota 109–702–14–11	0.250	1.020	0.255	✓																

(1) *Scrivere sotto la linea la costante impiegata*

28 NOV. 2019
COPIA CONFORME ALL'ORIGINALE
IL RESPONSABILE UTA
Sup. della Polizia di Stato
VEZZANI ROBERTO

Modulo A – ELENCO CONTROLLI PESO BASE

DATA DI CONSEGNA 29 MAG. 2008

DA USARE SECONDO LA P.T. AER.00–1–41
REGISTRAZIONE DEI CONTROLLI

Foglio.....5.....di.....14...

Tipo Velivolo A109A
Configurazioni C.C. e P.S.

Numero Serie o M.M. B 48

COMPARTO E NUMERO EQUIPAGGIAMENTO	PARTICOLARI E UBICAZIONI (Raggruppati per comparto)	PESO Kg.	BRACCIO m.	(1) MOMENTO Kgm.	EQUIPAGGIAMENTO CONSEGNATO	CONTROLLO 1 Nel Velivolo	1 Rip. in mod. C	2 Nel Velivolo	2 Rip. in mod. C	3 Nel Velivolo	3 Rip. in mod. C	4 Nel Velivolo	4 Rip. in mod. C	5 Nel Velivolo	5 Rip. in mod. C	6 Nel Velivolo	6 Rip. in mod. C	7 Nel Velivolo	7 Rip. in mod. C	8 Nel Velivolo	8 Rip. in mod. C
B–50	Indicatore press idraulica servizi (normale)	0.136	1.020	0.139	✓																
B–51	Indicatore press idraulica servizi (emergenza)	0.136	1.020	0.139	✓																
B–52	Distributore comando carr. 109–0512–43	1.345	1.020	1.371	✓																
B–53	Assieme pannello trasp. strum. carrello	0.050	1.020	0.051	✓																
B–54	Pannello comando interfonico AG–06–1(X)	0.415	1.020	0.423	✓																
B–55	Pannello trasparente 109–0748–15–7	0.050	1.020	0.051	✓																
B–56	Pannello comando autopilota P/N 109–0743–22–1	0.770	1.020	0.785	✓																
B–57	Indicatore posiz. carrello 971–2–20–1–3–1	0.130	1.096	0.142	✓																
B–58	Pannello targhetta VNE	0.150	1.096	0.1644	✓																
B–59	Interruttore acc/di sacc. MS24658	0.100	1.096	0.109	✓																
B–60	Pannello miscellanea (comando girobussola)	0.646	1.100	0.710	✓																
B–61	Pannello comando carburante ed idraulica	0.700	1.160	0.714	✓																
B–62	Antenna VHF 2 P/N VFS10–90–2	0.250	1.160	0.290	✓																
B–63	Doppio comando P/N 109–0810–01–7	3.000	1.300	3.900	✓																
B–64	Termometro aria esterna P/N MS28028–1	0.091	1.320	0.120	✓																
B–65	Martinetto comando carrello ant. 109–0500–10	3.070	1.359	4.172	✓																
B–66	Posacenere pilota/copilota	0.300	1.360	0.408	✓																
B–67	Sirena allarme P/N SC638P SONALERT	0.055	1.360	0.075	✓																
B–68	Pulsante per luce termometro P/N MS25089–1C	0.100	1.460	0.015	✓																
B–69	Pannello trasparente cielo cabina (anteriore)	0.040	1.560	0.624	✓																
B–70	Tubo Pitot (2)	0.580	1.570	0.910	✓																
B–71	Porta pilota	3.500	1.595	5.582	✓																
B–72	Porta copilota	3.500	1.595	5.582	✓																
B–73	Trim mortizzato P/N L108BDM TRIM (YAW)	3.200	1.623	5.194	✓																
B–74	Sedile pilota (regolabile)	5.170	1.650	8.530	✓																

(1) *Scrivere sotto la linea la costante impiegata*

28 NOV. 2019
COPIA CONFORME
ALL'ORIGINALE
IL RESPONSABILE UTA
Isp. della Polizia di Stato
VEZZANI ROBERTO

Modulo A – ELENCO CONTROLLI PESO BASE

Foglio 6 di 14

Tipo Velivolo A109A
Configurazioni C.C. e P.S.

Numero Serie o M.M. 1548

DATA DI CONSEGNA 2008

DA USARE SECONDO LA P.T. AER.00-1=41
REGISTRAZIONE DEI CONTROLLI

COMPARTO E NUMERO EQUIPAGGIAMENTO	PARTICOLARI E UBICAZIONI (Raggruppati per comparto)	PESO Kg.	BRACCIO m.	(1) MOMENTO Kgm.	EQUIPAGGIAMENTO CONSEGNATO	CONTROLLO 1 Nel Velivolo	1 Rip. in mod. C	2 Nel Velivolo	2 Rip. in mod. C	3 Nel Velivolo	3 Rip. in mod. C	4 Nel Velivolo	4 Rip. in mod. C	5 Nel Velivolo	5 Rip. in mod. C	6 Nel Velivolo	6 Rip. in mod. C	7 Nel Velivolo	7 Rip. in mod. C	8 Nel Velivolo	8 Rip. in mod. C
B–75	Sedile copilota (regolabile)	5.170	1.650	8.530	V																
B–76	Cintura sicurezza pilota	0.350	1.650	0.570	V																
B–77	Cintura sicurezza copilota	0.350	1.650	0.570	V																
B–78	Spallacci e rocchetto di inerzia pilota (KIT)	0.415	1.650	0.648	V																
B–79	Spallacci e rocchetto di inerzia copilota (KIT)	0.415	1.650	0.648	V																
B–80	Antenna transponder P/N 522–2632–000	0.115	1.685	0.193	V																
B–81	Trim motorizzato P/N L–109 (Pitch–Roll) BDM	0.860	1.785	1.535	V																
B–82	Estintore cabina P/N 109–0810–11–1	3.700	1.815	5.975	V																
B–83	Pannello trasparente cielo cabina (posteriore)	0.550	1.900	1.045	V																
B–84	Ass. pannello dispositivi elett. P/N 109–0743–01–5	2.000	1.900	3.900	V																
B–85	Ass. pannello dispositivi elett. P/N 109–0743–01–7	2.000	1.900	3.900	V																
B–86	Pannello comando UHF/AM tipo CA–224A SOLO CC	1.200	1.970	2.364	O																
B–87	Pannello comando VHF/FM 141–1422/04 SOLO CC	0.750	1.970	1.480	O																
B–88	Ass. piastra relay di potenza P/N 109–0750–25–5	2.000	1.950	3.900	V																
B–89	Luce serv. pilota DX 15–0149–1 GRIMES	0.275	1.993	0.548	V																
B–90	Luce serv. pilota SX 10–0149–1 GRIMES	0.275	1.993	0.548	V																
B–91	Ass. supporto pann. comandi UHF/FM 109–0851–76–1 SOLO CC	0.250	1.970	0.490	O																
B–92	Kit cofanetto sanitario P/N 109–0815–27	0.400	2.050	0.820	O																
	PANNELLO C/DO PRODEL TC1/VP80	0.45	1.82	0.89	V																
	SUPPORTO PANNELLO	0.200	1.97	0.394	V																

(1) *Scrivere sotto la linea la costante impiegata*

Modulo A – ELENCO CONTROLLI PESO BASE

Foglio . . . 7 . . . di . . 14 . . .

Tipo Velivolo A109A
Configurazioni C.C. e P.S.

Numero Serie o M.M. 7548

DATE DI CONSEGNA 9 1982

DA USARE SECONDO LA P.T. AER.00-1-01
REGISTRAZIONE DEI CONTROLLI

COMPARTO E NUMERO EQUIPAGGIAMENTO	PARTICOLARI E UBICAZIONI (Raggruppati per comparto)	PESO Kg.	BRACCIO m.	(1) MOMENTO Kgm.	EQUIPAGGIAMENTO CONSEGNATO	CONTROLLO 1 Nel Velivolo	1 Rip. in mod. C	2 Nel Velivolo	2 Rip. in mod. C	3 Nel Velivolo	3 Rip. in mod. C	4 Nel Velivolo	4 Rip. in mod. C	5 Nel Velivolo	5 Rip. in mod. C	6 Nel Velivolo	6 Rip. in mod. C	7 Nel Velivolo	7 Rip. in mod. C	8 Nel Velivolo	8 Rip. in mod. C
C	ZONA PASSEGGERI (dalla STA 2050 alla STA 3975)																				
C–1	Attuatore roll P/N 109–0020–86–1 (1)	0.800	2.223	1.778	V																
C–2	Attuatore pitch P/N 109–0020–86–3 (1)	0.800	2.223	1.778	V																
C–3	Sedile centrale passeggeri P/N 109–0712–50	18.000	2.390	43.020	V																
C–4	Sedile a 2 posti con portaoggetti e microtelefono P/N 109–0712–55 (a corr)	20.000	2.390	47.800	O																
C–5	Cintura sicurezza sedile centrale (No. 3)	0.350	2.485	0.870	V																
C–6	Interfonico (3 STA) Pannello comando AG–06–1 (X)	1.030	2.503	2.580	V																
C–7	Pannello Trasp. 109–0748–15–7	0.050	2.503	0.130	V																
C–8	Ass. scatola 109–0850–53–7	0.300	2.503	0.750	V																
C–9	Interruttore I.C.S. / RADIO MS 24523–23	0.050	2.503	0.130	V																
C–10	Attuatore compensazione caduta giri SYLC 9548–1 Barber Coleman	0.725	2.546	1.846	V																
C–11	Insonorizzazione SILENT P/N 109–0712–01–1 SOLO VIP	58.000	2.700	156.600	O																
C–12	Riscaldamento cabina ad aria spillata	10.380	2.700	28.026	V																
C–13	Trasmettitore di pressione olio idraulico servocomando 109–0729–24	0.527	2.700	1.422	V																
C–14	Sedile centr. passeggeri P/N 109–0700–45–5	11.500	2.485	28.578	V																
C–15	Insonorizz. Military 109–0712–03	7.500	2.700	20.250	V																
C–16	Gruppo filtri ed elettrovalvole 109–0760–41–1	5.880	2.788	16.390	V																
C–17	Trasmettitore livello carb. GN 314 (No. 2)	0.130	2.924	0.380	V																
C–18	Sensore basso livello carb. SQ–6 Smith (nº2)	0.065	2.924	0.190	V																
C–19	Sensore di temp olio motore MS28034–3 (No. 2)	0.090	2.963	0.266	V																
C–20	Interruttore termico olio motore 12411–2–230 FEMWALL (N. 2)	0.016	2.963	0.047	V																
C–21	Arredamento interno P/N 109–0815–14	37.000	2.700	99.900	V																
C–22	Porte scorrevoli P/N 109–0810–57–1	30.000	2.550	76.500	V																
C–23	Piattaforma di carico P/N 109–0810–15–3	9.200	2.578	23.717	O																
C–24	Barelle P/N 109–0810–10–7	35.622	2.571	91.584	O																

(1) *Scrivere sotto la linea la costante impiegata*

2 6 NOV. 2019
COPIA CONFORME ALL'ORIGINALE
IL RESPONSABILE UTA
Isp. della Polizia di Stato
VEZZANI ROBERTO

Modulo A – ELENCO CONTROLLI PESO BASE

DATA 29 MAG. 2008

DA USARE SECONDO LA P.T. AER.00-1-41
REGISTRAZIONE DEI CONTROLLI

Foglio ...8... di ...14...

Tipo Velivolo A109A
Configurazioni C.C. e P.S.

Numero Serie o M.M. 1548

COMPARTO E NUMERO EQUIPAGGIAMENTO	PARTICOLARI E UBICAZIONI (Raggruppati per comparto)	PESO Kg.	BRACCIO m.	MOMENTO (1) Kgm.	EQUIPAGGIAMENTO CONSEGNATO	CONTROLLO 1 Nel Velivolo	1 Rip. in mod. C	2 Nel Velivolo	2 Rip. in mod. C	3 Nel Velivolo	3 Rip. in mod. C	4 Nel Velivolo	4 Rip. in mod. C	5 Nel Velivolo	5 Rip. in mod. C	6 Nel Velivolo	6 Rip. in mod. C	7 Nel Velivolo	7 Rip. in mod. C	8 Nel Velivolo	8 Rip. in mod. C
D	ZONA PILONE (dalla STA 3075 alla STA 4010)																				
D – 1	Pompa combustibile anteriore P/N 109–0611–53–1 (n° 2)	1.240	3.240	4.017	✓																
D – 2	Sedile passeggeri post	7.500	3.265	24.875	✓																
D – 3	Cinture di sicurezza (3)	0.350	3.265	1.243	✓																
D – 4	Generatrice tachimetrica trasmissione	0.350	3.348	1.172	✓																
D – 5	Ass. mozzo R/P P/N 109–0101–01–7	22.000	3.362	410.164	✓																
D – 6	Pala R/P P/N 109–0103–01–9 (n°4)	30.000	3.362	100.860	✓																
D – 7	Assieme smorzatore P/N 109–0101–06–1 (n° 4)	3.500	3.362	11.767	✓																
D – 8	Assieme piatto oscillante P/N 109–0110–01–7	13.200	3.362	44.379	✓																
D – 9	Assieme asta variaz. passo (n° 4)	0.500	3.362	1.681	✓																
D – 10	Assieme tram. principale P/N 109–0400–02 –3	145.000	3.362	487.490	✓	O															
D – 11	Martinetto servocom. R/P (rosso) 109–0110–42–4	4.536	3.362	15.250	✓																
D – 12	Martinetto servocom. R/P (giallo) 109–0110–42–5	4.536	3.363	15.250	✓																
D – 13	Martinetto servocom. R/P (bleu) 109–0110–42–6	4.536	3.362	15.250	✓																
D – 14	Predisposizione tracking	0.300	3.362	1.008	✓																
D – 15	Pompa combustibile posteriore P/N 109–0611–53–1 (n° 2)	1.240	3.376	4.186	✓																
D – 16	Interruttore di press olio mot. 7G–447 CUSTON (n° 2)	0.050	3.412	0.170	✓																
D – 17	Trasmettitore di press. olio mot. P/N 109–0729–24–(n°2)	0.409	3.412	1.395	✓																
D – 18	Trasmettitore torsometrico P/N 109–0729–24 (n°2)	0.405	3.412	1.381	✓																
D – 19	Pompa autoregolatrice imp. servocomandi (No. 2) 109–0760–37–1	0.600	3.470	5.552	✓																
D – 20	Trasmettitore di pressione olio trmx P/N 109–0729–24	0.600	3.654	2.192	✓																
D – 21	Interruttore di pressione olio trmx P/N 7G–447–1	0.120	3.654	0.473	✓																
D – 22	Filtro carburante (n° 2)	0.885	3.734	3.304	✓																
D – 23	Valvola termica 8A–680–001 THOMSON	0.122	3.736	0.456	✓																
D – 24	Sensore temperatura MS 28034–3	0.090	3.758	0.338	✓																

(1) *Scrivere sotto la linea la costante impiegata*

COPIA CONFORME ALL'ORIGINALE
IL RESPONSABILE UTA
Sup. della Polizia di Stato
VEZZANI ROBERTO

29 MAR. 2008
3° REPARTO VOLO P.
30 NOV 2018
COPIA CONFORME ALL'ORIGINALE
IL RESPONSABILE UTA
Sb. della Polizia di Stato
VEZZANI ROBERTO

Modulo A – ELENCO CONTROLLI PESO BASE

Foglio ...9... di ...14...

Tipo Velivolo A109A
Configurazioni C.C. e P.S.

Numero Serie o M.M. 1548

DATA 29 MAR. 2008

DA USARE SECONDO LA P.T. AER.00-1-41
REGISTRAZIONE DEI CONTROLLI

COMPARTO E NUMERO EQUIPAGGIAMENTO	PARTICOLARI E UBICAZIONI (Raggruppati per comparto)	PESO Kg.	BRACCIO m.	(1) MOMENTO Kgm.	EQUIPAGGIAMENTO CONSEGNATO	CONTROLLO 1 Nel Velivolo	1 Rip. in mod. C	2 Nel Velivolo	2 Rip. in mod. C	3 Nel Velivolo	3 Rip. in mod. C	4 Nel Velivolo	4 Rip. in mod. C	5 Nel Velivolo	5 Rip. in mod. C	6 Nel Velivolo	6 Rip. in mod. C	7 Nel Velivolo	7 Rip. in mod. C	8 Nel Velivolo	8 Rip. in mod. C
D – 25	Filtro olio trmx P/N 109–0401–11	1.350	3.758	5.073	✓																
D – 26	Elemento filtrante 100328 MICHINGAM DIV.	0.120	3.758	0.451	✓																
D – 27	Ind. filtro ostruito P–S 394 SOFRANCE	0.046	3.758	0.173	✓																
D – 28	Interruttore termico 12411–2–230 FENWALL	0.016	3.759	0.060	✓																
D – 29	Interruttore livello carb. P/N SR5–20 (nº2)	0.100	3.760	0.376	✓																
D–29A	Separatore di particelle P/N 109-0810-33	6.242	3.772	23.545	✓																
D – 30	Amplificatore livello carb. P/N KAM5 (nº2)	0.200	3.780	0.756	✓																
D – 31	Trasm. liv. post, GN 308 SMITH (nº 2)	0.145	3.786	0.549	✓																
D – 32	Trasmettitore pressione carburante P/N 109–0729–24–1	o.465	3.798	1.850	✓																
D – 33	Chip detector B 752G TEDECO (nº 2)	0.025	3.809	0.095	✓																
D – 34	Serbatoio carburante (unp # 1) 109–0611–02–3	6.450	3.822	21.365	✓																
D – 35	Serbatoio carburante (unp # 2) 109–0611–02–4	6.450	3.822	21.365	✓																
D – 36	Freno rotore	3.200	3.884	12.429	✓																
D – 37	Rubinetto alimentazione incrociata	0.650	3.904	2.537	✓																
D – 38	Rubinetto intercett. carb. (nº 2)	0.115	3.950	0.454	✓																
D – 39	Ruota libera X137185 BORG WARMER (nº 2)	0.185	3.962	0.733	✓																
D – 40	Assieme albero motore trmx P/N 109–0401–09–1 (nº 2)	1.300	3.990	5.185	✓																
D–41	Gancio baricentrico P/N 109–0810–31–1	12.240	3.292	40.294	✓																
D–42	Carburante non drenabile	7.000	3.750	26.250	✓																
D–10	ASSY TRMX PRINCIPALE 109.0400.02.107	147	3.362	494,214	✓																

(1) *Scrivere sotto la linea la costante impiegata*

Emendamento 2

29 NOV 2019
COPIA CONFORME
ALL'ORIGINALE
IL RESPONSABILE UTA
Polizia di Stato
VEZZANI ROBERTO

Modulo A – ELENCO CONTROLLI PESO BASE

DATA DI RESATA 29 MAG 2008

A4 82

DA USARE SECONDO LA P.T. AER.00-1-41

REGISTRAZIONE DEI CONTROLLI

Foglio ...10...di...14... | Tipo Velivolo A109A Configurazioni C.C. e P.S. | Numero Serie o M.M. 1548

COMPARTO E NUMERO EQUIPAGGIAMENTO	PARTICOLARI E UBICAZIONI (Raggruppati per comparto)	PESO Kg.	BRACCIO m.	(1) MOMENTO Kgm.	EQUIPAGGIAMENTO CONSEGNATO	CONTROLLO 1 Nel Velivolo	1 Rip. in mod. C	2 Nel Velivolo	2 Rip. in mod. C	3 Nel Velivolo	3 Rip. in mod. C	4 Nel Velivolo	4 Rip. in mod. C	5 Nel Velivolo	5 Rip. in mod. C	6 Nel Velivolo	6 Rip. in mod. C	7 Nel Velivolo	7 Rip. in mod. C	8 Nel Velivolo	8 Rip. in mod. C
E	ZONA CARRELLI (dalla STA 4010 alla STA 4460)																				
E–1	Faro anticollisione dorsale A470 WHELER	0.180	4.212	0.758	✓																
E–2	Attuatore antighiaccio motore (n° 2)	0.295	4.232	1.249	✓																
E–3	Motore 250–C20B ALLISON (n° 2)	70.000	4.232	296.240	✓																
E–4	Generatrice tachimetrica motore (No. 4) 109–0600–71–1	0.350	4.232	1.481	✓																
E–5	Ruota carrello principale (No. 2) 109–0500–16	2.550	4.234	7.959	✓																
E–6	Freno ruota carrello principale (No. 2) 109–0500–14	1.880	4.234	7.959	✓																
E–7	Gamba carrello principale MAGNAGHI (No. 2) 109–05–13	9.585	4.234	40.582	✓																
E–8	Pneumatico 360 X 135–6/12 PR KLEBER COLOMBES (n° 2)	5.000	4.234	21.170	✓																
E–9	Martinetto com. carrello princ. (No. 2) 109–0500–11	3.545	4.234	15.009	✓																
E–10	Sgancio idraulico 109–0512–46	0.350	4.234	1.481	✓																
E–11	Vertical gyro #1 P/N VG–14H	4.232	4.235	17.922	✓																
E–12	Supporto X vertical gyro P/N 4003034	0.390	4.235	1.651	✓																
E–13	Vertical gyro #2 P/N VG–14H	4.232	4.235	17.922	✓																
E–14	Supporto X vertical gyro P/N 4003034	0.390	4.235	1.651	✓																
E–15	Calcolatore autopilota #1 P/N 4025008–980	2.825	4.235	11.964	✓																
E–16	Supporto X calcolatore autopilota #1	1.800	4.235	7.623	✓																
E–17	Calcolatore autopilota #2 P/N 4025008–908	2.825	4.235	11.964	✓																
E–18	Supporto X calcolatore autopilota #2	1.800	4.235	7.623	✓																
E–19	Scatola trim	0.400	4.235	1.694	✓																
E–20	Calcolatore F/D	2.500	4.235	10.570	✓																
E–21	Supporto per calcolatore F/D	1.800	4.235	7.623	✓																
E–22	Sensore altitudine 4030182–901	0.680	4.235	2.860	✓																
E–23	Starter–generatore 23032–020 LEAR SIEGLER (No. 2)	7.700	4.236	32.617	✓																
E–24	Interruttore a press. diff. 42D208 CUSTOM (No. 2)	0.520	4.240	2.204	✓																

(1) Scrivere sotto la linea la costante impiegata

COPIA CONFORME ALL'ORIGINALE
IL RESPONSABILE UTA
della Polizia di Stato
VEZZANI ROBERTO
20 NOV 2019

Modulo A – ELENCO CONTROLLI PESO BASE

DATA CONTROLLO 27 MAG 2008

Foglio 11 di 14

Tipo Velivolo A109A
Configurazioni C.C. e P.S.

Numero Serie o M.M. 2548

DA USARE SECONDO LA P.T. AER.00-154

REGISTRAZIONE DEI CONTROLLI

COMPARTO E NUMERO EQUIPAGGIAMENTO	PARTICOLARI E UBICAZIONI (Raggruppati per comparto)	PESO Kg.	BRACCIO m.	(1) MOMENTO Kgm.	EQUIPAGGIAMENTO CONSEGNATO	CONTROLLO 1 Nel Velivolo	1 Rip. in mod. C.	2 Nel Velivolo	2 Rip. in mod. C.	3 Nel Velivolo	3 Rip. in mod. C.	4 Nel Velivolo	4 Rip. in mod. C.	5 Nel Velivolo	5 Rip. in mod. C.	6 Nel Velivolo	6 Rip. in mod. C.	7 Nel Velivolo	7 Rip. in mod. C.	8 Nel Velivolo	8 Rip. in mod. C.
E–25	Antenna marker beacon P/N VMA–1	0.315	4.250	1.339	✓																
E–26	Sensore velocità 7000300–901	0.60	4.350	2.60	✓																

(1) Scrivere sotto la linea la costante impiegata

Modulo A – ELENCO CONTROLLI PESO BASE

DATE DI CONSEGNA 29 MAG. 2008

Foglio 12.....di..14...

Tipo Velivolo A109A
Configurazioni C.C. e P.S.

Numero Serie o M.M. 1548

DA USARE SECONDO LA P.T. AER.00-1-41
REGISTRAZIONE DEI CONTROLLI

COMPARTO E NUMERO EQUIPAGGIAMENTO	PARTICOLARI E UBICAZIONI (Raggruppati per comparto)	PESO Kg.	BRACCIO m.	(1) MOMENTO Kgm.	EQUIPAGGIAMENTO CONSEGNATO	CONTROLLO 1 Nel Velivolo	1 Rip. in mod. C	2 Nel Velivolo	2 Rip. in mod. C	3 Nel Velivolo	3 Rip. in mod. C	4 Nel Velivolo	4 Rip. in mod. C	5 Nel Velivolo	5 Rip. in mod. C	6 Nel Velivolo	6 Rip. in mod. C	7 Nel Velivolo	7 Rip. in mod. C	8 Nel Velivolo	8 Rip. in mod. C
F	ZONA FUSOLIERA (dalla STA 4460 alla STA 6585)																				
F–1	Copertura apparati UHF/FM SOLO CC	1.500	5.160	7.740	O																
F–2	Relay coax 2P P/N RE–120A/ARA 25(nº2)	0.700	4.700	3.290	V																
F–3	Rivelatore incendio vano motore 3001–38–450/170C36M SYSTROM (nº2)	0.180	4.860	0.874	V																
F–4	Ventola raffreddamento 202303–1 JEMITROL AERO (No. 2)	0.850	5.042	4.285	V																
F–5	Filtro HPF40–01 e supporto	0.500	5.034	16.250	V																
F–6	Antenna ADF P/N 622–2363–001	1.575	5.090	8.016	V																
F–7	Ricetrasmittente UHF 1051–ARC150V2 SOLO CC	3.700	5.160	19.092	O																
F–8	Assieme supporto X ricetrasmettitore MT4413A SOLO CC	0.900	5.160	4.644	O																
F–9	Antenna DME	0.115	5.390	0.620	V																
F–10	Ricetrasmettitore VHF/FM 145–0118–01 SOLO CC	5.800	5.338	30.960	V																
F–11	Supporto R/T 142–0154–01 SOLO CC	0.900	5.338	4.804	V																
F–12	Radiatore olio motore (No. 2)	2.000	5.460	10.920	V																
F–13	Radiatore olio trasmissione (No. 2)	0.820	5.460	4.477	V																
F–14	Apparato ILS VIR–31A	3.220	5.685	18.772	V																
F–15	Supporto Xapparato VOR/ILS	0.240	5.685	1.364	V																
F–16	Apparato DME 40	3.65	5.685	20.181	V																
F–17	Supporto X apparato DME 40	0.240	5.685	1.364	V																
F–18	Apparato UHF/AM RT–1051/ARC 150 V2 SOLO CC	3.700	5.700	21.090	O																
F–19	Supporto per apparato UHF/AM SOLO CC	0.200	5.700	1.140	O																
F–20	Apparato VHF 20A	2.293	5.830	13.058	V																
F–21	Supporto X apparato VHF–20A	0.215	5.830	1.222	V																
F–22	Apparato ADF–60A	1.886	5.830	10.720	V																
F–23	Supporto X apparato ADF–60A	0.206	5.830	1.200	V																
F–24	Attuatore autopilota 109–0040–55–3	1.450	5.850	8.482	V																

(1) *Scrivere sotto la linea la costante impiegata*

28 NOV 2019
COPIA CONFORME ALL'ORIGINALE
IL RESPONSABILE UTA
Isp. della Polizia di Stato
ROBERTO

29 NOV. 2019
COPIA CONFORME
ALL'ORIGINALE
IL RESPONSABILE UTA
Isp. della Polizia di Stato
VEZZANI ROBERTO

Modulo A – ELENCO CONTROLLI PESO BASE

DATA CONSEGNA 29 MAG. 2008

DA USARE SECONDO LA P.T. AER 00-1-41
REGISTRAZIONE DEI CONTROLLI

Foglio 13 . . . . di . . 14 . . .

Tipo Velivolo A109A
Configurazioni C.C. e P.S.

Numero Serie o M.M. 1548

COMPARTO E NUMERO EQUIPAGGIAMENTO	PARTICOLARI E UBICAZIONI (Raggruppati per comparto)	PESO Kg.	BRACCIO m.	(1) MOMENTO Kgm.	EQUIPAGGIAMENTO CONSEGNATO	CONTROLLO 1 Nel Velivolo	1 Rip. in mod. C	2 Nel Velivolo	2 Rip. in mod. C	3 Nel Velivolo	3 Rip. in mod. C	4 Nel Velivolo	4 Rip. in mod. C	5 Nel Velivolo	5 Rip. in mod. C	6 Nel Velivolo	6 Rip. in mod. C	7 Nel Velivolo	7 Rip. in mod. C	8 Nel Velivolo	8 Rip. in mod. C
F–25	Martinetto 109–0040–51–1	1.550	5.876	9.108	✓																
F–26	Apparato radio altimetro tipo RT 220	2.800	6.120	17.100	✓																
F–27	Girobussola C–14A	2.500	6.120	15.300	✓																
F–28	Inverter 999–8001–08–1	3.515	6.200	21.790	✓																
F–29	Lampeggiatore A413–HD–42–28	1.500	6.200	9.300	✓																
F–30	Scatola controllo inverter 109–0729–44–1	1.000	6.200	6.200	✓																
F–31	Scatola allarme carrello DE016–200–3001–19	0.600	6.158	3.695	✓																
	R/T PRODEL VP 80	4.60	5,20	23,92	✓																

(1) *Scrivere sotto la linea la costante impiegata*

COPIA CONFORME ALL'ORIGINALE
IL RESPONSABILE UTA
V. Isp. della Polizia di Stato
LUZZANI ROBERTO

Modulo A – ELENCO CONTROLLI PESO BASE

Foglio ...14...di...14...

Tipo Velivolo A109A
Configurazioni C.C. e P.S.

Numero Serie o M.M. P548

DA USARE SECONDO LA P.T. AER.00-1-41
REGISTRAZIONE DEI CONTROLLI

COMPARTO E NUMERO EQUIPAGGIAMENTO	PARTICOLARI E UBICAZIONI (Raggruppati per comparto)	PESO Kg.	BRACCIO m.	(1) MOMENTO Kgm.	EQUIPAGGIAMENTO CONSEGNATO	CONTROLLO 1 Nel Velivolo	1 Rip. in mod. C	2 Nel Velivolo	2 Rip. in mod. C	3 Nel Velivolo	3 Rip. in mod. C	4 Nel Velivolo	4 Rip. in mod. C	5 Nel Velivolo	5 Rip. in mod. C	6 Nel Velivolo	6 Rip. in mod. C	7 Nel Velivolo	7 Rip. in mod. C	8 Nel Velivolo	8 Rip. in mod. C
G	ZONA TRAVE DI CODA (dalla STA 6585 alla STA 7490)																				
G–1	Antenna per radio altimetro AT221	1.200	6.780	8.136	✓																
G–2	Faro anticollisione ventrale A470 WHELEN	0.180	7.004	1.260	✓																
G–3	Antenna VOR P/N VRP–37	0.400	8.500	3.400	✓																
G–4	Valvola di flusso 2594484	0.565	7.970	4.503	✓																
G–5	Compensatore 656767	0.900	7.970	7.173	✓																
G–6	Antenna per radio altimetro AT221	1.200	8.000	9.600	✓																
G–7	Luce posizione A1285–R7512–24 GRIMES (n° 2)	0.115	8.548	0.983	✓																
G–8	Antenna UHF (FVU10–160–2) VHF/AM1 Solo CC	1.000	9.710	9.710	✓																
G–9	Assieme mozzo pale R/C P/N 109–0131–02–13	8.370	9.960	83.365	✓																
G–10	Pala R/C P/N 109–0132–02–11 (n° 2)	2.050	9.960	20.418	✓																
G–11	Scatola ingranaggi 90° R/C	9.850	9.960	98.106	✓																
G–12	Chip detector B752G TEDECO	0.025	9.960	0.249	✓																
G–13	Antenna VHF (VFU10–160–1) VHF/AM	2.000	10.220	20.440	✓																
G–14	Luce posteriore A2064–1683 GRIMES	0.065	10.480	0.681	✓																

(1) *Scrivere sotto la linea la costante impiegata*

29 MAG 2008
DATA PESATA
A 08

Modulo B - REGISTRAZIONE PESATURA VELIVOLO					Foglio 1 di 2	~~Da usare secondo la AER.00-1-41~~
Data della pesatura 24/06/2008		Modello A109A			Numero serie o M.M. PS 48	
Luogo della pesatura AGUSTA FR			Personale che ha effettuato la pesatura M.CHIMENTI			
REAZIONE (Punti di soll.)	LETTURE BILANCIA (kg)	TARA (kg)	MASSA NETTA (kg)	BRACCIO (m)	MOMENTO (kg*m)	
ANTERIORE SINISTRA						
ANTERIORE DESTRA						
TOTALE ANTERIORE	604	0,00	604	1,835	1109,26	
POSTERIORE SINISTRA	557,02	0,00	557	4,475	2492,67	
POSTERIORE DESTRA	574,39	0	574	4,475	2570,41	
TOTALE POSTERIORE	1.131,41	0,00	1131		5063,08	
TOTALE (Come pesato)	1.736	0,00	1736	3,556	6172,34	

2 8 NOV. 2019

COPIA CONFORME ALL'ORIGINALE

IL RESPONSABILE UTA
V. Isp. della Polizia di Stato
VEZZANI ROBERTO

8° REPARTO VOLO P. di S. - FIRENZE -

28 NOV. 2019
COPIA CONFORME
ALL'ORIGINALE
IL RESPONSABILE UTA
V. Isp. della Polizia di Stato
VEZZANI ROBERTO

Modulo B - Registrazione pesatura velivolo	Foglio 2 di 2	~~Da usare secondo la AER.001-41~~		
DESCRIZIONE	MASSA NETTA	BRACCIO	MOMENTO	INDICE O MOMENTO
TOTALE (come pesato)	1735,91	3,556	6172,34	0,00
LUBRIFICANTE NEL VELIVOLO (-)	15,00	3,311	49,67	0,00
EQUIPAGGIAMENTI PESATI MA NON FACENTI PARTE DELLA MASSA BASE (colonna I) (-)	0,00	0,000	0,00	0,00
EQUIPAGGIAMENTI FACENTI PARTE DELLA MASSA BASE MA NON MONTATI AL MOMENTO DELLA PESATURA (col. II) (+)	7,30	0,00	27,38	0,00
MASSA BASE DEL VELIVOLO (Da riportare sul modulo C)	**1728**	**3,559**	**6150,05**	0,00

COLONNA I				COLONNA II			
EQUIPAGGIAMENTI PESATI MA NON FACENTI PARTE DELLA MASSA BASE	MASSA (Kg)	BRACCIO (m)	MOMENTO (Kgm)	EQUIPAGGIAMENTI FACENTI PARTE DELLA MASSA BASE MA NON MONTATI AL MOMENTO DELLA PESATURA	MASSA (Kg)	BRACCIO (m)	MOMENTO (Kgm)
				COMB. NON UTIL.	7,30	3,750	27,375
TOTALE				TOTALE	7,30	0,00	27,38

MOTIVAZIONE DELLA PESATA:
VERIFICA PESO E C. DI G.

BILANCIA TIPO:
REVERE

COPIA CONFORME ALL'ORIGINALE
28 NOV 2019
IL RESPONSABILE UTA
V. Isp. della Polizia di Stato
VEZZANI ROBERTO

REPARTO VOLO P. di S. - FIRENZE

Modulo C - REGISTRAZIONE MASSA BASE E BILANCIAMENTO VELIVOLO

(CRONISTORIA DEI CAMBIAMENTI O DI EQUIPAGGIAMENTI COMPORTANTI VARIAZIONI DI MASSA E DI BILANCIAMENTO)

~~Da usare secondo AER.00-1-41~~

TIPO DI VELIVOLO A109A

NUMERO SERIE / M.M. PS 48

DATA	COMPARTO N.		DESRIZIONE DELL'EUIPAGGIAMENTO O DELLA MODIFICA	VARIAZIONI MASSA						MASSA BASE RISULTANTE		
				AGGIUNTO (+)			RIMOSSO (-)					
	AGGIUN.	RIMOS.		MASSA	BRACCIO	(1) MOMENTO	MASSA	BRACCIO	(1) MOMENTO	MASSA	BRACCIO	(1) MOMENTO
24/06/2008			ELICOTTERO BASE							1728	3,559	6150,05